(D) **Einbauanleitung**
Dämmplatten für Garagenschwingtor

(GB) **Fitting Instructions**
Insulation kit for Up-and-over garage door

(F) **Notice de montage**
Plaques d'isolation de Porte de garage basculante

(NL) **Montagehandleiding**
Isolatieplaten voor Kanteldeur voor garages

(E) **Instrucciones de montaje**
Placas aislantes para Puerta de garaje basculante

(I) **Istruzioni per il montaggio**
Pannelli isolanti per Porta basculante per garage

(P) **Instruções de montagem**
Placas de isolamento para Portão de garagem basculante

(PL) **Instrukcja montażu**
Płyty izolacyjne do Uchylna brama garażowa

(H) **Beszerelési utasítás**
Szigetelő lap Billenő garáskapu

(CZ) **Montážní návod**
Izolační panel pro Výklopná garážová vrata

(RUS) **Инструкция по монтажу**
Изолционная ланель по Среднеподвесные гаражные ворота

(SLO) **Navodila za vgradnjo**
Izolacijske plošče za dvižna garažna vrata

(N) **Monteringsanvisning**
Isolasjonsplater for Vippeporter for garasjer

(S) **Monteringsveiledning**
Isolerings sats för Vipport

(FIN) **Asennusohje**
Eristyslevyt Autotallin kippiovi

(DK) **Monteringsvejledning**
Isoleringssæt for Garagevippeport

(SK) **Návod na montáž**
Izolačné dosky pre výkyvnú bránu

(TR) **Montaj Kılavuzu**
Kanatlı garaj kapıları için yalıtım levhaları

(LT) **Montavimo instrukcija**
Sandarinimo plokštòs plokštuminiams garažo vartams

(EST) **Paigaldusjuhend**
Garaažirippukse soojustusplaadid

(LV) **Montāžas instrukcija**
Garāžas svārstīgo vārtu izolācijas plates

(HR) **Uputa za ugradnju**
Rubne ploče za krilno podizna vrata

(SCG) **Uputstvo za ugradnju**
Izolacione ploče za garažna vrata na podizanje

(GR) **Οδηγίες συναρμολόγησης**
Kit μόνωσης για Μονοκόμματη γκαραζόπορτα

(RO) **Instrucţiuni de montaj**
Plăci izolante pentru uşa batantă de garaj

(BG) **Ръководство за монтаж**
Изолационни панели за гаражна врата с въртеливо-постъпателен ход

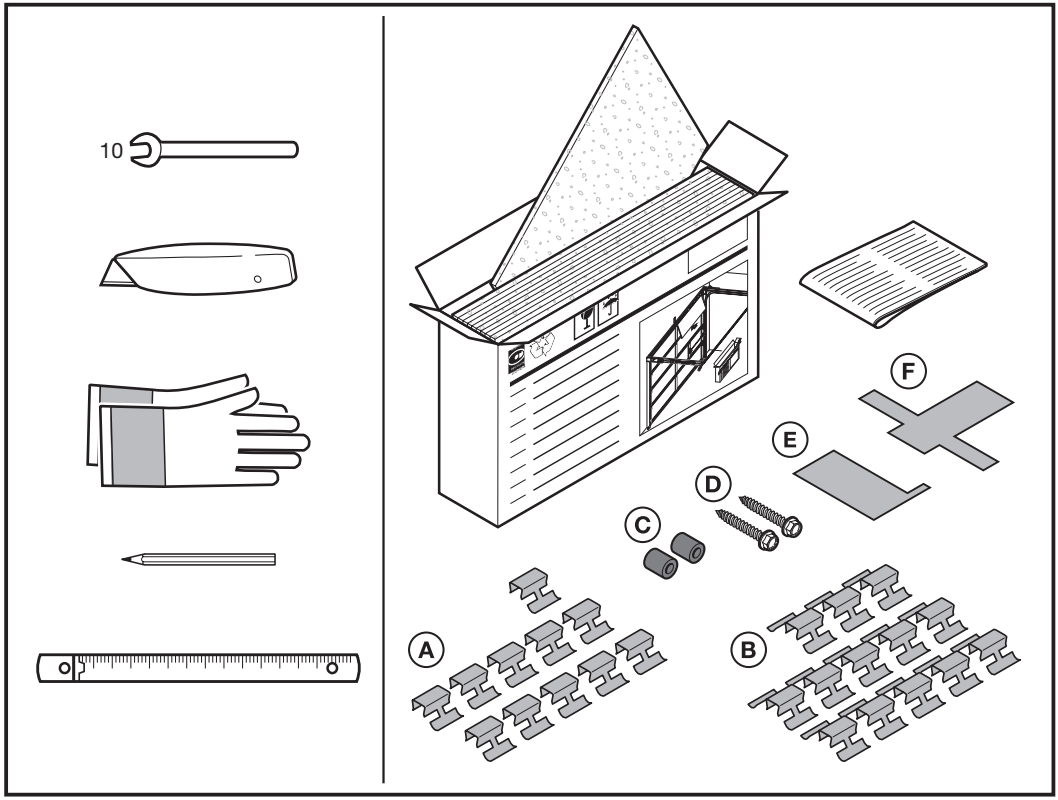
10
A
B
C
D
E
F

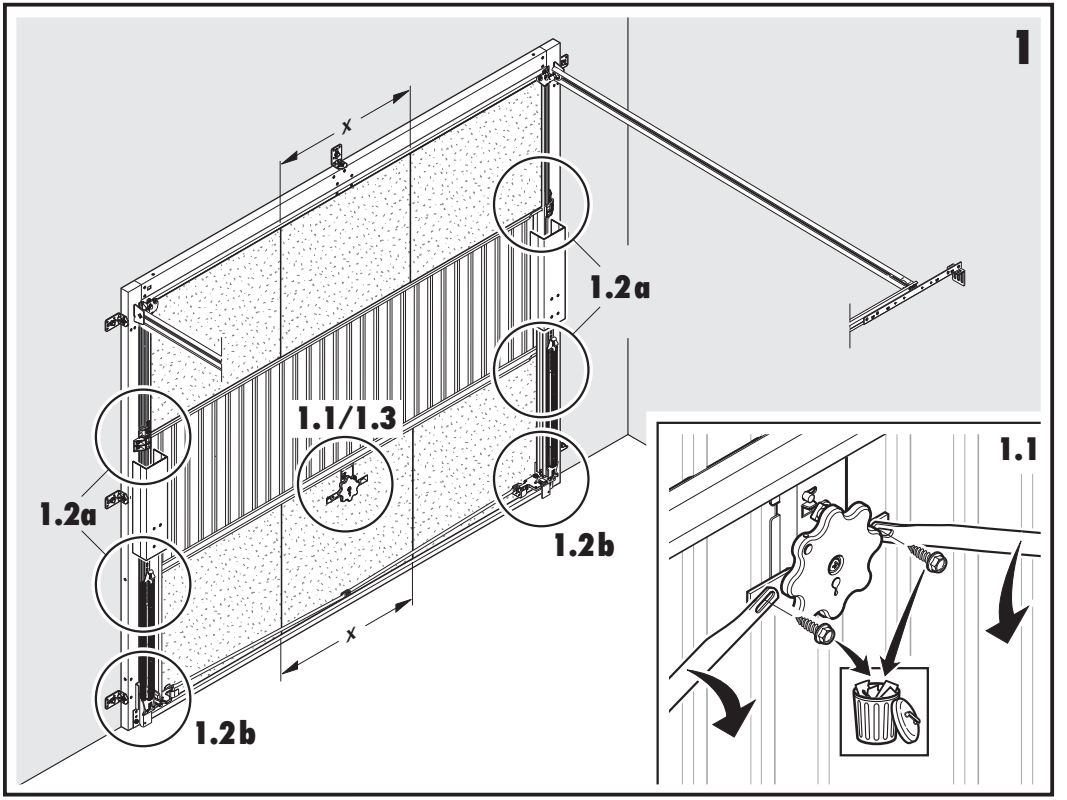
1
x
1.2a
1.1/1.3
1.2a
1.2b
x
1.2b
1.1

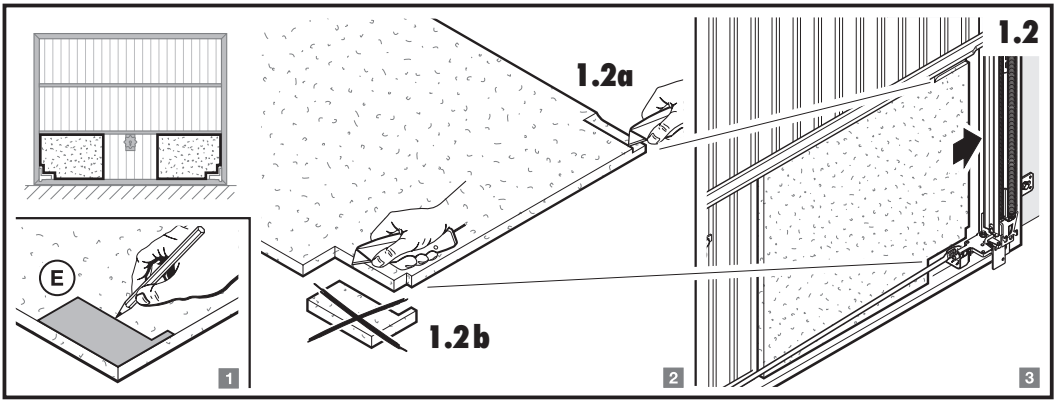
1.2
1.2a
1.2b
E
1
2
3

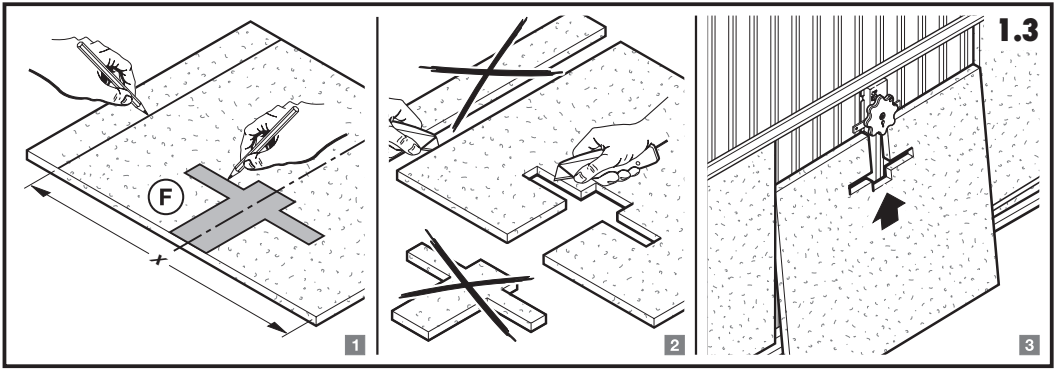
1.3
F
x
1
2
3

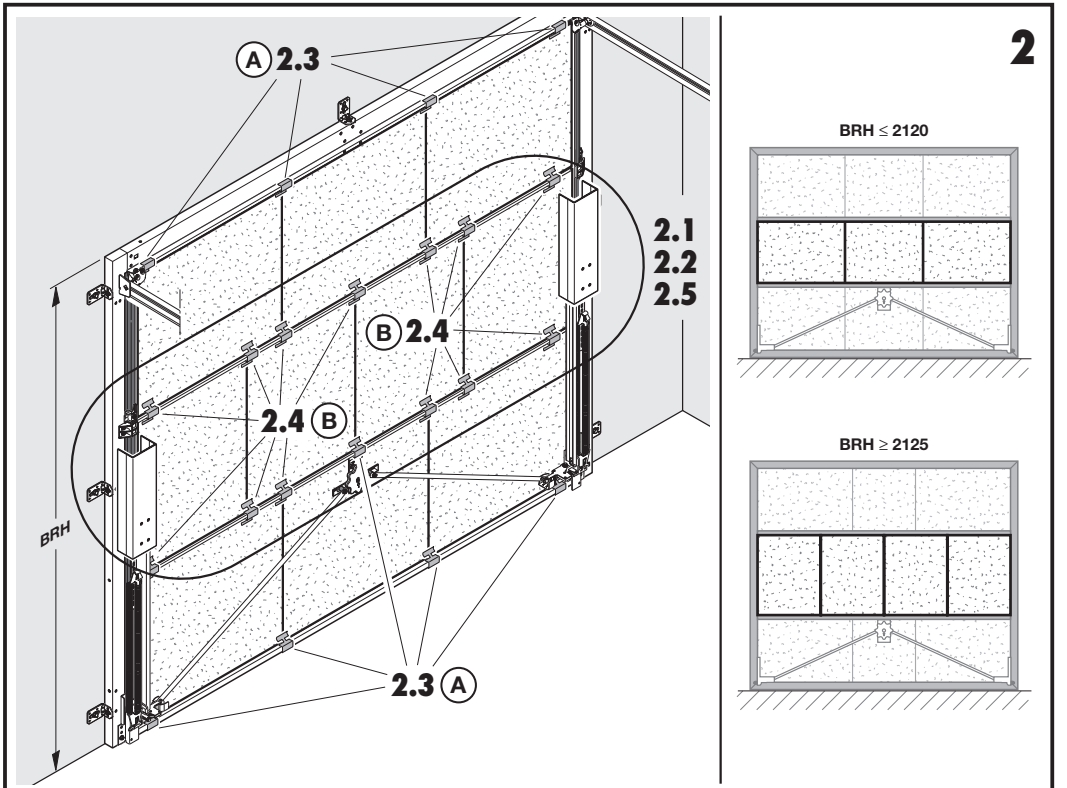
2
A 2.3
2.1
2.2
2.5
B 2.4
2.4 B
BRH
2.3 A
BRH ≤ 2120
BRH ≥ 2125

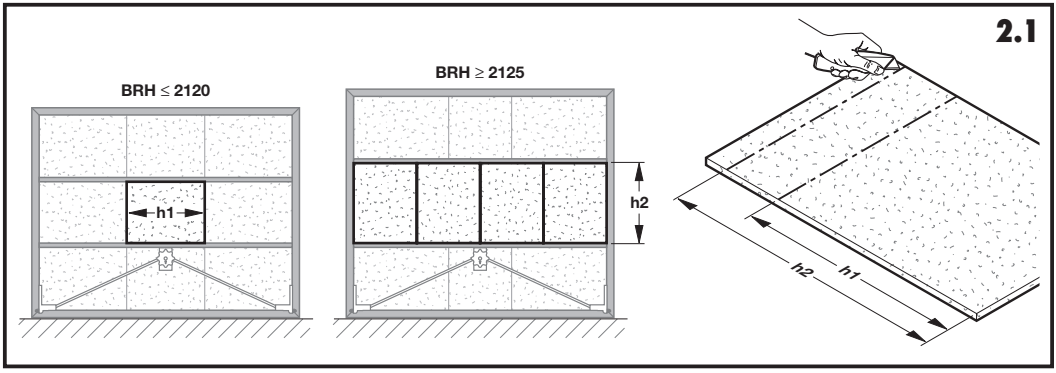
2.1
BRH ≤ 2120
h1
BRH ≥ 2125
h2
h2
h1

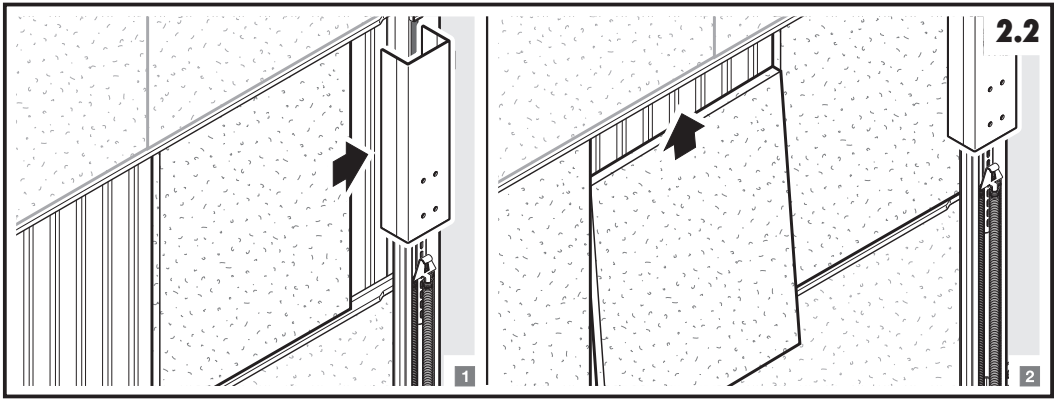
2.2
1
2

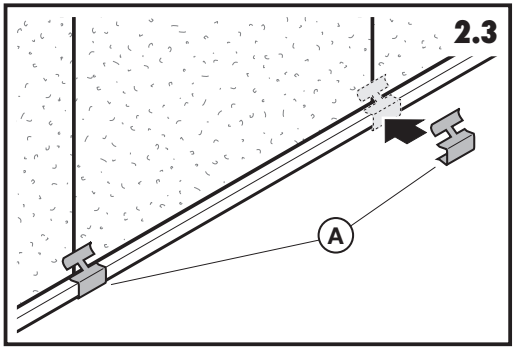
2.3
A

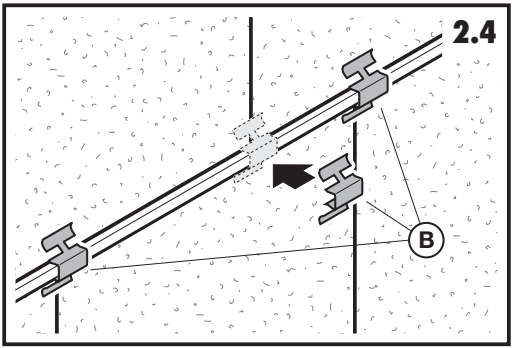
2.4
B

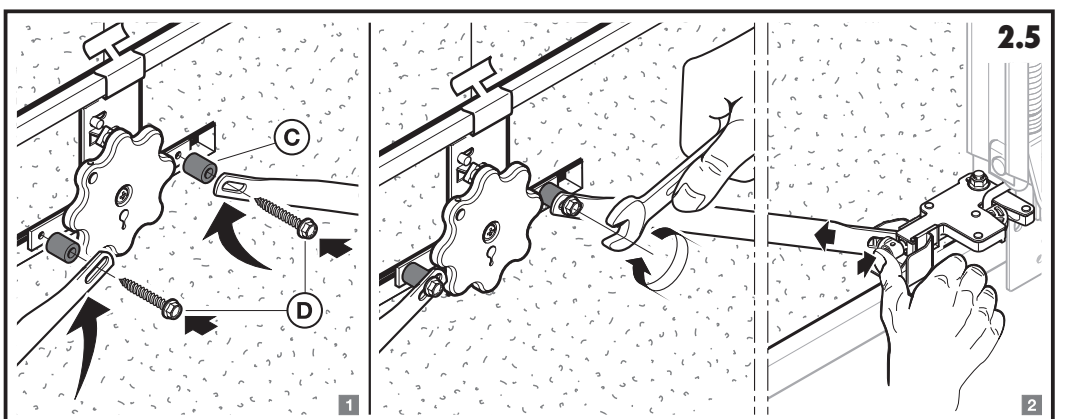
2.5
C
D
1
2

Urheberrechtlich geschützt.
Nachdruck, auch auszugsweise, nur mit unserer Genehmigung.
Änderungen vorbehalten.

Copyright.
No reproduction even in part is allowed without our permission.
All details subject to change.

Droits d'auteur réservés.
Reproduction même partielle uniquement avec notre autorisation.
Changements de construction réservés.

Door de auteurswet beschermd.
Gehele of gedeeltelijke nadruk is zonder onze toestemming niet
toegestaan. Wijzigingen voorbehouden.

Copyright.
Prohibida toda reproducción integra o parcial sin autorización previa.
Reservado el derecho a modificaciones.

Diritti d'autore riservati.
Riproduzione, anche solo parziale, previa nostra approvazione.
La Ditta si riserva di apportare modifiche al prodotto.

Prohibida toda a reprodução integral ou parcial sem autorização prévia. Reservado o direito a modificações.

Wszelkie prawa zastrzeżone. Powielanie, również częściowe, wyłącznie po uzyskaniu naszej zgody.
Zastrzegamy sobie prawo do zmian konstrukcyjnych.

Szerzői jogi védelem alatt. Részleges utánnyomás is csak kizárólagos engedélyünkkel lehetséges.
A változtatások jogát fenntartjuk.

Chráněno autorským právem. Dotisk,
i částečný, pouze s naším svolením.
Změny vyhrazeny.

Авторские права защищены!
Перепечатка, даже части материала, только с нашего разрешения!
Оставляем за собой право на внесение технических изменений.

Avtorske pravice zavarovane.
Ponatis, tudi izvlečki, samo z našim dovoljenjem.
Pridržana je pravica do sprememb.

Opphavsretten er beskyttet.
Kopiering og ettertrykk kun med vår godkjenning.
Det tas forbehold om eventuelle endringer.

Upphovsrätten skyddad.
Eftertryck, även delvis, endast med vårt medgivande.
Med förbehåll för ändringar.

Tekijänoikeussuoja.
Osittainenkin lainaaminen vain luvallamme.
Oikeus muutoksiin pidätetään.

Beskyttet ophavsret Gengivelse, også i uddrag kun med vor tilladelse.
Ændringer forbeholdt.

Chránené autorským právom.
Dotlač, aj čiastočná, len s našim povolením.
Zmeny vyhradené.
Telif hakları korunmuştur. Kopyalanması, kısmen de olsa, ancak onayımızla olabilir.
Değişiklik yapma hakları saklıdır.

Autorių teisės apsaugotos.
Perspausdinti, net ir dalimis, galima tik gavus mūsų sutikimą.
Pasiliekame teisę daryti pakeitimus.

Järeltrükk, ka osaline, lubatud üksnes meie loaga.
Jätame omale õiguse teha muudatusi.
Kaitstud autoriõigustega.

Visas tiesības aizsargātas. Materiāla pārpublicēšana, arī tikai fragmentāra, iespējama vienīgi ar mūsu atļauju.
Paturam tiesības veikt izmaiņas.

Sva prava zaštićena. Pretisak, čak i samo djelomični, samo uz naše odobrenje.
Zadržavamo pravo promjena.

Autorska prava zaštićena.
Preštampavanje, pa i delimično, samo uz naše odobrenje.
Zadržavamo pravo na izmene.

Τα συγγραφικά δικαιώματα προστατεύονται νομικά:
Απαγορεύεται ολική ή μερική ανατύπωση χωρίς την άδειά μας.
Διατηρούμε το δικαίωμα αλλαγής του περιεχομένου.

Protejat de legea drepturilor de autor.
Copierea, chiar şi în extras, numai cu aprobarea noastră.
Sub rezerva drepturilor la modificări.

Защитени авторски права.
Препечатването, дори и частично, е позволено само с наше разрешение.
Запазваме си правото на изменения.

04.2007 (Druck: 04.2007) Art.-Nr. 1 535 535