06.2008 / Artikel-Nr. 1 818 056

Anleitung für Montage, Betrieb und Wartung
Garagen-Kipptor

Installation, Operating and Maintenance Instructions
Retractable Up-and-Over Garage Doors

Instructions de montage, de manoeuvre et d'entretien
Porte basculante de garage

Handleiding voor montage, bediening en onderhoud
Kanteldeur voor garages

Instrucciones de montaje, funcionamiento y mantenimiento
Puerta basculante para parking comunitario

Istruzioni per il montaggio, l'uso e la manutenzione
Porta basculante per garage

Instruções de montagem, funcionamento e manutenção
Porta basculante de garagem

Instrukcja montażu, eksploatacji i konserwacji
Uchylna brama garażowa

Szerelési, üzemeltetési és karbantartási útmutató
Billenő garázskapu

Návod k montáži, provozu a údržbě
Výklopná garážová vrata

Deutsch/English/Français/Nederlands/Español/Italiano/Português/Polski/Magyar/Česky/Русский/Slovensko
Norsk/Svenska/Suomi/Dansk/Slovensky/Türkçe/Lietuvių Kalba/Eesti/Latviešu Valoda/Hrvatski/Srpski
Ελληνικά/Română/Български

Deutsch	**Anleitung für Montage, Betrieb und Wartung -** Garagen-Kipptor	3
English	**Installation, Operating and Maintenance Instructions -** Retractable Up-and-Over Garage Doors	7
Français	**Instructions de montage, de manoeuvre et d'entretien -** Porte basculante de garage	11
Nederlands	**Handleiding voor montage, bediening en onderhoud -** Kanteldeur voor garages	15
Español	**Instrucciones de montaje, funcionamiento y mantenimiento -** Puerta basculante para parking comunitario	19
Italiano	**Istruzioni per il montaggio, l'uso e la manutenzione -** Porta basculante per garage	23
Português	**Instruções de montagem, funcionamento e manutenção -** Porta basculante de garagem	27
Polski	**Instrukcja montażu, eksploatacji i konserwacji -** Uchylna brama garażowa	31
Magyar	**Szerelési, üzemeltetési és karbantartási útmutató -** Billenő garázskapu	36
Česky	**Návod k montáži, provozu a údržbě -** Výklopná garážová vrata	40
Русский	**Инструкция по монтажу, эксплуатации и техобслуживанию -** Гаражные нижнеподвесные ворота	44
Slovensko	**Navodilo za montažo, obratovanje in vzdrževanje -** Garažna prevesna vrata	49
Norsk	**Håndbok for montering, drift og vedlikehold -** Vippeport til garasje	53
Svenska	**Anvisning för montering, drift och underhåll -** Vipport för garage	57
Suomi	**Asennus-, käyttö- ja huolto-ohje -** Autotallin kippiovi	61
Dansk	**Vejledning til montage, drift og service -** Garagevippeport	65
Slovensky	**Návod na montáž, prevádzku a údržbu -** Výklopná gar	69
Türkçe	**Montaj, İşletim ve Bakım Kılavuzu -** Yekpare garaj	73
Lietuvių Kalba	**Montavimo, naudojimo ir techninòs prieži ros instrukcija -** Plokžtumini	77
Eesti	**Paigaldus-, kasutus- ja hooldusjuhend -** Garaažikäänduks	81
Latviešu Valoda	**Montāžas, ekspluatācijas un apkopes instrukcija -** Garāžas paceļ	85
Hrvatski	**Uputa za montažu, pogon i održavanje -** Krilno podizna garažna vrata	89
Srpski	**Uputstvo za montažu, pogon i održavanje -** Krilno podizna	93
Ελληνικά	**Οδηγίες συναρμολόγησης, λειτουργίας και συντήρησης -** Μονοκόμματη	97
Română	**Instrucţiuni pentru montare, funcţionare şi întreţinere -** Uşă de garaj basculantă	102
Български	**Инструкция за монтаж, експлоатация и поддръжка -** С вертеливо-по	106

06.2008 / Artikel-Nr. 1 818 056

INHALTSVERZEICHNIS **SEITE**

I	**Mitgelieferte Artikel**	111
II	**Benötigtes Werkzeug zur Montage des Kipptores**	112
1	**SICHERHEITSBESTIMMUNGEN**	4
1.1	Verwendete Symbole und Signalwörter	4
1.2	Bestimmungsgemäße Verwendung	4
1.3	Allgemeine Sicherheitshinweise	4
2	**MONTAGE UND INBETRIEBNAHME**	5
2.1	Sicherheitshinweise	5
2.2	Montage	5
2.2.1	Tor für bauseitige Füllung	5
2.2.2	Deckenmontage	5
2.2.3	Torlaufkontrolle	5
2.2.4	Zargenfußwinkel	5
2.3	Inbetriebnahme	5
3	**PRÜFUNG UND WARTUNG**	5
3.1	Sicherheitshinweise	5
3.2	Zustand des Tores prüfen	5
3.3	Seilrollen und Drahtseile prüfen	6
3.4	Laufrollen und Laufschienen prüfen	6
3.5	Verschleißteile	6
4	**OBERFLÄCHENSCHUTZ**	6
5	**REINIGUNG UND PFLEGE**	6
5.1	Torflächen aus Stahl	6
5.2	Kunststoffscheiben	6
5.3	Typenschild	6
6	**HILFE BEI FUNKTIONSSTÖRUNGEN**	6
7	**DEMONTAGE**	6
	Bildteil	111-122

Verwendete Symbole

leichte Ausführung

schwere Ausführung

Tor-Schlupftür

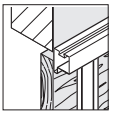

aufliegende Füllung

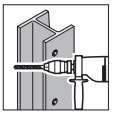

Stahl bohren

Beton/Mauerwerk bohren

korrekte Anordnung

Bauteil, langsam

Prüfen

unzulässige Anordnung

handfest verschrauben

nicht fest verschrauben

siehe Textteil

gesonderte Anleitungen

Urheberrechtlich geschützt!
Nachdruck, auch auszugsweise nur mit unserer Genehmigung. Änderungen vorbehalten.

Sorgen Sie dafür, dass diese Anleitung beim Betreiber des Tores verbleibt!
Bewahren Sie diese Anleitung und die Konformitätserklärung sorgfältig auf.
Tragen Sie die Serien-Nr. ein (siehe Typenschild).
Serien-Nr.: .....

1 SICHERHEITSBESTIMMUNGEN

Lesen und beachten Sie diese Anleitung!
Sie gibt Ihnen wichtige Informationen zur sicheren Montage, zum Betrieb und zur fachgerechten Pflege und Wartung des Garagentores.
Lassen Sie die Montage, Inbetriebnahme und Wartung von einem Sachkundigen (Kompetente Person gemäß EN 12635) nach dieser Anleitung durchführen. Die Anforderungen der Normen EN 12604 und EN 12635 sind dabei zu beachten.
Schäden, die durch Nichtbeachtung dieser Anleitung und der Sicherheitshinweise entstehen, entbinden den Hersteller von der Haftungspflicht.

1.1 Verwendete Symbole und Signalwörter

Spezielle Sicherheitshinweise erfolgen an den jeweils wichtigen Stellen. Sie sind mit den folgenden Symbolen und Signalwörtern gekennzeichnet.

VERLETZUNGSGEFAHR!
Schutzbrille und Schutzhandschuhe tragen.

ACHTUNG!
Warnt vor möglichen Körperverletzungen.

HINWEIS!
Warnt vor möglichen Sachschäden oder Funktionsstörungen.

1.2 Bestimmungsgemäße Verwendung

- Das Garagentor ist für den Außeneinsatz geeignet. Es schwenkt nach außen, nach innen und öffnet nach oben.
- Das Garagentor ist für den Betrieb mit einem Antrieb vorgesehen! Beachten Sie dabei die separaten Anweisungen zur Montage und Bedienung des Antriebs.

1.3 Allgemeine Sicherheitshinweise

VERLETZUNGSGEFAHR!
Bei Montagearbeiten immer Schutzbrille und Schutzhandschuhe tragen.

ACHTUNG!
- Schwenk- und Öffnungsbereich des Tores immer freihalten! Stellen Sie sicher, dass sich während der Torbetätigung keine Personen, insbesondere Kinder, oder Gegenstände im Bewegungsbereich des Tores befinden.
- Ändern oder entfernen Sie keine Bauteile! Sie könnten dadurch wichtige Sicherheitsbauteile außer Funktion setzen. Verwenden Sie ausschließlich auf das Garagentor abgestimmte Originalteile.
- Bringen Sie keine zusätzlichen fremden Bauteile an! Die Gegengewichte sind auf das Torblattgewicht abgestimmt.
- Funktionsteile, insbesondere Sicherheitsbauteile dürfen nur von Sachkundigen ausgetauscht werden.
- Der Betrieb des Tores unter Windeinwirkung kann gefährlich sein!
- Heben Sie niemals Gegenstände und/oder Personen mit dem Tor an!

HINWEIS!
Montieren Sie alle mitgelieferten Befestigungen gemäß der Montageanleitung! Die Funktionssicherheit des Tores kann sonst beeinträchtigt werden.

KORROSIONSGEFAHR!
- Schützen Sie das Tor vor aggressiven und ätzenden Mitteln, wie z.B. Salpeterreaktionen aus Steinen oder Mörtel, Säuren, Laugen, Streusalz, aggressiv wirkende Anstrichstoffe oder Dichtungsmaterial.
- Sorgen Sie für ausreichenden Wasserablauf und für Belüftung (Trocknung) im Bereich der Bodendichtung und der Zargenteile.

2 MONTAGE UND INBETRIEBNAHME

2.1 Sicherheitshinweise

VERLETZUNGSGEFAHR!
Schutzbrille und Schutzhandschuhe tragen.

ACHTUNG!
- Prüfen Sie die Eignung der mitgelieferten Befestigungsmittel entsprechend der baulichen Gegebenheiten. Befestigen Sie die Toranlage an tragenden Gebäudeteilen nur mit Genehmigung des Statikers.
- Tor gegen Umfallen absichern!
- Laufschiene sicher abstützen!
- Torblatt gegen Absturz sichern!

HINWEIS!
Beachten Sie den Texthinweis (z. B. Punkt 2.2.2) zum Bild. Er gibt Ihnen wichtige Informationen zur sicheren Montage und Betrieb des Garagentores.

2.2 Montage

Das Garagentor kann von innen hinter die Öffnung oder in die Öffnung eingebaut werden. Für den Einbau in die Öffnung wird ein zusätzlicher Rahmen benötigt.

Alle Maßangaben im Bildteil in mm.

2.2.1 Tor für bauseitige Füllung

ACHTUNG!
- Beachten Sie das maximal zulässige Füllungsgewicht.
- Bringen Sie erst die Füllung an das Tor an, bevor Sie die Gegengewichte einlegen und auf das Torblattgewicht abstimmen!

2.2.2 Deckenmontage

ACHTUNG!
Achten Sie bei der Deckenmontage auf ausreichende Kopffreiheit. Kürzen Sie bei Bedarf die Universalanker bündig mit der Unterkante der Laufschiene.

2.2.3 Torlaufkontrolle

HINWEIS!
Kontrollieren Sie den Torlauf. Für einen einwandfreien Torlauf müssen die Diagonalmaße (a) und (b) gleich sein. Die Gegengewichte müssen gleichmäßig verteilt sein!

2.2.4 Zargenfußwinkel

ACHTUNG!
Bringen Sie bei schrägen oder unebenen Baukörper den Zargenfußwinkel, als zusätzliche Befestigung der Seitenteile an (Bild 9.5)!

Für eine einfache und sichere Montage führen Sie die Arbeitsschritte nach Bild 1 bis Bild 9 sorgfältig durch!

2.3 Inbetriebnahme

ACHTUNG!
Halten Sie einen Sicherheitsabstand von 300 mm vor dem Tor ein!

Führen Sie einen Probelauf durch und überprüfen Sie das Tor entsprechend dem Kapitel 3 "Prüfung und Wartung“.

Sachkundig montiert und geprüft ist das Garagentor leichtgängig, funktionssicher und einfach zu bedienen.

3 PRÜFUNG UND WARTUNG

3.1 Sicherheitshinweise

ACHTUNG!
- Prüf- und Wartungsarbeiten mind. einmal jährlich (bei über 50 Torbetätigungen pro Tag alle 6 Monate) von einem Sachkundigen nach dieser Anleitung durchführen lassen!
- Schwenk- und Öffnungsbereich des Tores immer freihalten! Stellen Sie sicher, dass sich während der Torbetätigung keine Personen, insbesondere Kinder, oder Gegenstände im Bewegungsbereich des Tores befinden.

3.2 Zustand des Tores prüfen

- Prüfen Sie durch Sichtkontrolle den Allgemeinzustand des Tores, alle Bauteile und Sicherheitseinrichtungen auf Vollständigkeit, Zustand und Wirksamkeit.

- Kontrollieren Sie alle Befestigungspunkte auf festen Sitz. Bei Bedarf die Schrauben festziehen!
- Fetten Sie die Druckfeder und die Welle mit einem handelsüblichen Lithium-Seifen-Fett (Wälzlagerfett)!

3.3 Seilrollen und Drahtseile prüfen

- Die Seilrollen auf Verschleiß prüfen, bei starker Abnutzung oder Beschädigung durch einen Sachkundigen ersetzen lassen.
- Die Drahtseile auf Bruchstellen und Beschädigungen prüfen, schadhafte Drahtseile durch einen Sachkundigen ersetzen lassen!

3.4 Laufrollen und Laufschienen prüfen

- Die Laufschienen reinigen.
- Die Laufrollen auf Verschleiß prüfen, bei starker Abnutzung oder Beschädigung durch einen Sachkundigen ersetzen lassen.

3.5 Verschleißteile

ACHTUNG!
Lassen Sie die Verschleißteile (Seilrollen, Drahtseile, Laufrollen und die Gewichtsausgleichs-Vorrichtung) nach 250 000 Torbetätigungen (auf/zu) oder spätestens nach 5 Jahren, durch einen Sachkundigen erneuern. Verwenden Sie ausschließlich auf das Garagentor abgestimmte Originalteile, um das hohe Leistungsniveau an Qualität, Sicherheit, Zuverlässigkeit und Langlebigkeit sicherzustellen.

4 OBERFLÄCHENSCHUTZ

Tor mit Stahlfüllung
Das Torblatt ist aus verzinktem Material und Polyesterpulverbeschichtet. Kratzer oder kleinere Beschädigungen sind kein Reklamationsgrund. Erneuern Sie den Endanstrich bei Bedarf entsprechend der örtlichen atmosphärischen Belastung.
Beachten Sie hierfür folgende Schritte:

1. Torfläche leicht anschleifen mit feinem Schleifpapier (mind. 180er Körnung).
2. Torfläche mit Wasser reinigen und trocknen.
3. Torfläche mit einem lösemittelhaltigen 2K-Epoxid Haftgrund und einem handelsüblichen Kunstharzlack für den Außenbereich anstreichen. Stimmen Sie beide Anstriche aufeinander ab. Beachten Sie hierbei die Verarbeitungshinweise des Lackherstellers.

5 REINIGUNG UND PFLEGE

5.1 Torflächen aus Stahl

Torflächen mit klarem Wasser und weichem Schwamm oder mit handelsüblichen Lackreinigern reinigen.

5.2 Kunststoffscheiben

HINWEIS!
Keine scheuernden Reinigungsmittel, scharfe Werkzeuge oder alkoholhaltige Glasreiniger verwenden! Sie lösen Spannungsrisse aus und beschädigen die Scheiben.

Kunststoffscheiben mit klarem Wasser und einem weichen Tuch oder Schwamm reinigen. Bei stärkerer Verschmutzung verwenden Sie einen milden, acrylverträglichen Kunststoffreiniger. Beachten Sie auch die Anwendungshinweise des Herstellers.

5.3 Typenschild

Das Typenschild reinigen, es sollte immer deutlich lesbar sein.

6 HILFE BEI FUNKTIONSSTÖRUNGEN

Bei Schwergängigkeit oder anderen Störungen überprüfen Sie alle Funktionsteile. Beachten Sie hierfür das Kapitel 3 "PRÜFUNG UND WARTUNG". Bei Unklarheiten wenden Sie sich bitte an einen Sachkundigen.

7 DEMONTAGE

Lassen Sie das Tor von einem Sachkundigen demontieren und fachgerecht entsorgen.

CONTENTS **PAGE**

I	**Supplied article**	111
II	**Tools needed to fit the retractable up-and-over garage door**	112
1	**SAFETY REQUIREMENTS**	8
1.1	Symbols and key words used	8
1.2	Designated use	8
1.3	General safety advice	8
2	**FITTING AND INITIAL OPERATION**	9
2.1	Safety advice	9
2.2	Fitting	9
2.2.1	Door open for on-site infill	9
2.2.2	Fitting to ceiling	9
2.2.3	Checking the door action	9
2.2.4	Frame shoe bracket	9
2.3	Initial operation	9
3	**CHECKS AND MAINTENANCE**	
3.1	Safety advice	9
3.2	Checking the condition of the door	9
3.3	Checking the pulleys and lifting cables	10
3.4	Checking the rollers and tracks	10
3.5	Wearing parts	10
4	**SURFACE PROTECTION**	10
5	**CLEANING AND CARE**	
5.1	Steel door surfaces	10
5.2	Synthetic panes	10
5.3	Type plate	10
6	**TROUBLESHOOTING**	10
7	**DISMANTLING**	10
	Illustrated section	111-122

Copyright!
No part of this instruction manual may
be reproduced without our prior permission.
Subject to changes.

Symbols used

Light version

Heavy version

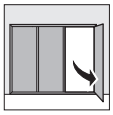

Door with wicket door

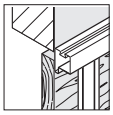

Surface infill

Steel drilling

Concrete/ brickwork drilling

Correct arrangement

Structural component, slow

Check

Impermissible arrangement

Hand-tighten screws

Do not screw tightly

See text section

Separate instructions

Make sure that these instructions are retained by the operator of the garage door!
Keep these instructions and the declaration of conformity in a safe place for later reference.
Enter the serial no. (see type plate).
Serial no.: .....

1 SAFETY REQUIREMENTS

Read and follow these instructions carefully!
They provide you with important information on the safe fitting, operation as well as proper care and maintenance of the garage door.
Installation, putting into operation and maintenance must be carried out by a qualified specialist (competent person as defined in EN 12635) in accordance with these instructions. In doing so, the requirements in EN 12604 and EN 12635 must be complied with. Damage incurred as a result of failing to comply with these instructions and safety advice shall exempt the manufacturer from all liability.

1.1 Symbols and key words used

Special safety advice and/or instructions are provided at the respectively relevant sections. They are denoted by the following symbols and key words.

RISK OF INJURY!
Wear protective goggles and gloves.

CAUTION!
Warns about the risk of physical injury.

NOTE!
Warns about the risk of damage to property or malfunctions.

1.2 Designated use

- The garage door is suitable for outdoor applications. It opens outwards and retracts with an up-and-over action.
- The garage door is prepared for use with an operator! Observe the separate fitting and operating instructions of the operator.

1.3 General safety advice

RISK OF INJURY!
When fitting, always wear protective goggles and gloves.

CAUTION!
- Always allow sufficient clearance for the swing-out action of the door! When operating the door, always make sure that there are no objects or persons, especially children, within the door's range of move-ment.
- Do not alter or remove any structural components! You otherwise risk putting important safety components out of operation. Only use genuine spare parts specifically designed for the garage door.
- Do not attach any additional structural components of another make! The counter weights are matched to the door leaf weight.
- Functional parts, in particular safety-related components, should only be replaced by a specialist.
- Operating the door under wind pressure can be dangerous!
- Never lift objects and/or persons with the door!

NOTE!
Attach all the supplied fixings and fastenings in accordance with the fitting instructions! Failure to do so could otherwise impair the functional safety of the door.

RISK OF CORROSION!
- Protect the door from caustic, aggressive substances, e.g. nitrous reactions from stones or mortar, acids, alkali solutions, de-icing salt, aggressive paints or sealants.
- Ensure adequate drainage and ventilation (drying) near the bottom seal and frame parts.

2 FITTING AND INITIAL OPERATION

2.1 Safety advice

RISK OF INJURY!
Wear protective goggles and gloves.

CAUTION!
- Check the suitability of the supplied fixings and fastenings for the situation on site. Only fasten the door system to supporting structures with permission from the structural engineer.
- Safeguard the door against falling over!
- Support the track safely and securely!
- Safeguard the door leaf against crashing to the floor!

NOTE!
Note the written information to be read in conjunction with the figure (e.g. point 2.2.2). It provides you with important pointers on how to safely fit and operate the garage door.

2.2 Fitting

The garage door can be installed from inside the garage, either behind the opening or in the opening. An additional frame is required if the door is installed in the opening.

All the dimensions stated in the illustrated section are in mm.

2.2.1 Door open for on-site infill

CAUTION!
- Observe the maximum permissible infill weight.
- Install the infill in the door before inserting the counter weight and adjusting to the door leaf weight!

2.2.2 Fitting to ceiling

CAUTION!
When fitting to the ceiling, make sure that you have sufficient headroom. If necessary, shorten the universal anchor flush with the bottom edge of the track.

2.2.3 Checking the door action

NOTE!
Check the door action. To ensure a smooth-running door, the diagonal dimensions ⓐ and ⓑ must be the same. The counter weights must be uniformly distributed!

2.2.4 Frame shoe bracket

CAUTION!
Install a frame shoe bracket to pitched or uneven building structures to additionally fasten the side elements (Figure 9.5)!

For simple and easy assembly, carefully go through the work steps illustrated in Figures 1 to 9!

2.3 Initial operation

CAUTION!
Maintain a safety distance of 300 mm in front of the door!

Make a test run and check the door in accordance with section 3 "Checks and Maintenance".

When the garage door is properly fitted and checked, it runs smoothly, functions safely and is easy to operate.

3 CHECKS AND MAINTENANCE

3.1 Safety advice

CAUTION!
- Have the door inspected and maintained at least once a year (or every 6 months with over 50 door actuations per day) by a specialist in accordance with these instructions!
- Always allow sufficient clearance for the swing-out action of the door!
  When operating the door, always make sure that there are no objects or persons, especially children, within the door's range of movement.

3.2 Checking the condition of the door

- Make a visual check of the general condition of the door, all the structural components and safety devices to ensure that these are still complete, effective and in good working order.

- Check that all the fixings points are firmly seated, and if necessary, tighten the screws!
- Grease the compression spring and shaft with a commercially available lithium soap-based grease (bearing grease)!

3.3 Checking the pulleys and lifting cables

- Check the pulleys for wear. If these appear to be worn, have them replaced by a specialist.
- Check the lifting cables for breaks and damage. Have damaged lifting cables replaced by a specialist!

3.4 Checking the rollers and tracks

- Clean the tracks.
- Check the rollers for wear. If these appear to be worn, have them replaced by a specialist.

3.5 Wearing parts

CAUTION!
Have the wearing parts (pulleys, lifting cables, rollers, and the counterbalance equipment) replaced by a specialist after 250,000 door cycles (open/close) or after 5 years at the latest. In order to ensure the high performance standard of quality, safety, reliability and durability, only use genuine spare parts specifically designed for the garage door.

4 SURFACE PROTECTION

Door with steel infill

The door leaf is made of galvanised steel and has been primed with a polyester powder-coating. Scratches or minor damage do not constitute grounds for complaint. Renew the final coat as and when necessary, depending on the local climatic conditions.

In doing so, please carry out the following steps:

1. Slightly sand down the door surface with fine emery paper (at least 180-size grain).
2. Clean the door surface with water and dry.
3. Treat the door surface with a solvent-based 2-component epoxy adhesive primer and a commercially available resin paint for outdoor applications. Both coats must be compatible. In the process, follow the manufacturer's directions for use.

5 CLEANING AND CARE

5.1 Steel door surfaces

Clean the door surfaces with clear water and a soft sponge or with commercially available paint cleaners.

5.2 Synthetic panes

NOTE!
Do not use any abrasive cleaning agents, sharp tools or glass cleaners containing alcohol! They can cause stress cracking and damage the panes.

Clean synthetic panes with clear water and a soft cloth or sponge. In the case of heavier soiling, use a mild, acrylic-compatible plastics cleaner. Please also follow the manufacturer's directions for use.

5.3 Type plate

Clean the type plate - it should be clearly legible at all times.

6 TROUBLESHOOTING

In the event of a sluggish door action or other malfunctions, check all the functional components. In this connection, refer to section 3 "CHECKS AND MAINTENANCE". If any points are unclear, consult a specialist.

7 DISMANTLING

Have the door dismantled and properly disposed of by a specialist.

TABLE DES MATIERES **PAGE**

I	**Articles livrés**	111
II	**Outils nécessaires pour le montage de la porte basculante**	112
1	**PRESCRIPTIONS DE SECURITE**	12
1.1	Symboles et avertissements utilisés	12
1.2	Utilisation conforme	12
1.3	Prescriptions générales de sécurité	12
2	**MONTAGE ET MISE EN SERVICE**	13
2.1	Consignes de sécurité	13
2.2	Montage	13
2.2.1	Porte pour remplissage par l'utilisateur	13
2.2.2	Montage au plafond	13
2.2.3	Contrôle du trajet de la porte	13
2.2.4	Butées de porte	13
2.3	Mise en service	13
3	**CONTRÔLE ET MAINTENANCE**	13
3.1	Consignes de sécurité	13
3.2	Contrôle de l'état de la porte	14
3.3	Contrôle de la tension des ressorts de traction	14
3.4	Contrôle des galets et des rails de guidage	14
3.5	Pièces d'usure	14
4	**PROTECTION DES SURFACES**	14
5	**NETTOYAGE ET ENTRETIEN**	14
5.1	Surfaces de porte en acier	14
5.2	Vitres synthétiques	14
5.3	Plaque d'identification	14
6	**AIDE AU DEPANNAGE**	14
7	**DEMONTAGE**	14
	Illustration	111-122

Droits d'auteur réservés!
Reproduction même partielle uniquement avec notre autorisation.
Sous réserve de modifications.

Symboles employés

Exécution légère

Exécution lourde

Portillon séparé de garage

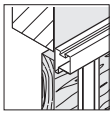
Remplissage sur le cadre

Percer de l'acier

Percer du béton de la maçonnerie

Disposition correcte

Elément, lent

Contrôle

Disposition non autorisée

Vissage serré

Vissage desserré

Voir texte

Notices séparées

Veillez à ce que les présentes instructions soient remises à l'exploitant de la porte! Conservez précieusement cette notice de montage ainsi que la déclaration de conformité.
Complétez le n° de série (voir la plaque d'identification).
N° de série: .....

1 PRESCRIPTIONS DE SECURITE

Lisez ces instructions et respectez-les à la lettre!
Elles vous fournissent des informations importantes pour un montage sûr, ainsi que pour un entretien et une maintenance professionnels de la porte de garage.
Faites effectuer le montage, la mise en service et l'entretien par un expert (personne compétente selon EN 12635) suivant la présente notice de montage. Les exigences des normes EN 12604 en EN 12635 doivent être observées. Les dommages causés par le non-respect des présentes instructions et des consignes de sécurité annulent la responsabilité du fabricant..

1.1 Symboles et avertissements utilisés

Des consignes de sécurité spéciales sont fournies aux endroits importants. Elles sont mises en valeur par les symboles et avertissements suivants.

RISQUE DE BLESSURE!
Portez des lunettes et des gants de protection.

ATTENTION!
Mise en garde contre d'éventuelles lésions corporelles.

REMARQUE!
Mise en garde contre d'éventuels dégâts matériels ou défaillances fonctionnelles.

1.2 Utilisation conforme

- La porte de garage convient pour un usage extérieur. Elle bascule vers l'extérieur, vers l'intérieur et s'ouvre vers le haut.
- La porte de garage est destinée à fonctionner avec une motorisation! Respectez les notices séparées de la motorisation quant au montage et à la commande de cette dernière.

1.3 Prescriptions générales de sécurité

RISQUE DE BLESSURE!
Lors des travaux de montage, portez toujours des lunettes et des gants de protection.

ATTENTION!
- Toujours maintenir libre la zone de basculement et d'ouverture de la porte! Lors de la manoeuvre de la porte, assurez-vous qu'il ne se trouve personne, en particulier des enfants, ou des objets dans la zone de débattement de la porte.
- Ne modifiez ni ne déposez aucune pièce fonctionnelle! Vous pourriez ainsi mettre hors service des éléments de sécurité importants. Utilisez uniquement des pièces originales prévues pour cette porte de garage.
- Ne montez aucune pièce additionnelle étrangère! Les contrepoids sont dimensionnés pour le poids du tablier.
- Les pièces fonctionnelles, en particulier les composants de sécurité, peuvent être uniquement remplacées par des professionnels.
- La manoeuvre de la porte sous l'influence du vent peut être dangereuse!
- Ne soulevez jamais d'objets et/ou de personnes à l'aide de la porte!

REMARQUE!
Montez toutes les fixations fournies conformément aux instructions de montage! Dans le cas contraire, la sécurité de fonctionnement de la porte peut être mise en danger.

RISQUE DE CORROSION!
- Protégez la porte contre les produits agressifs et corrosifs, comme les réactions nitreuses des pierres ou du mortier, les acides, les bases, le sel d'épandage, les revêtements ou mastics agressifs.
- Veillez à une bonne évacuation des eaux et une aération (séchage) dans la partie du joint de sol et des parties d'huisserie.

2 MONTAGE ET MISE EN SERVICE

2.1 Prescriptions de sécurité

RISQUE DE BLESSURE
Portez des lunettes et des gants de protection.

ATTENTION!
- Vérifiez que les dispositifs de fixation fournis soient compatibles avec les conditions du chantier. Ne fixez l'installation de porte à des éléments porteurs du bâtiment qu'avec l'autorisation d'un spécialiste en statistiques.
- Immobilisez la porte pour qu'elle ne puisse pas tomber!
- Supportez efficacement les rails de guidage!
- Protégez le tablier contre la chute!

REMARQUE!
Respectez les consignes de texte (p.e. point 2.2.2) avec les illustrations. Elles fournissent des informations importantes pour un montage et une utilisation sûrs de la porte de garage.

2.2 Montage

La porte de garage peut être installée à l'intérieur derrière l'ouverture jour ou dans l'ouverture jour. Pour le montage dans l'ouverture jour, un cadre supplémentaire est requis.

Toutes les dimensions dans la partie illustrations sont en mm.

2.2.1 Porte pour remplissage par l'utilisateur

ATTENTION!
- Respectez le poids de remplissage maximal autorisé.
- Procédez d'abord au remplissage avant d'installer les contrepoids et de les dimensionner par rapport au poids du tablier!

2.2.2 Montage au plafond

ATTENTION!
Lors du montage au plafond, veillez à une liberté de mouvement suffisante. Si néces-saire, raccourcissez la patte d'ancrage universelle affleurante avec le côté inférieur des rails de guidage.

2.2.3 Contrôle du trajet de la porte

REMARQUE!
Contrôlez le trajet de porte. Pour un trajet de porte sans problèmes, les dimensions diagonales ⓐ et ⓑ doivent être identiques. Les contrepoids doivent être répartis de façon équitable!

2.2.4 Equerre de pied du cadre dormant

ATTENTION!
En cas de construction oblique ou inégale, ajoutez l'équerre de pied du cadre dormant en tant que fixation des parties latérales supplémentaire (illustration 9.5)!

Pour un montage simple et sûr, suivez soigneusement les étapes suivant les figures 1 à 9!

2.3 Mise en service

ATTENTION!
Respectez une distance de sécurité de 300 mm devant la porte!

Effectuez un trajet d'essai et testez la porte comme spécifié au chapitre 3 "Contrôle et maintenance".

Montée et testée de manière professionnelle, la porte de garage fonctionne souplement et sûrement et est aisée à manœuvrer.

3 CONTRÔLE ET MAINTENANCE

3.1 Sicherheitshinweise

ATTENTION!
- Faites effectuer les travaux de contrôle et d'entretien au moins une fois par an (tous les 6 mois pour plus de 50 manœuvres de porte par jour) par un spécialiste suivant la présente notice de montage!
- Toujours maintenir libre la zone de basculement et d'ouverture de la porte! Lors de la manœuvre de la porte, assurez-vous que personne, en particulier des enfants, ou des objets ne se trouve dans la zone de débattement de la porte.

3.2 Contrôle de l'état de la porte

- Contrôlez visuellement l'état général de la porte: vérifiez si la porte, tous ses composants et les équipements de sécurité sont complets et en bon état et qu'ils fonctionnent correctement.
- Vérifiez si tous les points de fixation sont bien serrés. En cas de besoin, resserrez les vis!
- Lubrifiez tous les pivots et l'arbre avec une graisse au lithium courante (graisse de roulement)!

3.3 Contrôle des galets à câble et des câbles mécaniques

- Vérifiez l'état d'usure des galets à câble et faites les remplacer par un expert en cas de forte usure ou d'endommagement.
- Vérifiez l'apparition de points de capture et d'endommagement des câbles mécaniques et faites remplacer les câbles mécaniques défectueux par un expert!

3.4 Contrôle des galets et des rails de guidage

- Nettoyez les rails de guidage.
- Contrôlez l'usure des galets; en cas d'usure importante ou de dommage, faites-les remplacer par un spécialiste.

3.5 Pièces d'usure

ATTENTION!
Faites remplacer les pièces d'usure (galets à câble, câbles mécaniques, galets et le dispositif du système d'équilibrage) par un spécialiste après 250 000 manœuvres de porte (ouverture/fermeture) ou au plus tard après 5 ans. Utilisez exclusivement les pièces originales conçues pour la porte de garage afin d'assurer la performance au niveau de la qualité, de la sécurité, de la fiabilité et de la durée de vie.

4 PROTECTION DES SURFACES

Porte avec remplissage acier
Le tablier de porte réalisé en matériau galvanisé a reçu un revêtement d'apprêt à base de poudre de polyester. Les égratignures et petites irrégularités ne peuvent donner lieu à réclamation. Renouvelez la couche de finition en cas de besoin, conformément à la charge atmosphérique locale.

Pour ce faire, respectez les étapes suivantes:

1. Poncez légèrement la surface de la porte avec un papier émeri fin (grain min. 180).
2. Nettoyez la surface de la porte à l'eau et séchez-la.
3. Appliquez d'abord une couche d'adhésion à base d'une résine époxy bicomposant, puis une couche de finition courante à base de résine synthétique pour usage extérieur. Les deux peintures doivent être compatibles entre elles. Respectez les consignes de mise en oeuvre du fabricant de peinture.

5 NETTOYAGE ET ENTRETIEN

5.1 Surfaces de porte en acier

Nettoyez les surfaces de la porte à l'eau claire et une éponge douce, ou avec un produit ordinaire de nettoyage des peintures.

5.2 Vitres synthétiques

REMARQUE!
N'utilisez pas de produits nettoyants abrasifs, d'outils acérés ou de nettoyants pour verre contenant de l'alcool! Ils provoquent des criques de tension et endommagent les vitres.

Nettoyez les vitres synthétiques à l'eau claire et un chiffon doux ou une éponge. En cas d'encrassement rebelle, utilisez un nettoyant pour plastiques doux, convenant pour l'acryle. Respectez les consignes d'utilisation du fabricant.

5.3 Plaque d'identification

Nettoyez la plaque d'identification pour qu'elle soit toujours clairement lisible.

6 AIDE AU DEPANNAGE

En cas de manoeuvre difficile ou d'autres problèmes, vérifiez toutes les pièces fonctionnelles.
Respectez pour ce faire les consignes du chapitre 4 "CONTRÔLE ET MAINTENANCE".
En cas d'imprécision, adressez-vous à un spécialiste.

7 DÉMONTAGE

Faites démonter la porte par un spécialiste et éliminez-la de façon appropriée..

INHOUDSOPGAVE **BLZ.**

I	**Meegeleverde artikels**	111
II	**Nodige werktuig voor de montage van de kanteldeur**	112
1	**VEILIGHEIDSBEPALINGEN**	16
1.1	Gebruikte symbolen en signaalwoorden	16
1.2	Gebruik conform de voorschriften	16
1.3	Algemene veiligheidsrichtlijnen	16
2	**MONTAGE EN INBEDRIJFSTELLING**	17
2.1	Veiligheidsrichtlijnen	17
2.2	Montage	17
2.2.1	Deur voor vulling door de klant	17
2.2.2	Montage aan het plafond	17
2.2.3	Controle van de deurloop	17
2.2.4	Kozijnvoethoeken	17
2.3	Inbedrijfstelling	17
3	**CONTROLE EN ONDERHOUD**	17
3.1	Veiligheidsrichtlijnen	17
3.2	Toestand van de deur controleren	17
3.3	Kabelrollen en stalen kabels controleren	18
3.4	Looprollen en looprails controleren	18
3.5	Slijtagedelen	18
4	**BESCHERMING VAN HET OPPERVLAK**	18
5	**REINIGING EN VERZORGING**	18
5.1	Stalen deuroppervlak	18
5.2	Kunststof beglazing	18
5.3	Kentekenplaatje	18
6	**HULP BIJ FUNCTIESTORINGEN**	18
7	**DEMONTAGE**	18
	Afbeeldingen	111-122

Door de auteurswet beschermd!
Gehele of gedeeltelijke nadruk is zonder onze toestemming niet toegestaan.
Constructiewijzigingen voorbehouden.

Gebruikte symbolen

lichte uitvoering

zware uitvoering

doorloopdeur

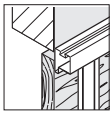

opliggende vulling

boren in staal

boren in beton/ metselwerk

correcte rangschikking

constructiedeel, langzaam

controleren

ontoelaatbare rangschikking

handvast aanschroeven

niet vast aanschroeven

zie tekst

afzonderlijke handleidingen

Zorg ervoor dat deze handleiding bij de gebruiker van de garagedeur blijft!
Bewaar deze handleiding en de conformiteitsverklaring zorgvuldig.
Noteer het serienummer (zie kentekenplaatje).
Serienummer: .....

1 VEILIGHEIDSBEPALINGEN

Lees en houd rekening met deze handleiding!
Zij geeft u belangrijke informatie over de veilige montage, het gebruik, de vakkundige instandhouding en het onderhoud van de garagedeur.
Laat de montage, de inbedrijfstelling en het onderhoud door een vakman (bevoegd persoon volgens EN 12635) volgens deze handleiding uitvoeren.
De eisen van de normen EN 12604 en EN 12635 dienen daarbij in acht te worden genomen. Voor beschadigingen ontstaan door het niet respecteren van deze handleiding en de veiligheidsrichtlijnen kan de fabrikant niet aansprakelijk worden gesteld.

1.1 Gebruikte symbolen en signaalwoorden

Speciale veiligheidsrichtlijnen worden vermeld op de belangrijke plaatsen. Zij worden gekenmerkt door de volgende symbolen en signaalwoorden.

GEVAAR VOOR LETSELS!
Veiligheidsbril en beschermingshandschoenen dragen.

LET OP!
Waarschuwing voor mogelijke letsels.

TIP!
Waarschuwing voor mogelijke beschadigingen of functiestoringen.

1.2 Gebruik conform de voorschriften

- De garagedeur is geschikt voor buitentoepassing. Zij zwenkt naar buiten, naar binnen en opent naar boven.
- De garagedeur is uitgerust met een aandrijving! Houd rekening met de afzonderlijke richtlijnen bij de montage en de bediening van de aandrijving.

1.3 Algemene veiligheidsrichtlijnen

GEVAAR VOOR LETSELS!
Bij montagewerken altijd een veiligheidsbril en beschermingshandschoenen dragen.

LET OP!
- Het zwenk- en openingsbereik van de deur altijd vrijhouden! Vergewis u ervan dat er zich tijdens de deurbediening geen personen, vooral kinderen, of voorwerpen in het bewegingsbereik van de deur bevinden.
- Wijzig of verwijder geen bouwdelen! Daardoor kunnen belangrijke veiligheidsfuncties buiten werking worden gesteld. Gebruik uitsluitend de op de garagedeur afgestemde originele bouwdelen.
- Breng geen extra bouwdelen van vreemde makelij aan! De tegengewichten zijn op het deurbladgewicht afgestemd.
- Functionele onderdelen, in het bijzonder veiligheidsbouwdelen, mogen enkel door een vakman worden vervangen.
- De bediening van de deur bij windbelasting kan gevaarlijk zijn!
- Til nooit voorwerpen en/of personen op met de deur!

TIP!
Monteer alle meegeleverde bevestigingen overeenkomstig de montagehandleiding! Zoniet kan de functionele veiligheid van de deur worden verminderd.

CORROSIEGEVAAR!
- Bescherm de deur tegen agressieve en bijtende middelen, zoals salpeterzuur uit stenen of mortel, zuren, logen, strooizout, agressief werkende verfstoffen of afdichtingsmateriaal.
- Zorg voor voldoende waterafvoer en ventilatie (droging) in het bereik van de vloerafdichting en van de kozijnzijstijlen.

2 MONTAGE EN INBEDRIJFSTELLING

2.1 Veiligheidsrichtlijnen

GEVAAR VOOR LETSELS!
Veiligheidsbril en beschermingshandschoenen dragen.

LET OP!
- Controleer de geschiktheid van de meegeleverde bevestigingsmiddelen overeenkomstig de bouwkundige omstandigheden. De deurinstallatie enkel met toestemming van de staticus aan dragende gebouwdelen bevestigen.
- Deur tegen het omvallen beveiligen!
- Looprails veilig ondersteunen!
- Deurblad tegen het neervallen beveiligen!

TIP!
Let op de opmerking (bv. punt 2.2.2) bij de afbeelding. Deze geeft u belangrijke informatie voor een veilige montage en bediening van de garagedeur.

2.2 Montage

De garagedeur kan van binnen achter de opening of in de opening worden ingebouwd. Voor de inbouw in de opening is een bijkomende omraming nodig.

Alle maataanduidingen op de illustraties in mm.

2.2.1 Deur voorbereid voor vulling door de klant

LET OP!
- Houd rekening met het maximaal toegelaten vullingsgewicht.
- Breng eerst de vulling van de deur aan, voor u de tegengewichten aanbrengt en op het deurbladgewicht afstemt!

2.2.2 Montage aan het plafond

LET OP!
Let er bij de montage aan het plafond op dat voldoende ruimte boven het hoofd aanwezig is. Indien noodzakelijk de universele ankers inkorten tot onderkant looprail.

2.2.3 Controle van de deurloop

TIP!
Controleer de deurloop. Voor een soepele deurloop dienen de diagonaalmaten (a) en (b) gelijk te zijn. De tegengewichten moeten gelijkmatig verdeeld zijn!

2.2.4 Kozijnvoethoeken

LET OP!
Bij schuine of oneffen bouwconstructie de kozijnvoethoeken aanbrengen, als bijkomende bevestiging van de zijdelen (afbeelding 9.5)!

Voor een gemakkelijke en veilige montage dient u de montagestappen volgens afbeelding 1 tot 9 zorgvuldig door te voeren!

2.3 Inbedrijfstelling

LET OP!
Veiligheidsafstand van 300 mm voor de deur vrijhouden!

Voer een proefloop uit en controleer de deur volgens hoofdstuk 3 “Controle en onderhoud”.

Vakkundig gemonteerd en gecontroleerd is de garagedeur soepel, bedieningsveilig en eenvoudig te bedienen.

3 CONTROLE EN ONDERHOUD

3.1 Veiligheidsrichtlijnen

LET OP!
- Controle- en onderhoudswerken minstens éénmaal per jaar (bij meer dan 50 deurbedieningen per dag, om de 6 maanden) door een vakman volgens deze handleiding laten uitvoeren!
- Het zwenk- en openingsbereik van de deur altijd vrijhouden! Vergewis u ervan dat er zich tijdens de deurbediening geen personen, vooral kinderen, of voorwerpen in het bewegingsbereik van de deur bevinden.

3.2 Toestand van de deur controleren

- De algemene toestand van de deur visueel controleren, alle bouwdelen en veiligheidsuitrustingen op volledigheid, toestand en werking nakijken.

- Controleer of alle bevestigingspunten goed vastzitten. Eventueel de schroeven vastdraaien!
- De drukveer en de as invetten met in de handel verkrijgbaar lithiumvet (rollagervet)!

3.3 Kabelrollen en stalen kabels controleren

- De kabelrollen op slijtage controleren, bij sterke slijtage of beschadiging door een vakman laten vervangen.
- De stalen kabels op breukplaatsen en beschadigingen controleren, beschadigde stalen kabels door een vakman laten vervangen!

3.4 Looprollen en looprails controleren

- De looprails reinigen.
- De looprollen op slijtage controleren, bij sterke slijtage of beschadiging door een vakman laten vervangen.

3.5 Slijtagedelen

LET OP!
Laat de slijtagedelen (kabelrollen, stalen kabels, looprollen en de gewicht-suit-balanceringsinstallatie) na ca. 250 000 deurbedieningen (open/dicht) of ten laatste na 5 jaar door een vakman vervangen. Gebruik uitsluitend de op de garagedeur afgestemde originele delen om het hoge niveau van kwaliteit, veiligheid, betrouwbaarheid en duurzaamheid te garanderen.

4 BESCHERMING VAN HET OPPERVLAK

Deur met staalplaatvulling
Het deurblad is verzinkt en voorzien van een polyesterpoedergrondverf. Krassen of kleine beschadigingen kunnen geen aanleiding geven tot klachten. De eindlaag indien nodig vernieuwen overeenkomstig de plaatselijke atmosferische belasting.
Let hierbij op de volgende punten:

1. Het deuroppervlak lichtjes schuren met fijn schuurpapier (korreling min. 180).
2. Met water reinigen en drogen.
3. Een oplosmiddelhoudende 2K-epoxy-grondverf en een in de handel verkrijgbare kunstharslak aanbrengen. Beide lagen op elkaar afstemmen. Let hierbij op de gebruiksaanwijzingen van de fabrikant.

5 REINIGING EN VERZORGING

5.1 Stalen deuroppervlak

Deuroppervlak met zuiver water en een zachte spons of met in de handel verkrijgbare lakreinigingsproducten schoonmaken.

5.2 Kunststof beglazing

TIP!
Geen schurende reinigingsmiddelen, scherpe werktuigen of alcoholhoudende glasreinigers gebruiken! Zo ontstaan spanningsscheuren die de beglazing kunnen beschadigen.

Kunststof beglazing met zuiver water en een zachte doek of een spons reinigen. Bij sterke verontreiniging een milde kunststof- of acrylreiniger gebruiken. Let op de gebruikstip van de fabrikant.

5.3 Kentekenplaatje

Het kentekenplaatje reinigen. Dit moet altijd duidelijk leesbaar zijn.

6 HULP BIJ FUNCTIESTORINGEN

Bij een stroeve deurloop of andere storingen alle bewegende delen controleren. Let hierbij op hoofdstuk 3 "CONTROLE EN ONDERHOUD".
Bij onduidelijkheden wendt u zich het best tot een vakman.

7 DEMONTAGE

Laat de deur door een vakman demonteren en deskundig bergen.

ÍNDICE **PÁGINA**

I	**Artículos suministrados**	111
II	**Herramientas necesarias para el montaje de la puerta basculante**	112
1	**NORMAS DE SEGURIDAD**	20
1.1	Símbolos y palabras de advertencia utilizados	20
1.2	Uso apropiado	20
1.3	Indicaciones generales de seguridad	20
2	**MONTAJE Y PUESTA EN MARCHA**	21
2.1	Indicaciones de seguridad	21
2.2	Montaje	21
2.2.1	Puerta para revestimiento por el cliente	21
2.2.2	Montaje en el techo	21
2.2.3	Control del funcionamiento de la puerta	21
2.2.4	Ángulo de pie de cerco	21
2.3	Puesta en marcha	21
3	**COMPROBACIÓN Y MANTENIMIENTO**	21
3.1	Indicaciones de seguridad	21
3.2	Comprobación del estado de la puerta	22
3.3	Comprobación de las poleas de cables y de los cables metálicos	22
3.4	Comprobación de las ruedas y de los carriles-guía	22
3.5	Piezas de desgaste	22
4	**PROTECCIÓN DE LA SUPERFICIE**	22
5	**LIMPIEZA Y CUIDADO**	22
5.1	Superficies de acero de la puerta	22
5.2	Acristalamiento de material sintético	22
5.3	Placa de características	22
6	**COMPORTAMIENTO EN CASO DE FALLOS DE FUNCIONAMIENTO**	22
7	**Ilustraciones**	22
	Bildteil	111-122

Copyright.
Prohibida la reproducción íntegra o parcial sin nuestra autorización.
Reservado el derecho a modificaciones.

Símbolos utilizados

Versión ligera

Versión pesada

Puerta peatonal

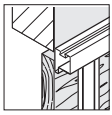
Revestimiento saliente

Perforar acero

Perforar hormigón/ mampostería

Emplazamiento correcto

Elemento, lento

Comprobar

Emplazamiento no autorizado

Atornillar a mano

No atornillar con fuerza

Véase la parte del texto

Instrucciones específicas

Estas instrucciones deben permanecer en el poder del usuario de la puerta.
Guarde cuidadosamente estas instrucciones y la declaración de conformidad.
Anote el número de serie (véase placa de características).
Nº de serie: .....

1 NORMAS DE SEGURIDAD

Lea y siga estas instrucciones.
Le proporcionarán importantes informaciones para el montaje y funcionamiento seguro de la puerta de garaje, así como para su correcto cuidado y mantenimiento.
Encargue a un experto (persona competente según EN 12635) que realice, siguiendo estas instrucciones, el montaje, la puesta en marcha y el mantenimiento. Para ello se deben tener en cuenta los requisitos de las normas EN 12604 y EN 12635. El incumplimiento de estas instrucciones y de las indicaciones de seguridad, eximen al fabricante de su responsabilidad sobre los daños que de ello se deriven.

1.1 Símbolos y palabras de advertencia utilizados

En cada punto importante aparecen indicaciones de seguridad especiales. Están caracterizadas por los siguientes símbolos y palabras de advertencia.

¡PELIGRO DE LESIONES!
Llevar gafas protectoras y guantes protectores.

¡ATENCIÓN!
Advierte de posibles lesiones.

¡INDICACIÓN!
Advierte de posibles daños materiales o fallos de funcionamiento.

1.2 Uso apropiado

- La puerta de garaje es adecuada para su uso en el exterior. Bascula hacia fuera y hacia dentro y abre hacia arriba.
- La puerta de garaje está prevista para el uso con un automatismo. Tenga en cuenta las instrucciones de montaje y funcionamiento del automatismo.

1.3 Indicaciones generales de seguridad

¡PELIGRO DE LESIONES!
Llevar siempre gafas protectoras y guantes protectores durante los trabajos de montaje.

¡ATENCIÓN!
- ¡Mantenga siempre libre la zona de basculación y apertura de la puerta! Asegúrese de que durante el funcionamiento de la puerta no se encuentra ninguna persona, en especial niños, ni ningún objeto en la zona de movimiento de la puerta.
- ¡No modifique ni desmonte ningún componente! Con ello podría dejar fuera de funcionamiento componentes importantes para la seguridad. Utilice exclusivamente piezas originales adaptadas para la puerta de garaje.
- ¡No modifique ni desmonte ningún componente! Los contrapesos están exactamente adaptados al peso de la hoja.
- Las piezas funcionales, en particular los elementos de seguridad, sólo deben ser sustituidos por personal experto.
- El funcionamiento de la puerta bajo la influencia del viento puede ser peligroso.
- ¡Nunca levante objetos y/o personas con la puerta!

¡INDICACIÓN!
Monte todas las fijaciones que se adjuntan, siguiendo las instrucciones de montaje. De lo contrario puede verse reducida la seguridad de funcionamiento de la puerta.

¡PELIGRO DE CORROSIÓN!
- Proteja la puerta contra los agentes agresivos y corrosivos, como p. ej. el salitre de las reacciones de los ladrillos o del mortero, los ácidos, los álcalis, la sal de deshielo, los materiales agresivos de pinturas o masillas.
- Asegúrese de que existe suficiente desagüe y suficiente ventilación (secado) en la zona de la junta inferior y de las piezas del cerco.

2 MONTAJE Y PUESTA EN MARCHA

2.1 Indicaciones de seguridad

¡PELIGRO DE LESIONES!
Llevar gafas protectoras y guantes protectores.

¡ATENCIÓN!
- Compruebe que los elementos de fijación suministrados sean adecuados de acuerdo con las circunstancias constructivas. Fije la instalación de la puerta a piezas portantes del edificio únicamente si dispone de la autorización del especialista en cálculos estáticos.
- Asegure la puerta contra la caída.
- Apoye el carril-guía de forma segura.
- Asegure la hoja contra la caída.

¡INDICACIÓN!
Siga las indicaciones del texto (p. ej. punto 2.2.2) con respecto a las figuras. Le proporcionarán importantes informaciones para un montaje y funcionamiento de la puerta de garaje seguros.

2.2 Montaje

La puerta de garaje se puede montar desde el interior detrás del hueco o dentro del hueco. Para el montaje dentro del hueco se requiere un marco adicional.

Todas las medidas de la parte de las ilustraciones están en mm.

2.2.1 Puerta para revestimiento por el cliente

¡ATENCIÓN!
- Tenga en cuenta el peso máximo autorizado del revestimiento.
- Monte el revestimiento en la puerta y después coloque los contrapesos y adáptelos al peso de la hoja.

2.2.2 Montaje en el techo

¡ATENCIÓN!
En caso de montaje en el techo observe que quede suficiente espacio sobre la cabeza. Si es necesario, acorte los anclajes universales para que queden enrasados con el canto inferior del carril-guía.

2.2.3 Control del funcionamiento de la puerta

¡INDICACIÓN!
Controle el funcionamiento de la puerta. Para que el funcionamiento de la puerta sea perfecto, las medidas diagonales (a) y (b) deben ser iguales. Los contrapesos deben estar distribuidos de manera uniforme.

2.2.4 Ángulo de pie de cerco

¡ATENCIÓN!
En caso de que la obra esté inclinada o presente irregularidades, monte el ángulo de pie de cerco como fijación adicional de las piezas laterales (ilustración 9.5).

Para lograr un montaje fácil y seguro, realice cuidadosamente los pasos de trabajo siguiendo las figuras 1 a 9.

2.3 Puesta en marcha

¡ATENCIÓN!
Mantenga una distancia de seguridad de 300 mm delante de la puerta.

Realice una maniobra de prueba y compruebe la puerta según el capítulo 3 "Comprobación y mantenimiento".

La puerta de garaje correctamente montada y comprobada, tiene un movimiento suave, funciona con seguridad y es fácil de manejar.

3 COMPROBACIÓN Y MANTENIMIENTO

3.1 Indicaciones de seguridad

¡ATENCIÓN!
- Encargue a un experto la realización de los trabajos de comprobación y mantenimiento por lo menos una vez al año (si la puerta se acciona más de 50 veces al día, cada 6 meses) siguiendo estas instrucciones.
- Mantenga siempre libre la zona de basculación y apertura de la puerta. Asegúrese de que durante el funcionamiento de la puerta no se encuentra ninguna persona, en especial niños, ni ningún objeto en la zona de movimiento de la puerta.

3.2 Comprobación del estado de la puerta

- Compruebe mediante inspección visual el estado general de la puerta, la integridad, el buen estado y funcionabilidad de todos los componentes y dispositivos de seguridad.
- Controle la firmeza de los puntos de fijación. En caso necesario, vuelva a apretarlos.
- Lubrique el muelle de compresión y el eje con grasa saponificada con litio convencional (grasa para rodamientos).

3.3 Comprobación de las poleas de cables y de los cables metálicos

- Compruebe el desgaste de las poleas de cables. En caso de desgaste intenso o de daños, encargue su sustitución a un técnico experto.
- Compruebe si los cables metálicos presentan puntos de rotura y daños. Encargue la sustitución de los cables metálicos dañados a un técnico experto.

3.4 Comprobación de las ruedas y los carriles-guía

- Limpie los carriles-guía.
- Compruebe el desgaste de las ruedas. En caso de desgaste intenso o de daños, encargue su sustitución a un técnico experto.

3.5 Piezas de desgaste

¡ATENCIÓN!
Encargue a un técnico experto la sustitución de las piezas de desgaste (poleas de cables, cables metálicos, ruedas y el dispositivo de compensación del peso) tras 250.000 accionamientos de la puerta (apertura/cierre) o tras 5 años a más tardar. Utilice exclusivamente las piezas originales adaptadas a la puerta de garaje, para poder asegurar el elevado nivel de calidad, seguridad, fiabilidad y larga vida útil.

4 PROTECCIÓN DE LA SUPERFICIE

Puerta con revestimiento de acero
La hoja es de material galvanizado con imprimación por recubrimiento electrostático de poliéster. Los arañazos o los pequeños desperfectos no son motivo de reclamación. Renueve la pintura de la capa de acabado según se requiera en función de las condiciones atmosféricas locales.

Para ello siga los siguientes pasos:

1. Lije suavemente la superficie de la puerta con papel de esmeril fino (como mínimo del 180).
2. Lave la superficie con agua y déjela secar.
3. Aplique una imprimación epoxi de 2 componentes con disolvente y una laca de resina sintética para uso en el exterior convencional. Adapte entre sí las dos capas de pintura. Siga para ello las instrucciones de elaboración del fabricante de la laca.

5 LIMPIEZA Y CUIDADO

5.1 Superficies de acero de la puerta

Limpie las superficies de la puerta con agua clara y una esponja suave, o con los productos de limpieza para lacas convencionales.

5.2 Acristalamiento de material sintético

¡INDICACIÓN!
No utilice productos de limpieza abrasivos, herramientas afiladas, ni limpiacristales que contengan alcohol, ya que provocan grietas de tensión y dañan las placas.

Limpie el acristalamiento de material sintético con agua clara y un paño suave o una esponja. Si está muy sucio, utilice un limpiador suave para material sintético que sea compatible con los acrílicos. Siga también las indicaciones de uso del fabricante.

5.3 Placa de características

Limpie la placa de características de manera que siempre esté fácilmente legible.

6 COMPORTAMIENTO EN CASO DE FALLOS DE FUNCIONAMIENTO

En caso de que la puerta se mueva con dificultad u otros fallos, compruebe todas las piezas funcionales. Para ello siga las indicaciones del capítulo 3 "COMPROBACIÓN Y MANTENIMIENTO". En caso de duda consulte a un experto.

7 DESMONTAJE

Encargue a un experto el desmontaje y la correcta eliminación de la puerta.

INDICE **PAGINA**

I	**Articoli in dotazione**	111
II	**Apparecchiatura necessaria per il montaggio della porta basculante**	112
1	**DIRETTIVE PER LA SICUREZZA**	24
1.1	Simboli e segnali utilizzati	24
1.2	Uso prescritto	24
1.3	Avvertenze generali per la sicurezza	24
2	**MONTAGGIO E MESSA IN FUNZIONE**	25
2.1	Avvertenze per la sicurezza	25
2.2	Montaggio	25
2.2.1	Porta per riempimento a cura del cliente	25
2.2.2	Montaggio a soffitto	25
2.2.3	Controllo manovra della porta	25
2.2.4	Squadretta	25
2.3	Messa in funzione	25
3	**CONTROLLO E MANUTENZIONE**	25
3.1	Avvertenze per la sicurezza	25
3.2	Controllo delle condizioni della porta	26
3.3	Controllo delle carrucole e delle funi metalliche	26
3.4	Controllo delle ruote e delle guide di scorrimento	26
3.5	Parti soggette ad usura	26
4	**PROTEZIONE DELLA SUPERFICIE**	26
5	**PULIZIA**	26
5.1	Superficie della porta in acciaio	26
5.2	Lastre in vetro acrilico	26
5.3	Targhetta	26
6	**SUPPORTO IN CASO DI ANOMALIE DEL FUNZIONAMENTO**	26
7	**SMONTAGGIO**	26
	Parte illustrata	111-122

Assicurarsi che le presenti istruzioni rimangano in possesso dell'utilizzatore!
Conservare con cura le presenti istruzioni e l'opuscolo della garanzia con la dichiarazione di conformità.

Simboli utilizzati

Esecuzione leggera

leggera pesante

Esecuzione con porta pedonale

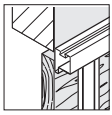

Riempimento sporgente

Trapanatura dell'acciaio

Trapanatura del calcestruzzo/muratura

Disposizione corretta

Componente, lento

Verificare

Disposizione non consentita

Serrare le viti

Non serrare le viti

Vedere le istruzioni

Istruzioni speciali

Assicurarsi che le presenti istruzioni rimangano in possesso dell'utilizzatore!
Conservare con cura le presenti istruzioni e l'opuscolo della garanzia con la dichiarazione di conformità.
Annotare qui il numero della serie (vedere targhetta).
N° serie.: .....

1 DIRETTIVE PER LA SICUREZZA

Leggere e seguire le seguenti istruzioni!
Esse Le forniranno informazioni importanti per un montaggio sicuro, un uso corretto e una manutenzione a regola d'arte della porta per garage.
Far eseguire il montaggio, la messa in funzione e gli interventi di manutenzione da uno specialista (persona competente secondo la norma EN 12635) seguendo le presenti istruzioni. Rispettare i requisiti richiesti dalle norme EN 12604 e EN 12635. Danni dovuti alla non osservanza delle presenti istruzioni e delle avvertenze per la sicurezza sollevano il costruttore da ogni responsabilità.

1.1 Simboli e segnali utilizzati

Le avvertenze per la sicurezza speciali verranno riportate nei punti principali in corrispondenza dei punti interessati. Sono contrassegnate dai simboli e segnali sotto indicati.

RISCHIO DI LESIONI!
Indossare occhiali e guanti di protezione.

ATTENZIONE!
Segnalazione di possibili lesioni fisiche.

AVVERTENZA!
Segnalazione di possibili danni alle cose o anomalie nel funzionamento.

1.2 Uso prescritto

- La porta da garage è adatta all'uso esterno, in quanto oscilla verso l'esterno e verso l'interno e si apre verso l'alto.
- La porta da garage è prevista per il funzionamento con motorizzazione! Attenersi alle istruzioni della motorizzazione per il montaggio e l'uso.

1.3 Avvertenze generali per la sicurezza

RISCHIO DI LESIONI!
Durante i lavori di montaggio indossare sempre gli occhiali e i guanti di protezione.

ATTENZIONE!
- Tenere sempre sgombra l'area di rotazione e apertura della porta! Assicurarsi che durante il movimento della porta nella sua zona di manovra non siano presenti oggetti né persone, in particolare bambini.
- Non modificare o togliere alcun componente funzionale! C'è il rischio di mettere fuori funzione importanti componenti di sicurezza. Utilizzare sempre parti di ricambio originali adatte alla porta.
- Non installare componenti supplementari! I contrappesi sono tarati sul peso della porta.
- I componenti funzionali, in particolare i componenti di sicurezza, devono essere sostituiti solo da personale specializzato.
- La manovra della porta sotto l'azione del vento può essere pericolosa.
- Non utilizzare la serrande per sollevare oggetti e/o persone.

AVVERTENZA!
Montare tutti i fissaggi in dotazione seguendo le istruzioni. In caso contrario può essere pregiudicata la sicurezza del funzionamento della porta.

RISCHIO DI CORROSIONE!
- Proteggere la porta da sostanze aggressive e/o corrosive, ad es. reazioni nitriche da pietre o malta, acidi, provenienti da soluzioni, sale antigelo, prodotti vernicianti o mastici con agenti aggressivi.
- Garantire uno scarico adeguato dell'acqua piovana e una buona ventilazione (essiccazione) in corrispondenza della guarnizione a pavimento e dei montanti laterali.

2 MONTAGGIO E MESSA IN FUNZIONE

2.1 Avvertenze per la sicurezza

RISCHIO DI LESIONI!
Indossare occhiali e guanti di protezione.

ATTENZIONE!
- Controllare l'idoneità del materiale di fissaggio in dotazione in base alle caratteristiche costruttive. Fissare il sistema di chiusura su parti portanti dell'edificio solo con autorizzazione dell'ingegnere strutturista.
- Assicurare che la porta non si possa ribaltare!
- Puntellare bene la guida di scorrimento!
- Bloccare il manto per evitare cadute!

AVVERTENZA!
Osservare l'indicazione scritta (ad. es. punto 2.2.2) sulla figura, che fornirà informazioni importanti per un montaggio e un uso sicuro della porta.

2.2 Montaggio

La porta può essere montata, dall'interno del garage, oltre luce o in luce. Per il montaggio in luce è necessario un telaio supplementare.

Tutte le quote nella parte illustrata in mm.

2.2.1 Porta per riempimento a cura del cliente

ATTENZIONE!
- Rispettare il peso di riempimento massimo ammesso.
- Installare i riempimenti alla porta, prima di inserire i contropesi e di tararli sul peso della porta!

2.2.2 Montaggio a soffitto

ATTENZIONE!
Nel montaggio a soffitto accertarsi che lo spazio superiore sia sufficiente. Se necessario, accorciare le staffe d'ancoraggio a paro con il bordo inferiore della guida di scorrimento.

2.2.3 Controllo manovra della porta

AVVERTENZA!
Controllare la manovra della porta. Per garantire una manovra perfetta le misure diagonali (a) e (b) devono essere uguali. I contrappesi devono essere distribuiti regolarmente!

2.2.4 Squadretta

ATTENZIONE!
In caso di edifici obliqui o non in paro apportare una squadretta per il fissaggio supplementare degli elementi laterali (Figura 9.5!

Per consentire un montaggio facile e sicuro, eseguire le sequenze operative con cura come illustrato nelle figg. 1 - 9!

2.3 Messa in funzione

ATTENZIONE!
Mantenere una distanza di sicurezza di 300 mm dalla porta!

Eseguire una manovra di prova e controllare la porta, come descritto nel capitolo 3 "Controllo e manutenzione".

Se la porta è stata montata e controllata a regola d'arte, si muove con leggerezza, il suo funzionamento è sicuro ed è facile da manovrare.

3 CONTROLLO E MANUTENZIONE

3.1 Avvertenze per la sicurezza

ATTENZIONE!
- Far eseguire gli interventi di controllo e manutenzione da uno specialista seguendo le presenti istruzioni almeno un volta all'anno (ogni 6 mesi in caso di 50 manovre al giorno della porta)!
- Tenere sempre sgombra l'area di rotazione e apertura della porta! Assicurarsi che durante il movimento della porta nella sua zona di manovra non siano presenti oggetti né persone, in particolare bambini.

3.2 Controllo delle condizioni della porta

- Verificare con un controllo visivo le condizioni generali della porta e la completezza, le condizioni e l'efficacia di tutti i componenti e dispositivi di sicurezza.
- Verificare che tutti i punti di fissaggio siano saldi. Se necessario, serrare a fondo le viti!
- Ingrassare le molle di compressione e gli alberi con un grasso al sapone di litio (grasso per cuscinetti volventi)!

3.3 Verificare le carrucole e le funi metalliche

- Verificare il logoramento delle carrucole, in caso di misura elevata o danneggiamenti farle sostituire da personale specializzato.
- Verificare l'eventuale presenza di punti di rottura e di danneggiamenti delle funi metalliche e se necessario farle sostituire da personale specializzato!

3.4 Controllo delle ruote e delle guide di scorrimento

- Pulire le guide di scorrimento.
- Verificare il logoramento delle ruote di scorrimento; in caso di elevato consumo o danneggiamenti farle sostituire da personale specializzato.

3.5 Parti usurate

ATTENZIONE!
Dopo ca. 250.000 manovre della porta o al più tardi dopo 5 anni (apertura/chiusura) far sostituire le parti soggette ad usura (carrucole, funi metalliche, ruote di scorrimento e dispositivi del contrappeso) da personale specializzato. Per garantire l'alto livello di qualità, sicurezza, affidabilità e durata, utilizzare solo ricambi originali adatti alla porta per garage.

4 PROTEZIONE DELLA SUPERFICIE

Porta con riempimento in acciaio
Il manto è realizzato in materiale zincato con mano di fondo a polveri in poliestere. Graffi o leggeri danni non rappresentano alcun motivo di reclamo. Rinnovare l'ultima mano di tanto in tanto, a seconda delle locali condizioni di inquinamento atmosferico. Seguire le seguenti operazioni:

1. Smerigliare leggermente la superficie con carta abrasiva fine (min. grana da 180).
2. Pulire la superficie con acqua e lasciarla asciugare.
3. Trattare la superficie con un wash-primer epossidico bicomponente, contenente solventi e una vernice a legante resinoide per l'esterno d'uso commerciale. Adattare le due mani tra loro. Per l'applicazio ne seguire le istruzioni del produttore.

5 PULIZIA

5.1 Superficie della porta in acciaio

Pulire le superfici della porta con acqua senza detersivi e una spugna morbida o con detergenti per vernici d'uso commerciale.

5.2 Lastre in vetro acrilico

HINWEIS!
Non utilizzare detergenti abrasivi, attrezzi con spigoli taglienti o detergenti per vetro contenenti alcool. Questi prodotti provocano incrinature e danneggiano le lastre.

Pulire le lastre in vetro acrilico con acqua senza detersivo e un panno o spugna morbida. In caso di maggiore sporcizia, utilizzare un detergente delicato per plastica compatibile con vetro acrilico. Tener conto anche delle istruzioni per l'applicazione del produttore.

5.3 Targhetta

La targhetta deve sempre essere ben leggibile; se necessario, pulirla.

6 SUPPORTO IN CASO DI ANOMALIE DEL FUNZIONAMENTO

In caso di manovra difficile o altri malfunzionamenti controllare tutti i componenti funzionali. Tener conto delle indicazioni del capitolo 3 "CONTROLLO E MANUTENZIONE". Rivolgersi a uno specialista per eventuali chiarimenti.

7 SMONTAGGIO

Per lo smontaggio e lo smaltimento della porta incaricare uno specialista.

ÍNDICE **PÁGINA**

I	**Artigos fornecidos**	111
II	**Ferramenta necessária para a montagem da porta basculante**	112
1	**DISPOSIÇÕES DE SEGURANÇA**	28
1.1	Símbolos e sinalética utilizada	28
1.2	Utilização, de acordo com as disposições	28
1.3	Instruções gerais de segurança	28
2	**MONTAGEM E COLOCAÇÃO EM FUNCIONAMENTO**	29
2.1	Instruções de segurança	29
2.2	Montagem	29
2.2.1	Porta preparada para o interior por parte do cliente	29
2.2.2	Montagem ao tecto	29
2.2.3	Controlo do curso da porta	29
2.2.4	Cantoneira de base do caixilho	29
2.3	Colocação em funcionamento	29
3	**ENSAIO E MANUTENÇÃO**	29
3.1	Instruções de segurança	29
3.2	Verificar o estado da porta	30
3.3	Verificar as polias para cabos e os cabos metálicos	
3.4	Verificar as polias e as barras de guia	30
3.5	Peças de desgaste	30
4	**PROTECÇÃO DA SUPERFÍCIE**	30
5	**LIMPEZA E CONSERVAÇÃO**	30
5.1	Áreas da porta em aço	30
5.2	Vidros em material sintético	30
5.3	Logotipo	30
6	**MEDIDAS A TOMAR EM CASO DE FALHAS DE FUNCIONAMENTO**	30
7	**DESMONTAGEM**	30
	Ilustrações	111-122

Direitos reservados!
Reprodução ou impressão só
com a nossa autorização.
Reservados os direitos de alteração.

Símbolos utilizados

Modelo leve

Modelo pesado

Porta integrada

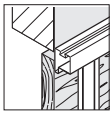

Interior apoiado

Perfuração em aço

Perfuração em betão/alvenaria

Disposição correcta

Elemento de construção, lento

Verificação

Disposição inadmissível

Aparafusamento robusto

Aparafusamento leve

Ver nota de texto

Instruções separadas

Tenha em atenção, que estas instruções sejam entregues ao utilizador da porta!
Guarde cuidadosamente estas instruções e a declaração de conformidade.
Registe o nº de série (ver logotipo).
Nº de série: .....

1 DISPOSIÇÕES DE SEGURANÇA

Leia e cumpra estas instruções!
As mesmas contêm informações importantes relativas à montagem, ao funcionamento, à con-servação e à manutenção correcta da porta de garagem.
Peça a pessoal qualificado (pessoa competente, de acordo com a EN 12635) para realizar a montagem, a colocação em funcionamento e a manutenção segundo estas instruções. As exigências das normas EN 12604 e EN 12635 terão de ser cumpridas.
Os danos que resultem do incumprimento destas instruções e das instruções de segurança não são da responsabilidade do fabricante.

1.1 Símbolos e sinalética utilizada

As instruções de segurança especiais terão de ser colocadas nos locais adequados. Encontram-se sinalizadas com os seguintes símbolos e com os seguintes sinais.

PERIGO DE LESÃO!
Usar óculos e luvas de protecção.

ATENÇÃO!
Advertência para possíveis lesões corporais.

NOTA!
Advertência para possíveis danos materiais ou falhas de funcionamento.

1.2 Utilização, de acordo com as disposições

- A porta de garagem adequa-se à aplicação exterior. Gira para fora, para dentro e abre para cima.
- A porta de garagem foi concebida para o funcionamento com um automatismo! Tenha em atenção às instruções de montagem e manejo, que se encontram em separado.

1.3 Instruções gerais de segurança

PERIGO DE LESÃO!
Aquando de trabalhos de montagem usar sempre óculos e luvas de protecção.

ATENÇÃO!
- Manter a zona de abertura e rotação da porta sempre livre! Certifique-se, que não se encontrem pessoas, sobretudo crianças ou objectos na área de movimento da porta durante o accionamento da mesma.
- Não altere nem remova nenhum elemento de construção! Desta forma, poderia desligar componentes de segurança importantes. Utilize exclusivamente peças de origem, que se adeqúem à porta de garagem.
- Não aplique componentes adicionais de outros fabricantes! Os contrapesos encontram-se ajustados ao peso da folha da porta.
- As peças de funcionamento, sobretudo, as peças de segurança, só poderão ser substituídas por pessoal qualificado.
- O funcionamento da porta poderá tornar-se perigoso aquando de ventos fortes!
- Nunca levante objectos e/ou pessoas com a porta!

NOTA!
Todas as fixações fornecidas terão de ser aplicadas, de acordo com as instruções de montagem! Caso contrário, a segurança da função da porta poderia ficar comprometida.

PERIGO DE CORROSÃO!
- Proteja a porta de agentes corrosivos e agressivos, como por exemplo, reacções de nitrato de potássio resultantes de pedras, argamassas, ácidos, lixívias, sais para degelar, tintas altamente agressivas ou materiais para vedação.
- Providencie um escoamento de água suficiente e uma ventilação suficiente (secagem) na zona da vedação de solo e e das peças do caixilho.

2 MONTAGEM E COLOCAÇÃO EM FUNCIONAMENTO

2.1 Instruções de segurança

PERIGO DE LESÃO!
Usar óculos e luvas de protecção.

ATENÇÃO!
- Controle a aptidão dos meios de fixação fornecidos, de acordo com os factos construtivos. Fixe o dispositivo da porta a peças fixas do edifício só com a autorização do especialista em estática.
- Proteger a porta de quedas!
- Apoiar a barra de guia de uma forma segura!
- Proteger a folha da porta de quedas!

NOTA!
Tenha em atenção à nota de texto (por exemplo, ponto 2.2.2) relativa à ilustração. Contém informações importantes relativas à montagem e ao funcionamento correcto da porta de garagem.

2.2 Montagem

A porta de garagem poderá ser aplicado pelo interior, atrás da abertura ou na abertura. Para a aplicação na abertura é necessário um caixilho adicional.

Todas as medidas das ilustrações são indicadas em mm.

2.2.1 Porta preparada para o interior por parte do cliente

ATENÇÃO!
- Tenha em atenção ao peso max. admissível do interior.
- Só aplique o interior na porta antes de aplicar os contrapesos e de os ajustar ao peso da folha da porta!

2.2.2 Montagem ao tecto

ATENÇÃO!
Aquando da montagem ao tecto ter em atenção à desocupação superior. Se for necessário, reduza as âncoras universais, de forma a que fiquem niveladas com a aresta inferior da barra de guia.

2.2.3 Controlo do curso da porta

NOTA!
Controle o curso da porta. Para um curso correcto da porta, as medidas diagonais ⓐ e ⓑ terão de ser iguais.
Os contrapesos terão de ser distribuídos de uma forma uniforme!

2.2.4 Cantoneira de base do caixilho

ATENÇÃO!
Aquando de um corpo de construção inclinado ou desnivelado, aplique a cantoneira de base do caixilho como fixação adicional das peças laterais (ilustração 9.5)!

Para uma montagem simples e segura, realize cuidadosamente os passos de trabalho, de acordo com as ilustrações de 1 a 9!

2.3 Colocação em funcionamento

ATENÇÃO!
Cumpra uma distância de segurança de 300 mm à frente da porta!

Realize uma marcha de ensaio e inspeccione a porta, de acordo com o capítulo 3 referente a “Ensaio e manutenção”.

A porta de garagem depois de ter sido montada e inspeccionada por pessoal qualificado, é de marcha fácil, segura quanto ao funcionamento e de fácil manejo.

3 ENSAIO E MANUTENÇÃO

3.1 Instruções de segurança

ATENÇÃO!
- Os trabalhos de ensaio e manutenção terão de ser realizados, no mínimo, uma vez por ano (aquando de mais de 50 accionamentos de porta por dia, de 6 em 6 meses) por pessoal qualificado, de acordo com estas instruções!!
- Manter a zona de abertura e rotação da porta sempre livre! Certifique-se, que não se encontrem pessoas, sobretudo crianças ou objectos na área de movimento da porta durante o accionamento da mesma.

3.2 Verificar o estado da porta

- Realize um controlo visual ao estado geral da porta, a todas as peças e a todos os dispositivos de segurança no que diz respeito à integridade, ao estado e à eficácia.
- Controle todos os pontos de fixação no que diz respeito ao ajuste correcto. Se for necessário, aperte os parafusos!
- Oleie as molas de pressão e o eixo com uma gordura/um sabão de lítio corrente (gordura para mancais de rolamentos)!

3.3 Verificar as polias para cabos e os cabos metálicos

- Verificar as polias para cabos quanto a desgaste; aquando de desgaste ou danificação forte, a substituição terá de ser feita por pessoal qualificado.
- Verificar os cabos metálicos quanto a pontos de ruptura e danificações; aquando de cabos metálicos danificados, a substituição terá de ser feita por pessoal qualificado!

3.4 Verificar as polias e as barras de guia

- Limpar as barras de guia.
- Verificar as polias quanto a desgaste; aquando de desgaste ou danificação forte, a substituição terá de ser feita por pessoal qualificado.

3.5 Peças de desgaste

ATENÇÃO!
As peças de desgaste (polias para cabos, cabos metálicos, polias e o dispositivo de compensação de peso) terão de ser substituídas por pessoal qualificado após 250 000 accionamentos de porta (aberta/fechada) ou o mais tardar após 5 anos. Utilize exclusivamente peças de origem, que se adeqúem à porta de garagem, para garantir o elevado nível de eficiência no que diz respeito à qualidade, segurança, fiabilidade e durabilidade.

4 PROTECÇÃO DA SUPERFÍCIE

Porta com interior em aço

A folha da porta é de material galvanizado e está revestida com uma pintura de poliester. Os arranhões ou pequenos danos não são razão para reclamação. Se necessário, renovar a pintura final, de acordo com a pressão atmosférica local.
Tenha em atenção aos seguintes passos de trabalho:

1. Lixar levemente a área da porta com uma lixa fina (min. granulação 180).
2. Limpar a área da porta com água e secar.
3. Tratamento contínuo da área da porta com uma base aderente 2K epoxi, que contenha solvente e um verniz usual de resina sintética para a aplicação exterior. Ajustar as duas pinturas. Tenha em atenção às instruções de tratamento do fabricante do verniz.

5 LIMPEZA E CONSERVAÇÃO

5.1 Áreas da porta em aço

Limpar as áreas da porta com água límpida e uma esponja macia ou com um produto de limpeza vulgar para verniz.

5.2 Vidros em material sintético

NOTA!
Não utilizar produtos de limpeza abrasivos, ferramentas cortantes ou produtos de limpeza para vidros, que contenham álcool. Provocam fissuras e danificam o envidraçado.

Limpar o envidraçado em material sintético com água límpida e um pano ou uma esponja macia. Se forem verificadas sujidades mais fortes, poderá ser utilizado um produto de limpeza suave para material sintético / acrílico. Respeitar igualmente as instruções de utilização do fabricante.

5.3 Logotipo

Limpar o logotipo. Deverá estar sempre em condições legíveis.

6 MEDIDAS A TOMAR EM CASO DE FALHAS DE FUNCIONAMENTO

Aquando de um funcionamento irregular ou outras avarias, inspeccione todas as peças de funciona-mento. Respeite o capítulo 3 referente a "ENSAIO E MANUTENÇÃO". Em caso de dúvidas, dirija-se por favor a pessoal qualificado.

7 DESMONTAGEM

O portão só poderá ser desmontado por pessoal qualificado e terá de ser tratado em conformidade.

SPIS TREŚCI **STRONA**

I	**Załączone materiały**	111
II	**Narzędzia potrzebne do montażu bramy uchylnej**	112
1	**BEZPIECZEŃSTWO**	32
1.1	Stosowane symbole i hasła ostrzegawcze	32
1.2	Stosowanie zgodne z przeznaczeniem	32
1.3	Ogólne wskazówki dotyczące bezpieczeństwa	32
2	**MONTAŻ I URUCHOMIENIE**	33
2.1	Wskazówki dotyczące bezpieczeństwa	33
2.2	Montaż	33
2.2.1	Brama przeznaczona do wypełnienia przez odbiorcę	33
2.2.2	Montaż do stropu	33
2.2.3	Kontrola pracy bramy	33
2.2.4	Kątownik do mocowania stopy ościeżnicy	33
2.3	Uruchomienie	33
3	**KONTROLA I KONSERWACJA**	33
3.1	Wskazówki dotyczące bezpieczeństwa	33
3.2	Kontrola stanu bramy	34
3.3	Kontrola rolek linki i linek stalowych	34
3.4	Kontrola rolek bieżnych i prowadnic	34
3.5	Elementy podlegające zużyciu	34
4	**ZABEZPIECZENIE POWIERZCHNI**	34
5	**CZYSZCZENIE I PIELĘGNACJA**	34
5.1	Stalowa powierzchnia bramy	34
5.2	Szyby z tworzywa sztucznego	34
5.3	Tabliczka znamionowa	34
6	**POMOC W RAZIE ZAKŁÓCEŃ DZIAŁANIA**	35
7	**DEMONTAŻ**	35
	Część rysunkowa	111-122

Chronione prawem autorski!
Powielanie, także częściowe, wyłącznie za naszą zgodą. Zmiany zastrzeżone.

Stosowane symbole

lekka wersja wykonania

ciężka wersja wykonania

drzwi przejściowe w bramie

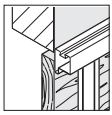

wypełnienie wierzchnie

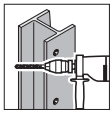

wiercenie w stali

wiercenie w betonie/ ścianie murowanej

prawidłowe położenie

element konstrukcyjny, poruszać powoli

skontrolować

niedopuszczalne położenie

dokręcić ręcznie

nie dokręcać

patrz część opisowa

oddzielne instrukcje

Niniejszą instrukcję należy przekazać użytkownikowi bramy!
Prosimy o staranne przechowywanie niniejszej instrukcji oraz oświadczenia zgodności.
Prosimy o wpisanie nr seryjnego (patrz tabliczka znamionowa).
Numer seryjny: .....

1 BEZPIECZEŃSTWO

Prosimy o zapoznanie się i stosowanie do niniejszej instrukcji!
Zawiera ona ważne informacje dotyczące bezpiecznego montażu, eksploatacji oraz fachowej pielęgnacji i konserwacji bramy garażowej. Wykonanie montażu, uruchomienia i konserwacji zgodnie z niniejszą instrukcją prosimy zlecić wyłącznie wykwalifikowanemu personelowi (osoba kompetentna w rozumieniu normy EN 12635). Należy przy tym zachować wymogi norm EN 12604 i EN 12635. Szkody powstałe w wyniku nie stosowania się do niniejszej instrukcji oraz wskazówek dotyczących bezpieczeństwa zwalniają producenta od obowiązku ponoszenia odpowiedzialności.

1.1 Stosowane symbole i hasła ostrzegawcze

Szczególne wskazówki dotyczące bezpieczeństwa zostały wyróżnione w tekście za pomocą następujących symboli i haseł ostrzegawczych.

NIEBEZPIECZEŃSTWO SKALECZENIA!
Należy założyć okulary i rękawice ochronne.

UWAGA!
Ostrzega przed możliwością skaleczenia się.

WSKAZÓWKA!
Ostrzega przed możliwością wystąpienia szkód materialnych lub zakłóceń działania.

1.2 Stosowanie zgodne z przeznaczeniem

- Brama garażowa nadaje się do stosowania na zewnątrz budynku. Uchyla się na zewnątrz i otwiera w górę.
- Brama garażowa jest przewidziana do pracy z napędem! Prosimy przestrzegać oddzielnych instrukcji montażu i eksploatacji napędu.

1.3 Ogólne wskazówki dotyczące bezpieczeństwa

NIEBEZPIECZEŃSTWO SKALECZENIA!
Do prac montażowych należy zakłożyć okulary i rękawice ochronne.

UWAGA!
- Nie zastawiać obszaru uchylania i otwierania bramy! Przed uruchomieniem bramy należy upewnić się, że w obszarze ruchu bramy nie znajdują się żadne przedmioty ani nie przebywają żadne osoby, w szczególności dzieci.
- Nie należy zmieniać ani usuwać jakichkolwiek podzespołów! Takie działanie może spowodować uszkodzenie ważnych zabezpieczających elementów konstrukcyjnych. Należy stosować wyłącznie oryginalne części zamienne dostosowane do bramy garażowej.
- Nie należy montować żadnych dodatkowych części! Przeciwwagi są dopasowane do ciężaru płyty bramy.
- Wymianę elementów funkcyjnych, szczególnie zabezpieczających, należy powierzyć wyłącznie wykwalifikowanemu personelowi.
- Korzystanie z bramy podczas silnych wiatrów może być niebezpieczne!
- Zabrania się podnoszenia za pomocą bramy przedmiotów i/lub ludzi!

WSKAZÓWKA!
Wszystkie dostarczone elementy mocujące należy montować zgodnie z instrukcją montażu! Niestosowanie się do instrukcji może obniżyć bezpieczeństwo działania bramy.

NIEBEZPIECZEŃSTWO KOROZJI!
- Zabezpieczaj bramę przed działaniem żrących i agresywnych środków, takich jak: reakcje saletrowe z kamieni i zaprawy, kwasy, ługi, sól do posypywania nawierzchni, agresywne farby lub materiały uszczelniające.

- Należy wykonać odprowadzenie wody na zewnątrz oraz zapewnić wentylację (osuszenie) obszaru dolnej uszczelki bramy i elementów ościeżnicy.

2 MONTAŻ I URUCHOMIENIE

2.1 Wskazówki dotyczące bezpieczeństwa

NIEBEZPIECZEŃSTWO SKALECZENIA!
Należy założyć okulary i rękawice ochronne.

UWAGA!
- Sprawdź przydatność załączonych elementów mocujących do zastosowania w danych warunkach montażowych. Przymocuj bramę do elementów nośnych budynku tylko na podstawie zezwolenia specjalisty do spraw statyki.
- Bramę zabezpieczyć przed przewróceniem!
- Prowadnicę podeprzeć!
- Płytę bramy zabezpieczyć przed opadnięciem!

WSKAZÓWKA!
Przestrzegać wskazówki opisowej do rysunku (np. punkt 2.2.2). Zawiera ona ważne informacje dotyczące bezpiecznego montażu i eksploatacji bramy garażowej.

2.2 Montaż

Brama garażowa może być montowana od wewnątrz za otworem lub w otworze. Do montażu bramy w otworze wymagana jest dodatkowa rama.

Wszystkie wymiary w części ilustrowanej podano w mm.

2.2.1 Brama przeznaczona do wypełnienia przez odbiorcę

UWAGA!
- Przestrzegaj maksymalnego dopuszczalnego ciężaru wypełnienia.
- Wypełnienie przymocuj do bramy przed zamontowaniem przeciwwagi i ustaleniem ciężaru płyty bramy!

2.2.2 Montaż do stropu

UWAGA!
W przypadku montażu do stropu należy zapewnić odpowiednią ilość wolnej przestrzeni nad głową. W razie potrzeby skrócić kotwę uniwersalną do lica dolnej krawędzi prowadnicy.

2.2.3 Kontrola pracy bramy

WSKAZÓWKA!
Sprawdź pracę bramy. Wymiary przekątnych (a) i (b) muszą być równe, aby brama pracowała prawidłowo. Przeciwwagi muszą być rozłożone równomiernie!

2.2.4 Kątownik do mocowania stopy ościeżnicy

UWAGA!
Kątownik do mocowania stopy ościeżnicy służy jako dodatkowe wzmocnienie bocznych elementów ościeżnicy i należy go stosować w przypadku nierównych lub odchylonych od pionu ścian budynku (rys. 9.5)!

Dla zapewnienia łatwego i bezpiecznego montażu prosimy starannie wykonywać czynności przedstawione w części ilustrowanej na rysunkach od 1 do 9!

2.3 Uruchomienie

UWAGA!
Zachowaj bezpieczną odległość od bramy wynoszącą 300 mm!

Przeprowadź bieg próbny i skontroluj bramę zgodnie z rozdziałem 3 „Kontrola i konserwacja“.

Zamontowana w fachowy sposób i sprawdzona brama garażowa lekko się otwiera i zamyka, jest bezpieczna w eksploatacji i łatwa w obsłudze.

3 KONTROLA I KONSERWACJA

3.1 Wskazówki dotyczące bezpieczeństwa

UWAGA!
- Co najmniej raz w roku (a przy ponad 50 uruchomieniach bramy dziennie - co 6 miesięcy) należy zlecić wykonanie

kontroli i konserwacji bramy przez wykwalifikowany personel, zgodnie z niniejszą instrukcją!
- Nie zastawiać obszaru uchylania i otwierania bramy! Przed uruchomieniem bramy należy upewnić się, że w obszarze ruchu bramy nie znajdują się żadne przedmioty ani nie przebywają żadne osoby, w szczególności dzieci.

3.2 Kontrola stanu bramy

- Przeprowadź kontrolę wizualną ogólnego stanu bramy, kontrola kompletności, stanu i skuteczności działania wszystkich elementów konstrukcyjnych i urządzeń zabezpieczających.
- Skontroluj trwałość wszystkich punktów mocowania. W razie potrzeby dokręcić śruby!
- Do smarowania sprężyn dociskowych i wału stosować smar na bazie mydła litowego (smar do łożysk tocznych)!

3.3 Kontrola rolek linki i linek stalowych

- Sprawdzić stopień zużycia rolek linki, w przypadku silnego zużycia lub uszkodzenia zlecić wymianę wykwalifikowanemu personelowi.
- Sprawdzić linki stalowe pod kątem wystąpienia pęknięć lub uszkodzeń, wymianę uszkodzonych linek zlecić wykwalifikowanemu personelowi!

3.4 Kontrola rolek bieżnych i prowadnic

- Prowadnice oczyścić.
- Sprawdzić stopień zużycia rolek bieżnych, w przypadku silnego zużycia lub uszkodzenia zlecić wymianę wykwalifikowanemu personelowi.

3.5 Elementy podlegające zużyciu

UWAGA!
Wymianę elementów podlegających zużyciu (rolki linki, linki stalowe, rolki bieżne i mechanizm przeciwwagi) należy zlecić wykwalifikowanemu personelowi po 250 000 uruchomieniach bramy (otwieranie/ zamykanie) lub najpóźniej po 5 latach. Prosimy stosować wyłącznie oryginalne części dostosowane do bramy garażowej, które gwarantują wysoką jakość, bezpieczeństwo, niezawodność działania i długą żywotność bramy.

4 ZABEZPIECZENIE POWIERZCHNI

Brama z wypełnieniem stalowym
Płyta bramy jest wykonana z ocynkowanego materiału i zagruntowana farbą proszkową na bazie poliestru. Zadrapania lub drobne uszkodzenia powierzchni nie stanowią podstaw reklamacji. W razie potrzeby należy odnawiać końcową powłokę malarską w zależności od lokalnych warunków atmosferycznych.
Odnośnie powyższego należy przestrzegać następującej kolejności postępowania:
1. Powierzchnię bramy lekko przeszlifować drobnym papierem ściernym (ziarnistość co najmniej 180).
2. Powierzchnię bramy oczyścić wodą i wysuszyć.
3. Powierzchnię bramy pomalować epoksydową farbą podkładową dwukomponentową, zawierającą rozpuszczalnik, a następnie nanieść lakier na bazie żywicy syntetycznej, do zastosowania na zewnątrz, ogólnie dostępny w handlu. Obie powłoki malarskie należy wzajemnie dostosować. Przestrzegać przy tym wskazówek producenta lakieru.

5 CZYSZCZENIE I PIELĘGNACJA

5.1 Stalowa powierzchnia bramy

Powierzchnie bram czyścić czystą wodą, używając w tym celu gąbki, lub środkami do czyszczenia lakieru ogólnie dostępnymi w handlu.

5.2 Szyby z tworzywa sztucznego

WSKAZÓWKA!
Nie należy używać szorujących środków czyszczących, ostrych narzędzi lub środków do mycia szkła zawierających alkohol! Powodują one powstawanie rys i uszkodzenia szyby.

Do czyszczenia szyb z tworzywa sztucznego należy stosować czystą wodę i miękkie szmatki z materiału lub gąbkę. W przypadku większych zanieczyszczeń stosować łagodne środki do czyszczenia tworzyw sztucznych, nie wchodzące w reakcje z akrylem.Przestrzegać przy tym wskazówek producenta dotyczących zastosowania.

5.3 Tabliczka znamionowa

Tabliczkę znamionową należy czyścić tak, by była zawsze czytelna.

6 POMOC W RAZIE ZAKŁÓCEŃ DZIAŁANIA

Jeśli brama trudno się porusza lub wystąpiły inne zakłócenia, należy skontrolować wszystkie części mające wpływ na działanie bramy. W tym celu przestrzegać wskazówek zawartych w rozdziale 3 "KONROLA I KONSERWCJA". W razie wątpliwości prosimy skontaktować się z wykwalifikowanym personelem.

7 DEMONTAŻ

Demontaż i fachowe usunięcie bramy należy powierzyć wykwalifikowanemu personelowi.

TARTALOMJEGYZÉK **OLDAL**

I	**Szállított termékek**	111
II	**A billenőkapu szereléséhez szükséges szerszámok**	112
1	**BIZTONSÁGI ELŐÍRÁSOK**	37
1.1	Használt szimbólumok és figyelmeztető szavak	37
1.2	Rendeltetésszerű használat	37
1.3	Általános biztonsági utasítások	37
2	**SZERELÉS ÉS ÜZEMBE HELYEZÉS**	38
2.1	Biztonsági utasítások	38
2.2	Szerelés	38
2.2.1	Helyszíni burkoláshoz előkészített kapu	38
2.2.2	A födémnél végzett szerelés	38
2.2.3	A kapu futásának ellenőrzése	38
2.2.4	Tokláb-sarokprofil	38
2.3	Üzembe helyezés	38
3	**KARBANTARTÁS ÉS FELÜLETVÉDELEM**	38
3.1	Biztonsági utasítások	38
3.2	A kapu állapotának vizsgálata	39
3.3	Kötéldobok és drótkötelek vizsgálata	39
3.4	Futógörgők és futósínek vizsgálata	39
3.5	Kopóalkatrészek	39
4	**FELÜLETVÉDELEM**	39
5	**TISZTÍTÁS ÉS ÁPOLÁS**	39
5.1	Acél kapulap	39
5.2	Műanyag tárcsák	39
5.3	Adattábla	39
6	**SEGÍTSÉG MŰKÖDÉSI ZAVAROK ESETÉN**	39
7	**KISZERELÉS**	39
	Ábrák	111-122

Törvényileg védve!
Az utánnyomás, akár kivonatosan is,
csak az engedélyünkkel lehetséges.
A változtatások jogát fenntartjuk.

Használt szimbólumok

Könnyű kivitel

Nehéz kivitel

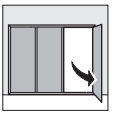

Kapuba integrált átjáróajtó

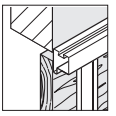

Rárögzített burkolat

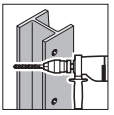

Fúrás acélba

Fúrás beton-/ téglafalba

Korrekt elrendezés

Részegység, lassan

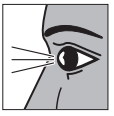

Ellenőrzés

Nem engedélyezett elrendezés

Kézzel erősen csavarozni

Nem erősen csavarozni

Lásd a szöveges részt

Lásd külön utasításban

Gondoskodjon arról, hogy ez az utasítás a kapu üzemeltetőjénél maradjon!
Gondosan őrizze meg ezt az utasítást, és a konformitási nyilatkoztatot.
Írja fel ide a kapu sorozatszámát (Serien-Nr.) az adattábláról.
Sorozatszám: .....

1 BIZTONSÁGI ELŐÍRÁSOK

Olvassa el és vegye figyelembe ezt az utasítást! Ez fontos információkat tartalmaz a garázskapu biztonságos szereléséhez, üzemeltetéséhez, valamint a szakszerű ápolásához és karbantartásához.
Ezen utasítás szerinti szerelést, üzembe helyezést és karbantartást végeztesse szakemberrel (MSZ EN 12635 szerint kompetens személy). Az MSZ EN 12604 és MSZ EN 12635 szabványok követelményei mindvégig legyenek betartva.
Ezen utasítás, és a biztonsági előírások be nem tartásából eredő károkért a gyártó semmiféle felelősséget sem vállal.

1.1 Használt szimbólumok és figyelmeztető szavak

Mindig speciális biztonsági utasítások vannak a fontos helyeken. Ezeket a következő szimbólumokkal és figyelmezetető szavakkal jelöltük:

SÉRÜLÉSVESZÉLY!
Viseljen védőszemüveget és védőkesztyűt.

FIGYELEM!
Figyelmeztet a lehetséges sérülésekre.

MEGJEGYZÉS!
Figyelmezetet az esetleges anyagi károkra vagy működési zavarokra.

1.2 Rendeletetésszerű használat

- A garázskapu kültéri használatra alkalmas. Síkjából kifelé és befelé kibillen, majd felfelé nyílik.
- A garázskapu elő van készítve meghajtással való üzemeléshez! Vegye figyelembe a meghajtáshoz szállított szerelési és üzemeltetési utasítást is.

1.3 Általános biztonsági utasítások

SÉRÜLÉSVESZÉLY!
A szerelési munkálatok alatt mindig viseljen védőszemüveget és védőkesztyűt!

FIGYELEM!
- A billentési- és nyitástartományt mindig hagyja szabadon! Győződjön meg róla, hogy a kapu működtetése közben nincsenek személyek, különösen gyerekek, vagy tárgyak annak mozgástartományában.
- Ne változtasson meg vagy távolítson el alkatrészeket! Különben Ön fontos biztonsági elemeket helyezhet üzemen kívül. Kizárólag a garázskapuval összehangolt, eredeti alkatrészeket használjon.
- Ne szereljen rá semmilyen idegen alkatrészt! Az ellensúlyok a kapulap súlyához illeszkednek.
- A működő részeket, különösen a biztonsági egységeket kizárólag szakember cserélheti ki.
- A kapu működtetése szeles időben veszélyes lehet!
- Soha se emeljen tárgyakat és/vagy személyeket a kapuval!!

MEGJEGYZÉS!
Szerelje fel az összes szállított rögzítőelemet a szerelési utasítás szerint! Különben a kapu működési biztonsága korlátozódhat.

KORRÓZIÓVESZÉLY!
- Óvja a kaput az agresszív és maró hatású szerektől, mint pl. kavicstól vagy habarcstól származó salétromos reakciók, savak, lúgok, útszóró só, agresszív hatású festékanyagok vagy tömítőanyagok.
- Gondoskodjon a tokszárak, és az alsó tömítőprofil vízelvezetéséről és szellőzéséről (szárításáról).

2 SZERELÉS ÉS ÜZEMBE HELYEZÉS

2.1 Biztonsági utasítások

SÉRÜLÉSVESZÉLY!
Viseljen védőszemüveget és védőkesztyűt.

FIGYELEM!
- Ellenőrizze, hogy a leszállított rögzítőanyagok megfelelnek-e a helyszín adottságainak. A kapuszerkezetet az épület teherhordó részéhez rögzíteni csak statikus engedélyével lehet.
- Biztosítsa a kaput balesetek ellen!
- Támassza alá a futósíneket!
- Biztosítsa a kapulapot lezuhanás ellen!

MEGJEGYZÉS!
Vegye figyelembe a szöveges utasítást (pl. 2.2.2 pont) az ábrához. Az fontos információkat ad Önnek a garázskapu biztonságos szereléséhez és üzemeltetéséhez.

2.2 Szerelés

A garázskaput lehet belülről a nyílás mögé, vagy a nyílásba is építeni. Nyílásba való építéshez egy kiegészítő keretre van szükség.

Az ábrás részben megadott összes méret mm-ben értendő.

2.2.1 Helyszíni burkoláshoz előkészített kapu

FIGYELEM!
- Vegye figyelembe a maximálisan engedélyezett burkolatsúlyt.
- A burkolatot még azelőtt szerelje fel a kapura, mielőtt az ellensúlyokat elhelyezné és beállítaná azokat a kapulap súlyához!

2.2.2 A födémnél végzett szerelés

FIGYELEM!
A födémnél végzett szerelési munkák közben figyeljen arra, hogy fejének legyen elegendő szabad helye.
Szükség esetén rövidítse az univerzális függesztékeket a futósín alsó élével egy síkba.

2.2.3 A kapu futásának ellenőrzése

MEGJEGYZÉS!
Ellenőrizze a kapu futását. A tökéletes kapufutáshoz az ⓐ és ⓑ átlóméretnek azonosnak kell lennie. Az ellensúlyokat egyformán kell elosztani!

2.2.4 Tokláb-sarokprofil

FIGYELEM!
Ferde vagy egyenetlen falazat esetén használja a tokláb-sarokprofilt, az oldalelemek kiegészítő rögzítőelemeként. (9.5 ábra)!

Az egyszerű és biztonságos szereléshez gondosan végezze el az 1 - 9 ábrákon bemutatottakat!

2.3 Üzembe helyezés

FIGYELEM!
Tartson 300 mm biztonsági távolságot a kapu előtt!

Végezzen egy próbafutást és ellenőrizze a kaput a 3. fejezetben (Ellenőrzés és karbantartás) leírtak szerint.

A szakszerűen szerelt és ellenőrzött garázskapu könnyűjárású, és egyszerűen működtethető.

3 KARBANTARTÁS ÉS FELÜLETVÉDELEM

3.1 Biztonsági utasítások

FIGYELEM!
- Az ellenőrzési és karbantartási munkálatokat évente legalább egy alkalommal (több mint napi 50 működtetés esetén 6 havonta) végeztesse el ezen utasítás szerint szakemberrel!
- A billentési- és nyitási tartományát mindig hagyja szabadon! Győződjön meg róla, hogy a kapu működtetése közben nincsenek személyek, különösen gyerekek, vagy tárgyak annak mozgástartományában.

3.2 A kapu állapotának vizsgálata

- Szemrevételezéssel ellenőrizze a kapu általános állapotát, minden alkatrész és biztonsági egység teljességét és hatékonyságát.
- Ellenőrizze a rögzítési pontok meghúzási feszességét. Szükség esetén húzzon utána a csavaroknak!
- Zsírozza meg a nyomórugót és a tengelyt egy a kereskedelemben kapható lítiumos zsírral (gördülőcsapágy-zsír)!

3.3 Kötéldobok és drótkötelek vizsgálata

- Ellenőrizze a kötéldobok kopását, fokozott elhasználódás vagy sérülés esetén szakemberrel cseréltesse ki azokat.
- Ellenőrizze a drótkötelek megtörtségét és sérüléseit, a sérült drótköteleket szakemberrel cseréltesse ki!

3.4 Futógörgők és futósínek vizsgálata

- Tisztítsa meg a futósíneket.
- Ellenőrizze a futógörgők kopását, fokozott elhasználódás vagy sérülés esetén szakemberrel cseréltesse ki azokat.

3.5 Kopóalkatrészek

FIGYELEM!
Cseréltesse ki szakemberrel a kopóalkatrészeket (kötéldobok, drótkötelek, futógörgők és a súlykiegyenlítő-szerkezet) minden 250 000 működtetési ciklus (nyitás/ zárás) után, vagy legkésőbb 5 évente. Kizárólag a garázskapuval összehangolt eredeti alkatrészeket használjon, hogy annak minősége, biztonsága, megbízhatósága és hosszú élettartama biztosítható legyen.

4 FELÜLETVÉDELEM

Acélburkolatú kapu
A kapulap horganyzott anyagból és poliészter porbevonattal készült. Karcolások vagy kisebb séprülések nem képezik reklamáció tárgyát. Szükség esetén a fedőfestés újítsa fel a helyi légköri terhelésnek megfelelően.
Itt vegye figyelembe a következő lépéseket:

1. A kapufelületet finom csiszolópapírral lágyan csiszolja meg (min. 180-as szemcseméret).
2. A kapufelületet vízzel tisztítsa meg, majd szárítsa meg!
3. A kapufelületet kenje át oldószertartalmú 2K-epoxid-alapozóval, majd a kereskedelemben kapható, kültérre alkalmas műgyanta alapú lakkal. Győződjön meg a két lakk összeférhetőségéről. Vegye figyelembe a lakk gyártójának felhasználási útmutatóját.

5 TISZTÍTÁS ÉS ÁPOLÁS

5.1 Acél kapulap

A kapufelületet tiszta vízzel és puha szivaccsal vagy kereskedelmi forgalomban kapható lakktisztítóval tisztítsa!

5.2 Műanyag tárcsák

MEGJEGYZÉS!
Ne használjon karcoló tisztítószereket, éles szerszámokat, illetve alkoholtartalmú üvegtisztítót! Ezek hatására repedés alakulhat ki, és a betétet is károsíthatják.

A műanyag üvegezést tiszta vízzel és puha ronggyal vagy szivaccsal kell tisztítani. Erős szennyeződés esetén használjon enyhe, akrilhoz való műanyagtisztító-szert. Vegye figyelembe a gyártó felhasználási javaslatait.

5.3 Típustábla

Tisztítsa meg a típustáblát, annak mindig olvashatónak kell lennie.

6 SEGÍTSÉG MŰKÖDÉSI ZAVAROK ESETÉN

Nehézjárás vagy más zavar esetén ellenőrizze az összes működtető elemet. Ehhez vegye figyelembe a 3. fejezet "ELLENŐRZÉS ÉS KARBANTARTÁS" előírásait. Tisztázatlanság esetén, kérjük, forduljon szakemberhez.

7 KISZERELÉS

A kiszerelést és a szakszerű megsemmisítést végeztesse szakemberrel.

OBSAH **STRANA**

I	**Dodané položky**	111
II	**Nářadí potřebné k montáži výklopných vrat**	112
1	**BEZPEČNOSTNÍ PŘEDPISY**	41
1.1	Použité symboly a signální slova	41
1.2	Řádné používání	41
1.3	Všeobecné bezpečnostní pokyny	41
2	**MONTÁŽ A UVEDENÍ DO PROVOZU**	42
2.1	Bezpečnostní pokyny	42
2.2	Montáž	42
2.2.1	Vrata pro vyplnění na stavbě	42
2.2.2	Montáž do stropu	42
2.2.3	Kontrola chodu vrat	42
2.2.4	Úhelníkové patky zárubně	42
2.3	Uvedení do provozu	42
3	**KONTROLA A ÚDRŽBA**	42
3.1	Bezpečnostní pokyny	42
3.2	Kontrola stavu vrat	42
3.3	Kontrola kladek a lan	43
3.4	Kontrola vodicích kladek a vodicích lišt	43
3.5	Díly podléhající opotřebení	43
4	**POVRCHOVÁ OCHRANA**	43
5	**ČIŠTĚNÍ A ÚDRŽBA**	43
5.1	Ocelové plochy vrat	43
5.2	Plastové plochy	43
5.3	Typový štítek	43
6	**POMOC PŘI FUNKČNÍCH ZÁVADÁCH**	43
7	**DEMONTÁŽ**	43
	Obrazová část	111-122

Použité symboly

lehké provedení

těžké provedení

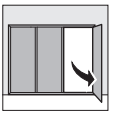

Integrované dveře

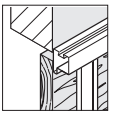

Přiléhající výplň

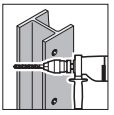

Vrtání oceli

Vrtání betonu/zdiva

Správné uspořádání

Konstrukční díl, pomalu

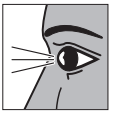

Kontrola

Nepřípustné uspořádání

Ručně sešroubovat

Sešroubovat ne na pevno

Viz textovou

Samostatné návody

Chráněno autorským zákonem!
Přetisk, i částečný, pouze s naším svolením.
Změny vyhrazeny.

Postarejte se o to, aby návod zůstal u provozovatele vrat!
Tento návod a prohlášení o shodě pečlivě uložte.
Zapište sériové číslo (viz typový štítek).
Sériové číslo: .....

1 BEZPEČNOSTNÍ PŘEDPISY

Přečtěte si tento návod a dodržujte ho!
Poskytne vám důležité informace pro bezpečnou montáž, provoz a odbornou údržbu a opravy garážových vrat.
Montáž, uvedení do provozu a údržbu nechte provést odborníkem (kompetentní osobou podle normy EN 12635) podle tohoto návodu. Přitom je nutno dodržovat požadavky norem EN 12604 a EN 12635. Za škody, ke kterým dojde v důsledku nedodržování tohoto návodu a bezpečnostních pokynů, nenese výrobce odpovědnost.

1.1 Použité symboly a signální slova

Na důležitých místech jsou uvedeny speciální bezpečnostní pokyny.Jsou označeny následujícími symboly a signálními slovy.

NEBEZPEČÍ ÚRAZU!
Používejte ochranné brýle a ochranné rukavice.

POZOR!
Varuje před možným zraněním.

UPOZORNĚNÍ!
Varuje před možnými věcnými škodami nebo funkčními závadami.

1.2 Řádné používání

- Garážová vrata jsou vhodná pro vnější použití. Vyklápějí se ven, dovnitř a otevírají se nahoru.
- Garážová vrata jsou určena k ovládání pohonem. Dodržujte samostatné návody k montáži a obsluze pohonu.

1.3 Všeobecné bezpečnostní pokyny

NEBEZPEČÍ ÚRAZU!
Při montážních pracích používejte vždy ochranné brýle a ochranné rukavice.

POZOR!
- Výklopný a otevírací prostor vrat udržujte stále volný! Zajistěte, aby se během ovládání vrat nezdržovaly v prostoru pohybu vrat žádné osoby, zvláště děti, a nenacházely žádné předměty.
- Neměňte nebo neodstraňujte žádné konstrukční díly! Můžete tak vyřadit z funkce důležité bezpečnostní prvky. Používejte výhradně originální díly, přizpůsobené garážovým vratům.
- Nemontujte žádné přídavné cizí konstrukční díly! Vyvažovací závaží jsou přizpůsobena hmotnosti křídla vrat.
- Funkční díly, zvláště bezpečnostní konstrukční díly, smějí měnit jen odborníci.
- Provoz vrat může být za silného větru nebezpečný!
- Nikdy s vraty nezvedejte osoby nebo předměty!

UPOZORNĚNÍ!
Všechny dodané upevňovací prvky namontujte podle montážního návodu! Jinak může být ovlivněna funkční bezpečnost vrat.

NEBEZPEČÍ KOROZE!
- Chraňte vrata před agresivními a leptajícími prostředky, jako jsou například dusíkaté sloučeniny z cihel nebo malty, kyseliny, louhy, rozstřikovaná sůl, agresivní nátěrové hmoty nebo těsnicí materiály.
- Zajistěte dostatečný odtok vody, ventilaci (sušení) v prostoru podlahového těsnění a dílů zárubně.

2 MONTÁŽ A UVEDENÍ DO PROVOZU

2.1 Bezpečnostní pokyny

NEBEZPEČÍ ÚRAZU!
Používejte ochranné brýle a ochranné rukavice.

POZOR!
- Prověřte vhodnost dodaných upevňovacích prostředků pro dané stavební uspořádání. Na nosné díly budovy vrata upevněte jen se svolením statika.
- Zajistěte vrata proti přepadnutí!
- Vodicí lištu bezpečně podepřete!
- Zajistěte křídlo vrat proti pádu!

UPOZORNĚNÍ!
Dodržujte textové pokyny (např. bod 2.2.2) k obrázkům. Poskytuje vám důležité informace k bezpečné montáži a provozu garážových vrat.

2.2 Montáž

Garážová vrata je možno instalovat zevnitř za otvor nebo do otvoru. Pro vestavbu do otvoru je nutný doplňkový rám.

Všechny rozměrové údaje v obrazové části jsou v mm.

2.2.1 Vrata pro vyplnění na stavbě

POZOR!
- Dodržujte maximální přípustnou hmotnost výplně.
- Nejprve do vrat umístěte výplň, teprve potom uložte vyvažovací závaží a vyvažte křídlo vrat!

2.2.2 Montáž do stropu

POZOR!
Při montáži do stropu dejte pozor na dostatečný prostor na hlavu. V případě potřeby zkraťte univerzální kotvu na úroveň spodní hrany vodicí lišty.

2.2.3 Kontrola chodu vrat

UPOZORNĚNÍ!
Zkontrolujte chod vrat. Pro bezvadný chod vrat musejí být diagonální rozměry ⓐ a ⓑ stejné. Vyvažovací závaží musí být rovnoměrně rozdělena!

2.2.4 Úhelníkové patky zárubně

POZOR!
U šikmého nebo nerovného stavebního objektu nainstalujte na zárubně úhelníkové patky jako přídavné upevnění bočních dílů (obr. 9.5)!

Pro jednoduchou a bezpečnou montáž proveďte pečlivě pracovní kroky podle obrázků 1 až 9!

2.3 Uvedení do provozu

POZOR!
Dodržujte bezpečnostní vzdálenost 300 mm před vraty!

Proveďte zkušební chod a zkontrolujte vrata podle kapitoly 3 „Kontrola a údržba“.

Odborně namontovaná a zkontrolovaná vrata jsou lehce, bezpečně a snadno ovladatelná.

3 ZKOUŠENÍ A ÚDRŽBA

3.1 Bezpečnostní pokyny

POZOR!
- Kontrolní a servisní práce nechte provést odborníkem podle tohoto návodu minimálně jednou ročně (při více než 50 pohybech vrat za den každých 6 měsíců)!
- Výklopný a otevírací prostor vrat udržujte stále volný! Zajistěte, aby se během ovládání vrat nezdržovaly v prostoru pohybu vrat žádné osoby, zvláště děti, a nenacházely žádné předměty.

3.2 Kontrola stavu vrat

- Vizuálně zkontrolujte celkový stav vrat, kompletnost, stav a účinnost všech konstrukčních dílů a bezpečnostních zařízení.
- Zkontrolujte pevnou montáž všech upevňovacích bodů. Podle potřeby dotáhněte šrouby.

- Namažte tlačné pružiny a hřídel běžným lithným mazacím tukem (tukem na valivá ložiska).

3.3 Kontrola kladek a lan

- Zkontrolujte opotřebení kladek, při silném opotřebení nebo poškození je nechte vyměnit odborníkem.
- Zkontrolujte, zda ocelová lana nejsou popraskaná nebo poškozená, vadná lana nechte vyměnit odborníkem!

3.4 Kontrola vodicích kladek a vodicích lišt

- Vodicí lišty vyčistěte.
- Zkontrolujte opotřebení vodicích kladek. Při silném opotřebení nebo poškození je nechte vyměnit odborníkem.

3.5 Díly podléhající opotřebení

POZOR!
Díly podléhající opotřebení (lanové kladky, ocelová lana, vodicí kladky a zařízení pro vyvažování hmotnosti) nechte odborníkem vyměnit po 250 000 pohybech vrat (otevření/zavření) nebo nejpozději po 5 letech. Používejte výhradně originální díly přizpůsobené garážovým vratům, aby byla zajištěna vysoká úroveň výkonu, kvality, bezpečnosti, spolehlivosti a dlouhé životnosti.

4 POVRCHOVÁ OCHRANA

Vrata s ocelovou výplní
Křídlo vrat je vyrobeno z pozinkovaného materiálu s polyesterovou práškovým povrstvením. Škrábance nebo malá poškození nejsou důvodem k reklamaci. Konečný nátěr podle potřeby obnovte v závislosti na místních atmosférických podmínkách.
Přitom dodržujte následující postup:

1. Povrch vrat lehce obruste jemným brusným papírem (minimální zrnitost 180).
2. Povrch vrat očistěte vodou a nechte uschnout.
3. Povrch vrat natřete bezrozpouštědlovým 2K-epoxidovým základovým lakem a běžným lakem z umělé pryskyřice pro venkovní použití. Oba nátěry musí být navzájem přizpůsobené. Přitom dodržujte pokyny výrobce laku pro zpracování.

5 ČIŠTĚNÍ A ÚDRŽBA

5.1 Ocelové plochy vrat

Povrch vrat čistěte čistou vodou a měkkou houbou nebo běžným čisticím prostředkem na lakované plochy.

5.2 Plastové plochy

UPOZORNĚNÍ!
Nepoužívejte žádné abrazivní (hrubé) čisticí prostředky, ostré nástroje ani čisticí prostředky na sklo s obsahem lihu! Vytvářejí trhliny způsobené pnutím a poškozují povrch.

Plastové plochy čistěte čistou vodou a měkkou utěrkou nebo houbou. Při silnějším znečištění použijte jemný čisticí prostředek na plastické hmoty, nepoškozující akryl. Dodržujte pokyny výrobce k použití.

5.3 Typový štítek

Čistěte typový štítek, musí být stále zřetelně čitelný.

6 POMOC PŘI FUNKČNÍCH ZÁVADÁCH

Při těžkém chodu nebo jiných závadách zkontrolujte všechny funkční díly. Dodržujte přitom kapitolu 3 "KONTROLA A ÚDRŽBA". Při nejasnostech se, prosíme, obraťte na odborníka.

7 DEMONTÁŽ

Vrata nechte demontovat a odborně zlikvidovat odborníkem.

СОДЕРЖАНИЕ **СТРАНИЦА**

I	**Комплект поставляемых деталей**	111
II	**Необходимые инструменты для монтажа нижнеподвесных ворот**	112
1	**ТРЕБОВАНИЯ ТЕХНИКИ БЕЗОПАСНОСТИ**	45
1.1	Используемые символы и сигнальные слова	45
1.2	Использование по назначению	45
1.3	Общие указания по безопасности	45
2	**МОНТАЖ И ВВОД В ЭКСПЛУАТАЦИЮ**	46
2.1	Указания по безопасности	46
2.2	Монтаж	46
2.2.1	Ворота для установки филенки заказчиком	46
2.2.2	Монтаж перекрытия	46
2.2.3	Контроль движения ворот	46
2.2.4	Угольник в основании коробки	46
2.3	Ввод в эксплуатацию	47
3	**ПРОВЕРКА И ТЕХНИЧЕСКОЕ ОБСЛУЖИВАНИЕ**	47
3.1	Указания по безопасности	47
3.2	Проверка состояния ворот	47
3.3	Проверка проволочных тросов и шкивов для тросов	47
3.4	Проверка роликов и направляющих шин	47
3.5	Быстроизнашивающиеся детали	47
4	**ЗАЩИТА ПОВЕРХНОСТИ**	47
5	**ОЧИСТКА И УХОД**	48
5.1	Поверхности ворот из стали	48
5.2	Пластиковые стекла	48
5.3	Заводская табличка	48
6	**ПОИСК И УСТРАНЕНИЕ НЕИСПРАВНОСТЕЙ**	48
7	**ДЕМОНТАЖ**	48
	Иллюстрации	111-122

Авторские права защищены!
Перепечатка, даже части материала, только с нашего разрешения. Оставляем за собой право на внесение технических изменений.

Используемые символы

легкий вариант ворот

тяжелый вариант ворот

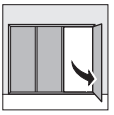

калитка в воротах

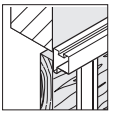

накладываемая филенка

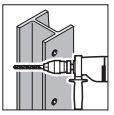

сварка на стали

сверление в бетоне/ в кирпичной (каменной) стене

допустимое расположение или работа

элемент конструкции, медленно

проверка

недопустимое расположение или работа

сильно затянуть резьбовое соединение

не очень сильно завинтить

см. текст

специальные дополнительные инструкции

Это руководство по эксплуатации должно оставаться у стороны, эксплуатирующей ворота! Тщательно храните это руководство и декларацию соответствия.
Запишите серийный номер ворот (см. заводскую табличку).
Серийный номер: .....

1 ТРЕБОВАНИЯ ТЕХНИКИ БЕЗОПАСНОСТИ

Прочтите настоящее руководство и соблюдайте его указания!
Оно содержит важную информацию по безопасному монтажу, эксплуатации, а также квалифицированному техническому обслуживанию гаражных ворот и уходу за ними. Поручите монтаж, ввод в эксплуатацию и техническое обслуживание квалифицированному специалисту (компетентный специалист в соответствии с нормой EN 12635). При этом следует придерживаться требований, содержащихся в нормах EN 12604 и EN 12635. Ущерб, вызванный несоблюдением настоящего руководства и указаний по безопасности, освобождает изготовителя от его гарантийных обязательств.

1.1 Используемые символы и сигнальные слова

В важных местах настоящего руководства имеются специальные указания по безопасности. Они обозначаются следующими символами сигнальными словами.

ОПАСНОСТЬ ТРАВМИРОВАНИЯ!
Носите защитные очки и защитные рукавицы.

ВНИМАНИЕ!
Предупреждает о возможных травмах.

УКАЗАНИЕ!
Предупреждает о возможном имущественном ущербе и сбоях в работе оборудования.

1.2 Использование по назначению

- Настоящие гаражные ворота пригодны для наружного использования. Они откидываются наружу, вовнутрь и открываются вверх.
- Эксплуатация данных ворот предполагает их оснащение электроприводом! Соблюдайте при этом требования отдельного руководства изготовителя привода по монтажу и обслуживанию привода.

1.3 Общие указания по безопасности

ОПАСНОСТЬ ТРАВМИРОВАНИЯ!
При выполнении монтажных работ всегда носите защитные очки и защитные рукавицы.

ВНИМАНИЕ!

- Всегда держите свободными область откидывания и открытия ворот! Проверьте и убедитесь в том, что во время открытия или закрытия ворот в области их движения нет людей, особенно детей, а также никаких посторонних предметов.
- Не демонтируйте и не изменяйте никакие конструктивные части ворот! Вы можете при этом сделать неработоспособными важные части ворот. Используйте исключительно оригинальные детали, пригодные для этих гаражных ворот.
- Не устанавливайте никакие дополнит-ельные детали других фирмизготовит-елей! Противовесы подобраны с учетом веса полотна ворот!
- Замену функциональных деталей ворот, особенно деталей, обеспечивающих безопасность, разрешается производить только квалифицированному специалисту.
- Пользование воротами в условиях сильного ветра может быть опасным!
- Никогда не поднимайте предметы и/или людей при помощи ворот!

УКАЗАНИЕ!
Смонтируйте все детали крепления, входящие в комплект поставки, в соотв-етствии с руководством по монтажу. Если Вы этого не сделаете, это может повлиять на функциональную надежность ворот.

ОПАСНОСТЬ КОРРОЗИИ!
- Защищайте ворота от агрессивных и едких веществ, например, таких, которые могут возникнуть в результате реакции с камнями или строительными растворами, кислот, щелочей, соли, посыпаемой зимой, агрессивных окрасочных материалов или уплотнительных материалов.
- Обеспечивайте эффективный сток воды и вентиляцию (сушку) в областях напольного уплотнения и частей коробки.

2 МОНТАЖ И ВВОД В ЭКСПЛУАТАЦИЮ

2.1 Указания по безопасности

ОПАСНОСТЬ ТРАВМИРОВАНИЯ!
Носите защитные очки и защитные рукавицы.

ВНИМАНИЕ!
- Проверьте соответствие входящего в комплект поставки крепежного материала ситуации на строительном объекте. Закрепляйте ворота на несущих частях здания только при наличии соответствующего разрешения инженерапроектировщика строительной конструкции.
- Зафиксируйте ворота от опрокидывания!
- Обеспечьте опору направляющей шине!
- Зафиксируйте полотно ворот от падения!

УКАЗАНИЕ!
Руководствуйтесь текстовым пояснением к рисунку (напр. пункт 2.2.2). Оно содержит важную для Вас информацию по безопасному монтажу и эксплуатации гаражных ворот.

2.2 Монтаж

Гаражные ворота могут быть смонтированы изнутри сзади проема или в проеме. Для монт ировки в проеме необходима дополнительная рама.

Все размеры на иллюстрации приведены в мм.

2.2.1 Ворота для установки филенки заказчиком

ВНИМАНИЕ!
- Обратите внимание на максимальный вес филенки.
- Сначала прикрепите филенку к воротам и только потом поместите внутрь противовесы и подберите их с учетом веса полотна ворот!

2.2.2 Монтаж перекрытия

ВНИМАНИЕ!
При монтаже перекрытия следите за тем, чтобы было достаточно места для головы. При необходимости укоротите универсальный анкер заподлицо с нижней кромкой ходовой шины.

2.2.3 Контроль движения ворот

УКАЗАНИЕ!
Следите за ходом ворот. Для обеспечения плавного хода ворот размеры диагоналей ⓐ и ⓑ должны быть одинаковыми. Противовесы должны быть распределены равномерно!

2.2.4 Угольник в основании коробки

ВНИМАНИЕ!
При скошенных или неровных деталях конструкций прикрепите угольник в основании коробки как дополнительное крепление боковых частей (рис. 9.5)!

Для простого и безопасного монтажа точно выполните операции, показанные на рис. 1 - 9!

2.3 Ввод в эксплуатацию

ВНИМАНИЕ!
Выдерживайте безопасное расстояние 300 mm перед воротами!

Проверьте, как открываются и закрываются ворота и затем проверьте их в соответствии с разделом 3 «Проверка и техническое обслуживание».

Гаражные ворота, смонтированные и проверенные надлежащим образом, имеют легкий ход, надежно работают и просты в обслуживании.

3 ПРОВЕРКА И ТЕХНИЧЕСКОЕ ОБСЛУЖИВАНИЕ

3.1 Указания по безопасности

ВНИМАНИЕ!

- Проверки и техническое обслуживание ворот должны выполняться квалифицированным специалистом согласно данному руководству, как минимум, ежегодно (в случае открывания/закрывания ворот более 50 раз в день - каждые 6 месяцев)!
- Всегда держите свободными область откидывания и открытия ворот! Проверьте и убедитесь в том, что во время открытия или закрытия ворот в области их движения нет людей, особенно детей, а также никаких посторонних предметов.

3.2 Проверка состояния ворот

- Путем внешнего осмотра проверьте общее состояние ворот, все их части, а также комплектность, состояние и работу устройств безопасности.
- Проверьте прочность затяжки всех креплений. При необходимости подтяните винты!
- Смазывайте пружину сжатия и вал стандартной литиевой смазкой (смазка для подшипников качения)!

3.3 Проверка проволочных тросов и шкивов для тросов

- Проверить шкивы для троса на степень изношенности, в случае сильного износа или повреждения поручить квалифицированному специалисту заменить их.
- Проверить проволочные тросы на наличие мест разрывов и повреждений, поручить квалифицированному специалисту заменить поврежденные проволочные тросы!

3.4 Проверка роликов и направляющих шин

- Очистите ходовые шины.
- Проверьте износ ходовых роликов, в случае сильного износа или повреждения поручите специалисту заменить их.

3.5 Быстроизнашивающиеся детали

ВНИМАНИЕ!

Поручите квалифицированному специалисту заменить детали, работающие на износ (шкивы для троса, проволочные тросы, ходовые ролики и устройства для уравновешивания) через 250 000 открываний/закрываний ворот, но не позднее, чем через 5 лет их эксплуатации. Используйте исключительно оригинальные детали, пригодные для этих гаражных ворот, чтобы обеспечить высокий уровень качества их работы, а также их безопасность, надежность и долговечность.

4 ЗАЩИТА ПОВЕРХНОСТИ

Ворота со стальной филенкой

Полотно ворот изготовлено из оцинкованного материала и имеет полиэфирное порошковое покрытие. Царапины и небольшие повреждения не являются основанием для предъявления рекламации по гарантии. Подновляйте лакокрасочное покрытие при необходимости с учетом местных атмосферных условий.
При нанесении покрытия выполните следующие операции:

1. Слегка прошлифуйте поверхность ворот мелкой шлифовальной шкуркой (зернистость мин. 180).
2. Промойте поверхность ворот водой и просушите ее.
3. Окрасьте поверхность ворот двухкомпонентной эпоксидной адгезионной грунтовкой содержащей растворитель, и обычным лаком на основе синтетической смолы для наружного применения. Оба

покрытия должны быть совместимыми. Соблюдайте при этом указания по использованию изготовителя лакокрасочного материала.

5 ОЧИСТКА И УХОД

5.1 Поверхности ворот из стали

Очищайте поверхности ворот с использованием чистой воды и мягкой губки или обычных средств очистки лакокрасочных покрытий.

5.2 Пластиковые стекла

УКАЗАНИЕ!
Не используйте никаких абразивных средств очистки, острых инструментов или средств очистки стекол, содержащих спирт! Они вызывают трещины из-за внутренних напряжений, возникающие при натяжении, и повреждают стекла.

Мойте пластиковые стекла мягкой тряпкой или губкой и чистой водой. При сильном загрязнении используйте мягкое средство очистки пластмасс, совместимое с акрилом. Выполняйте указанияинструкций изготовителя по использованию.

5.3 Заводская табличка

Периодически очищайте заводскую табличку, она должна быть в состоянии, позволяющем читать ее.

6 ПОИСК И УСТРАНЕНИЕ НЕИСПРАВНОСТЕЙ

В случае тяжелого хода ворот и при других неисправностях проверьте все функциональные части ворот. Руководствуйтесь при этом информацией раздела 3 "ПРОВЕРКА И ТЕХНИЧЕСКОЕ ОБСЛУЖИВАНИЕ". В случае возникновения вопросов просим Вас обращаться к квалифицированному специалисту.

7 Демонтаж

Поручите демонтаж и профессиональную утилизацию ворот квалифицированному специалисту.

KAZALO **STRAN**

I	**Dobavljeni deli**	111
II	**Potrebno orodje za montažo prevesnih vrat**	112
1	**VARNOSTNA DOLOČILA**	50
1.1	Uporabljeni simboli in signalne besede	50
1.2	Namensko ustrezna uporaba	50
1.3	Splošna varnostna navodila	50
2	**MONTAŽA IN ZAGON**	51
2.1	Varnostna navodila	51
2.2	Montaža	51
2.2.1	Vrata za vgradnjo polnila na gradbišču	51
2.2.2	Montaža na strop	51
2.2.3	Pregled teka vrat	51
2.2.4	Talni kotnik podboja	51
2.3	Zagon	51
3	**PREIZKUS IN VZDRŽEVANJE**	51
3.1	Varnostna navodila	51
3.2	Preizkus stanja vrat	51
3.3	Preizkus kolutov za navijanje žične vrvi in same žične vrvi	52
3.4	Preizkus tekalnih kolesc in vodil	52
3.5	Obrabni deli	52
4	**POVRŠINSKA ZAŠČITA**	52
5	**ČIŠČENJE IN VZDRŽEVANJE**	52
5.1	Jeklene površine vrat	52
5.2	Plastične šipe	52
5.3	Tipska tablica	52
6	**POMOČ V PRIMERU MOTENJ OBRATOVANJA**	52
7	**DEMONTAŽA**	52
	Slikovni del	111-122

Avtorske pravice zavarovane.
Ponatis, tudi izvlečki, samo z našim dovoljenjem.
Pridržana je pravica do sprememb.

Uporabljeni simboli

Lahka izvedba

Težka izvedba

Vrata z osebnim prehodom

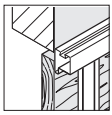

Naležno polnilo

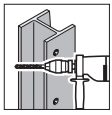

Vrtanje v jeklo

Vrtanje v beton/zid

Pravilna razporeditev

Konstrukcijski del, počasi

Preizkusiti

Nedovoljena razporeditev

Močno priviti

Ne priviti močno

Gelj tekstovni del

Posebna navodila

Poskrbite, da bodo ta navodila pri uporabniku vrat!
Skrbno hranite ta navodila in izjavo o skladnosti.
Vnesite serijsko številko (glej tipsko tablico).
Serijska številka: .....

1 VARNOSTNA DOLOČILA

Preberite in upoštevajte ta navodila!
V njih boste našli pomembne informacije za vgradnjo, delovanje ter strokovno vzdrževanje in servisiranje garažnih vrat.
Montažo, zagon in servisiranje naj na osnovi teh navodil izvede strokovno usposobljena oseba (kompetentna oseba skladno s standardom EN 12635). Pri tem je potrebno upoštevati zahteve standardov EN 12604 in EN 12635. Za poškodbe, ki bi nastale zaradi neupoštevanja teh navodil in varnostnih opozoril, proizvajalec ne jamči.

1.1 Uporabljeni simboli in signalne besede
Specialna varnostna opozorila so vedno na pomembnih mestih. Označena so z naslednjimi simboli in signalnimi besedami.

NEVARNOST POŠKODB!
Nositi zaščitna očala in zaščitne rokavice.

POZOR!
Opozorite pred možnimi telesnimi poškodbami!

OPOZORILO!
Opozorite pred možnimi poškodbami stvari ali motnjami delovanja.

1.2 Namensko ustrezna uporaba
- Garažna vrata so namenjena za uporabo na zunanji strani objektov; obračajo se navzven in navznoter, odpirajo se navzgor.
- Garažna vrata so predvidena za delovanje s pogonom! Upoštevajte pri tem ločena navodila za montažo in upravljanje pogona.

1.3 Splošna varnostna navodila

NEVARNOST POŠKODB!
Pri montaži je treba vedno nositi zaščitna očala in zaščitne rokavice.

POZOR!
- Prostor za dvigovanje in odpiranje vrat mora biti vedno prost! Preverite, da se v času aktiviranja vrat v območju njihovega gibanja ne nahajajo osebe, še posebno ne otroci ali predmeti.
- Ne spreminjajte in ne odstranjujte konstrukcijskih delov! S tem lahko preneha delovanje pomembnih varnostnih elementov. Uporabljajte izključno originalne rezervne dele, ki so prirejeni za ta garažna vrata.
- Ne montirajte nobenih dodatnih elementov drugih proizvajalcev! Protiuteži so uklajene na težo vratnega krila.
- Funkcijske dele, še posebno varnostne elemente, lahko zamenja samo za to usposobljena strokovna oseba.
- Obratovanje vrat v primeru vetra je lahko nevarno.
- Nikoli ne dvigujte predmetov in/ali oseb z vrati!

OPOZORILO!
Montirajte vse dobavljene pritrdilne elemente v skladu z navodilom za montažo! Sicer se lahko zmanjša varnost obratovanja vrat.

NEVARNOST KOROZIJE!
- Varujte vrata pred agresivnimi in jedkimi sredstvi, kot npr. reakcijami solitra, kamna, malte, kislin, lugov, soli za posipanje, agresivnih premazov ali tesnilnih materialov.
- Poskrbite za ustrezno odtekanje vode in prezračevanje (sušenje) na predelu talnega tesnila in podbojnih elementov.

2 MONTAŽA IN ZAGON

2.1 Varnostna navodila

NEVARNOST POŠKODB!
Nositi zaščitna očala in zaščitne rokavice.

POZOR!
- Preverite ustreznost dobavljenih pritrdilnih elementov glede na dano gradbeno situacijo. Pritrdite vrata na nosilne dele zgradbe samo z dovoljenjem strokovnjaka za statiko.
- Zavarujte vrata pred padcem!
- Poskrbite za varno oporo tekalnega vodila!
- Zavarujte vratno krilo pred padcem!

OPOZORILO!
Upoštevajte opozorilo (npr. točko 2.2.2) pri sliki, ki vsebuje pomembne informacije glede montaže in obratovanja garažnih vrat.

2.2 Montaža

Garažna vrata se lahko vgradijo od znotraj za ali v odprtino. Za vgradnjo v odprtino je potreben dodatni okvir.

Vse mere v slikovnem delu so v mm.

2.2.1 Vrata za vgradnjo polnila na gradbišču

POZOR!
- Upoštevajte maksimalno dovoljeno težo polnila.
- Najprej namestite polnilo na vrata, šele nato vstavite protiuteži in jih uskladite s težo vratnega krila!

2.2.2 Montaža na strop

POZOR!
Pazite, da pri montaži na strop ni nevarnosti za poškodbe glave. Skrajšajte po potrebi univerzalna sidra, tako da so poravnana s spodnjim robom vodila.

2.2.3 Preizkus teka vrat

OPOZORILO!
Preizkusite tek vrat. Za brezhiben in nemoten tek vrat morajo biti diagonalne mere ⓐ in ⓑ enake. Protiuteži morajo biti enakomerno razdeljene!

2.2.4 Talni kotnik podboja

POZOR!
V primeru poševne ali neravne konstrukcije pritrdite talni kotnik podboja, ki služi za dodatno pritrditev stranskih delov (slika 9.5)!

Za enostavno in varno montažo dosledno upoštevajte delovne korake po slikah od 1 do 9!

2.3 Zagon

POZOR!
Upoštevajte varnostno razdaljo pred vrati, ki naj znaša 300 mm!

Izvedite poskusno obratovanje in preverite vrata v skladu s poglavjem 3 "Preizkus in vzdrževanje".

Če so vrata montirana strokovno in so preizkušena, se z lahkoto gibljejo, njihovo delovanje je varno, uporaba je enostavna.

3 PREIZKUS IN VZDRŽEVANJE

3.1 Varnostna navodila

POZOR!
- Dela servisiranja in vzdrževanja je treba izvajati najmanj enkrat letno (pri več kot 50 aktiviranj vrat dnevno so ta dela potrebna vsakih 6 mesecev); dela mora opraviti v skladu s temi navodili za to strokovno usposobljena oseba!
- Prostor za dvigovanje in odpiranje vrat mora biti vedno prost! Preverite, da se v času aktiviranja vrat v območju njihovega gibanja ne nahajajo osebe, še posebno ne otroci ali predmeti.

3.2 Preizkus stanja vrat

- Preverite s pogledom splošno stanje vrat, vse konstrukcijske dele in varnostne naprave glede popolnosti, stanja in učinkovitosti.

- Preverite vse pritrdilne točke, če so mesta dobro pritrjena. Po potrebi vijake privijte!
- Mažite tlačne vzmeti in gred s trgovsko običajno mastjo litijevega mila (mast za valjčne ležaje)!

3.3 Preizkus kolutov za navijanje žične vrvi in same žične vrvi

- Pri kolutih za navijanje žične vrvi je treba preizkusiti njihovo obrabo in jih v primeru močne obrabe ali poškodbe zamenjati, kar mora izvesti za to strokovno usposobljena oseba.
- Žične vrvi je treba preizkusiti zaradi morebitnih prelomnih mest in poškodb. Poškodovane živčne vrvi mora zamenjati za to strokovno usposobljena oseba!

3.4 Preizkus tekalnih kolesc in vodil

- Vodila očistite.
- Preverite obrabo tekalnih kolesc. V primeru močne obrabe ali poškodbe naj jih zamenja strokovno usposobljena oseba.

3.5 Obrabni deli

POZOR!
Odredite, da obrabne dele (kolute za navijanje žične vrvi, žične vrvi, tekalna kolesca in napravo za izravnavanje teže) po 250 000 aktiviranj vrat (odpiranje/zapiranje) ali najkasneje po 5 letih zamenja za to strokovno usposobljena oseba. Uporabite izključno samo za garažna vrata ustrezne originalne dele; samo tako lahko zagotovite visok nivo kakovosti, varnosti, zanesljivosti in dolgo življenjsko dobo.

4 POVRŠINSKA ZAŠČITA

Vrata z jeklenim polnilom
Vratno krilo je iz pocinkanega materiala in obdelano s poliestrskim praškastim premazom. Praske ali manjše poškodbe niso predmet reklamacije. Po potrebi ponovite zadnji premaz glede na lokalne vremenske obremenitve. Upoštevajte pri tem naslednje korake:

1. Površino vrat na rahlo obrusite s finim brusnim papirjem (min. zrnjenje 180).
2. Površino vrat očistite z vodo in posušite.
3. Površino vrat premažite z oprijemalnim sredstvom 2K-epoxid, ki vsebuje topilo in običajnim lakom iz umetne smole. Uskladite oba premaza. Upoštevajte pri tem navodila proizvajalca laka.

5 ČIŠČENJE IN VZDRŽEVANJE

5.1 Jeklene površine vrat

Površino vrat čistite s čisto vodo in mehko gobo ali običajnimi čistili za lak.

5.2 Plastične šipe

OPOZORILO!
Ne uporabljajte grobih čistilnih sredstev, ki odrgnejo površino, ostrega orodja ali alkoholnih čistil za šipe, ker povzročajo napetostne praske in poškodujejo šipe.

Plastične šipe čistite tudi s čisto vodo in mehko krpo ali gobo. V primeru močnejše umazanije uporabite blago čistilno sredstvo za plastične površine, ki je prijazno za akrilne površine. Upoštevajte tudi navodila za uporabo, ki jih predpisuje proizvajalec.

5.3 Tipska tablica

Tipsko tablico očistite, saj mora biti vedno dobro čitljiva.

6 POMOČ V PRIMERU MOTENJ OBRATOVANJA

Če se vrata težko premikajo ali v primeru drugih motenj, preverite vse funkcionalne dele. Upoštevajte pri tem navodila v poglavju 3 "Preizkus in vzdrževanje". V primeru nejasnosti pokličite strokovno usposobljeno osebo.

7 DEMONTAŽA

Demontažo in strokovno odstranitev vrat naj izvede strokovno usposobljena oseba.

INNHOLD **SIDE**

I	**Artikler som følger med**	111
II	**Verktøy du trenger til monteringen av vippeporten**	112
1	**SIKKERHETSBESTEMMELSER**	54
1.1	Symboler og signalord som brukes	54
1.2	Forskriftsmessig bruk	54
1.3	Generelle sikkerhetsanvisninger	54
2	**MONTERING OG IGANGSETTING**	55
2.1	Sikkerhetsanvisninger	55
2.2	Montering	55
2.2.1	Port for fylling på monteringsstedet	55
2.2.2	Takmontering	55
2.2.3	Kontroll av portløp	55
2.2.4	Karmfotvinkel	55
2.3	Igangsetting	55
3	**KONTROLL OG VEDLIKEHOLD**	55
3.1	Sikkerhetsanvisninger	55
3.2	Kontroll av portens tilstand	55
3.3	Kontroll av trinser og wirer	56
3.4	Kontroll av løpehjul og føringsskinner	56
3.5	Slitedeler	56
4	**OVERFLATEBESKYTTELSE**	56
5	**RENHOLD OG VEDLIKEHOLD**	56
5.1	Portflater av stål	56
5.2	Vindusruter av polykarbonat	56
5.3	Typeskilt	56
6	**VEILEDNING VED FUNKSJONSFEIL**	56
7	**DEMONTERING**	56
	Bildedel	111-122

Symboler som brukes

lett utførelse

tung utførelse

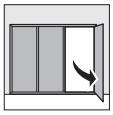

Port med gangdør

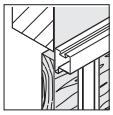

Utenpåliggende fylling

Boring i stål

Boring i betong/mur

Korrekt plassering

Element, sakte

Kontroll

Feil plassering

Skru til med håndkraft

Ikke skru hardt fast

Se tekstdel

Spesielle anvisninger

Opphavsrettslig beskyttet!
Kopiering, også av utdrag, er kun tillatt med vårt samtykke. Med forbehold om endringer.

Sørg for at denne håndboken blir oppbevart hos brukeren av porten.
Oppbevar denne håndboken og samsvarserklæringen på et sikkert sted.
Før inn serienummeret (se typeskiltet).
Serienr.: .....

1 SIKKERHETSBESTEMMELSER

Les og følg denne håndboken!
Den gir deg viktig informasjon om sikker montering, drift og fagmessig vedlikehold av garasjeporten. Montering, igangsetting og vedlikehold skal utføres av en fagmann (kompetent person iht. EN 12635) slik det framgår av denne håndboken. Kravene i standardene EN 12604 og EN 12635 skal følges. Skader som oppstår som følge av at denne veiledningen og sikkerhetsanvisningene ikke overholdes, fritar produsenten for produktansvaret.

1.1 Symboler og signalord som brukes

Alle viktige punkter er forsynt med spesielle sikkerhetsanvisninger. De er merket med følgende symboler og signalord.

FARE FOR PERSONSKADE!
Bruk vernebriller og -hansker.

ADVARSEL!
Fare for personskade.

MERK!
Fare for skade på gjenstander eller funksjonsfeil.

1.2 Forskriftsmessig bruk

- Garasjeporten er beregnet på utendørs bruk. Den vipper utover og innover, og åpnes oppover.
- Garasjeporten skal brukes sammen med en portåpner! Se separate anvisninger for montering og betjening av portåpneren.

1.3 Generelle sikkerhetsanvisninger

FARE FOR PERSONSKADE!
Bruk alltid vernebriller og -hansker ved montasjearbeider.

ADVARSEL!
- Hold alltid portens vippe- og åpningsområde fritt! Kontroller at det ikke finnes personer, særlig barn, eller gjenstander i portens bevegelsesområde når porten er i bruk.
- Ingen portkomponenter må endres eller fjernes! Det kan føre til at du setter viktige sikkerhetskomponenter ut av funksjon. Bruk utelukkende originaldeler som er tilpasset garasjeporten.
- Ingen ekstra komponenter fra andre produsenter må monteres på porten! Motvektene er nøyaktig tilpasset vekten av portbladet.
- Funksjonsdeler, spesielt sikkerhetskomponenter, må kun skiftes ut av fagfolk.
- Det kan være farlig å bruke porten i sterk vind!
- Løft aldri gjenstander og/eller personer med porten!

MERK!
Monter alle leverte festeanordninger i samsvar med monteringsanvisningen! I motsatt fall kan portens funksjonssikkerhet svekkes.

KORROSJONSFARE!
- Beskytt porten mot aggressive og etsende midler som f.eks. salpeterreaksjoner fra stein eller mørtel, syrer, lut, strøsalt, malingsstoffer eller tetningsmaterialer som virker aggressivt.
- Sørg for tilstrekkelig drenering og for ventilasjon (tørking) rundt bunntetningen og karmen.

2 MONTERING OG IGANGSETTING

2.1 Sikkerhetsanvisninger

FARE FOR PERSONSKADE!
Bruk vernebriller og -hansker.

ADVARSEL!
- Kontroller at de medfølgende festemidlene er egnet til forholdene på monteringsstedet. Porten kan kun monteres på bærende bygningsdeler etter tillatelse fra statiker.
- Sikre porten mot ulykker!
- Sørg for sikker innfesting av føringsskinnen!
- Sørg for fallsikring av portbladet!

MERK!
Merk deg teksthenvisningen (f.eks. punkt 2.2.2) til figuren. Den gir deg viktig informasjon om sikker montering og bruk av garasjeporten.

2.2 Montering

Garasjeporten kan monteres fra innsiden, i eller bak åpningen. Ved montering i åpningen er det behov for en ekstra ramme.

Alle mål i figurdelen er oppgitt i mm.

2.2.1 Port for fylling på monteringsstedet

ADVARSEL!
- Ta hensyn til maksimal tillatt fyllingsvekt.
- Ha fyllingen på porten før du legger i motvektene og avstemmer disse mot portbladets vekt!

2.2.2 Takmontering

ADVARSEL!
Ved takmontering må det sørges for tilstrekkelig fri plass for hodet. Om nødvendig kan universalforankringen forkortes i plan med underkanten av føringsskinnen.

2.2.3 Kontroll av portløp

MERK!
Kontroller portløpet. De diagonale målene ⓐ og ⓑ må være like for at portløpet skal fungere korrekt. Motvektene må være jevnt fordelt!

2.2.4 Karmfotvinkel

ADVARSEL!
Er bygningsstrukturen skrå eller ujevn, brukes karmfotvinkelen til ekstra festing av sidedelene (figur 9.5)!

Enkel og sikker montering oppnås ved å følge arbeidstrinnene vist i figur 1 til 9 omhyggelig!

2.3 Igangsetting

ADVARSEL!
Overhold sikkerhetsavstanden på 300 mm foran porten!

Utfør en prøvekjøring, og kontroller porten som angitt i kap. 3 "Kontroll og vedlikehold".

Når garasjeporten er fagmessig montert og kontrollert, går den lett, fungerer sikkert og er enkel å bruke.

3 KONTROLL OG VEDLIKEHOLD

3.1 Sikkerhetsanvisninger

ADVARSEL!
- Kontroller og vedlikehold må utføres av en fagmann minst én gang per år (hver 6. måned ved over 50 betjeninger av porten per dag) i henhold til denne håndboken.
- Hold alltid portens vippe- og åpnings-område fritt! Kontroller at det ikke finnes personer, særlig barn, eller gjenstander i portens bevegelsesområde når porten er i bruk.

3.2 Kontroll av portens tilstand

- Foreta visuell kontroll av portens generelle tilstand, og kontroller at alle komponenter og sikkerhetsinnretninger er komplette, i god stand og fungerer som de skal.
- Kontroller at alle festepunkter er i orden og godt festet. Trekk til skruene om nødvendig!
- Sett inn trykkfjæren og akselen med et vanlig litiumsåpefett (valselagerfett)!

3.3 Kontroll av trinser og wirer

- Kontroller trinsene for slitasje. Er trinsene slitt eller skadet, skal de skiftes ut av en fagmann.
- Kontroller wirene for brudd og skader. Skadde wirer skal skiftes ut av en fagmann!

3.4 Kontroll av løpehjul og føringsskinner

- Rengjør føringsskinnene.
- Kontroller slitasjen på løpehjulene. Ved stor slitasje eller skade må løpehjulene skiftes ut av en fagmann.

3.5 Slitedeler

ADVARSEL!
Slitedeler (trinser, wirer, løpehjul og motvektsmekanismen) skal skiftes ut av en fagmann etter 250 000 portløp (åpne/lukke) eller senest etter 5 år. Bruk bare originaldeler som er tilpasset garasjeporten, slik at det høye nivået i kvalitet, sikkerhet, pålitelighet og levetid kan bevares.

4 OVERFLATEBESKYTTELSE

Port med stålfylling

Portbladet er fremstilt av galvanisert materiale og grunnet med polyesterpulverlakk. Riper eller småskader er ingen reklamasjonsgrunn. Lakker porten på nytt når det er nødvendig ut fra de atmosfæriske forholdene på stedet.
Følg punktene nedenfor ved lakkering:

1. Slip overflaten lett med et fint slipepapir (finhet min. 180).
2. Rengjør overflaten med vann, og la den tørke.
3. Behandle overflaten med løsemiddelholdig 2K-epoksidgrunning, og lakker til slutt med vanlig omsatt kunstharpikslakk for utendørs bruk. De to strøkene må passe sammen. Følg lakkprodusentens anvisninger for påføringen.

5 RENHOLD OG VEDLIKEHOLD

5.1 Portflater av stål

Vask portflatene med rent vann og en myk svamp, eller rens den med vanlig lakkrensemiddel.

5.2 Vindusruter av polykarbonat

MERK!
Ikke benytt skuremidler, skarpt verktøy eller alkoholholdige glassrensemidler! Dette kan føre til sprekker og skader på vinduene.

Rengjør vindusrutene med rent vann og en myk klut eller svamp. Benytt et mildt, akrylkompatibelt plastrensemiddel hvis vinduene er svært skitne. Følg produsentens bruksanvisning.

5.3 Typeskilt

Hold typeskiltet rent, det må alltid være klart leselig.

6 VEILEDNING VED FUNKSJONSFEIL

Hvis porten går tregt eller ved andre feil, kontroller alle funksjonsdeler. Følg anvisningene i kap. 3 "KONTROLL OG VEDLIKEHOLD". Ta kontakt med en autorisert person hvis du er i tvil.

7 DEMONTERING

Porten må demonteres av en autorisert person og avhendes på fagmessig måte.

INNEHÅLLSFÖRTECKNING **SIDAN**

I	**Ingår i leveransen**	111
II	**Verktyg som krävs för montering av vipporten**	112
1	**SÄKERHETSFÖRESKRIFTER**	58
1.1	Symboler och signalord	58
1.2	Korrekt användning	58
1.3	Allmänna säkerhetsanvisningar	58
2	**MONTERING OCH DRIFTTAGNING**	59
2.1	Säkerhetsanvisningar	59
2.2	Montering	59
2.2.1	Port för individuell fyllning	59
2.2.2	Takmontering	59
2.2.3	Kontroll av öppning, stängning	59
2.2.4	Karmskenefoten	59
2.3	Drifttagning	59
3	**KONTROLL OCH UNDERHÅLL**	59
3.1	Säkerhetsanvisningar	59
3.2	Kontrollera portens skick	59
3.3	Kontrollera linskivor och dragrep	60
3.4	Kontrollera löprullar och löpskenor	60
3.5	Slitagedelar	60
4	**YTSKYDD**	60
5	**RENGÖRING OCH SKÖTSEL**	60
5.1	Portytor av stål	60
5.2	Akrylskivor	60
5.3	Typskylt	60
6	**HJÄLP VID FUNKTIONSSTÖRNINGAR**	60
7	**DEMONTERING**	60
	Bildavsnitt	111-122

Symboler

Lätt utförande

Tungt utförande

Gångdörr i porten

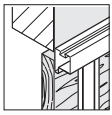

Anliggande fyllning

Borrning i stål

Borrning i betong/murverk

Korrekt anordning

Komponent, långsam

Kontrollera

Otillåten anordning

Skruva åt ordentligt för hand

Dra inte åt för hårt

Se textavsnitt

Separata anvisningar

Skyddad enligt lagen om upphovsrätt.
Eftertryck, även delvis, endast med vårt tillstånd.
Med förbehåll för ändringar.

Denna anvisning ska förvaras av portens användare!
Förvara anvisningen och överensstämmande-förklaringen på en säker plats.
Fyll i serienumret (se typskylten).
Serienummer: .....

1 SÄKERHETSFÖRESKRIFTER

Läs och följ noga denna anvisning!
Denna anvisning innehåller viktig information om säker montering och drift samt om fackmannamässig skötsel och underhåll av garageporten.
Montering, drifttagning och underhåll ska utföras av en sakkunnig (kompetent person enligt EN 12635) i enlighet med denna anvisning. Se till att bestämmelserna i EN 12635 följs under arbetet.
Tillverkaren ansvarar inte för skador som uppstår till följd av att dessa anvisningar och säkerhetsföreskrifter åsidosätts.

1.1 Symboler och signalord

Speciella säkerhetsanvisningar förekommer på viktiga ställen i texten. De kännetecknas med följande symboler och signalord:

SKADERISK!
Använd skyddsglasögon och skyddshandskar.

VARNING!
Varnar för möjliga personskador.

OBS!
Varnar för möjliga sakskador eller funktionsstörningar.

1.2 Korrekt användning

- Garageporten är lämplig för utomhusbruk. Den vippar utåt, inåt och öppnas uppåt.
- Garageporten är avsedd för drift med portöppnare! Följ separata anvisningar för montering och manövrering av portöppnaren.

1.3 Allmänna säkerhetsanvisningar

SKADERISK!
Använd alltid skyddsglasögon och skyddshandskar vid montagearbeten.

VARNING!
- Se till att sväng- och öppningsområdet är fritt från personer och föremål vid manövrering! Håll särskild uppsikt över barn.
- Inga delar får ändras eller avlägsnas! Det kan försätta viktiga säkerhetskomponenter ur funktion. Använd alltid originaldelar som är anpassade efter porten.
- Montera inte på några ytterligare komponenter! Motvikterna är exakt anpassade till portbladets vikt.
- Funktionskomponenter, och framför allt säkerhetsdelar, får endast monteras och bytas ut av sakkunniga.
- Porten kan utgöra en fara om den manövreras under stark vindpåverkan!
- Lyft aldrig föremål och/eller personer med porten!

OBS!
Montera alla medlevererade beslag enligt monteringsanvisningen! I annat fall kan portens funktionssäkerhet äventyras.

FARA FÖR KORROSION!
- Skydda porten mot starkt frätande medel, exempelvis salpeterreaktioner av sten eller murbruk, syra, lut, vägsalt, aggressivt verkande färger och tätningsmaterial.
- Se till att vattenavrinning och ventilation (för att hålla torrt) fungerar bra utmed golvtätningen och karmens delar.

2 Montering och drifttagning

2.1 Säkerhetsanvisningar

SKADERISK!
Använd skyddsglasögon och skyddshandskar.

VARNING!
- Kontrollera att medlevererade fästanordningar är lämpliga för byggnadens förhållanden. Portsystemet får bara fästas på bärande byggnadsdelar efter tillstånd från en byggnadskontruktions kunnig.
- Säkra porten från att falla ner!
- Förankra löpskenan väl!
- Säkra portbladet från att falla ner!

OBS!
Utgå från texthänvisningen (t ex punkt 2.2.2) till respektive bild. Den ger viktig information om säker montering och drift av garageporten.

2.2 Montering

Garageporten kan antingen monteras bakom öppningen inifrån, eller direkt i öppningen. Om den monteras direkt i öppningen krävs ytterligare en ram.

Samtliga mått på bilden är angivna i mm.

2.2.1 Port för individuell fyllning

VARNING!
- Beakta den maximalt tillåtna beklädnadsvikten.
- Montera beklädnaden på porten innan du lägger i motvikterna och justerar dem för portbladets vikt!

2.2.2 Takmontering

VARNING!
Vid takmontering måste man se till att frigången i höjdled är tillräcklig. Vid behov kan universalankaret kortas av i nivå med löpskenans underkant.

2.2.3 Kontroll av öppning, stängning

OBS!
Kontrollera portens öppning och stängning. För problemfri öppning och stängning måste diagonalmåtten (a) och (b) vara lika. Motvikterna måste vara jämnt fördelade!

2.2.4 Karmskenefotvinkel

VARNING!
Använd fotvinklar för karmskena som extra fäste för sidodelarna, om byggnaden lutar eller står ojämnt (bild 9.5)!

Följ noga instruktionerna från bild 1 till 9 för enkel och säker montering!

2.3 Drifttagning

VARNING!
Håll ett säkerhetsavstånd på 300 mm framför porten!

Provkör och kontrollera porten enligt kapitel 3 “Kontroll och underhåll”.

Om porten är fackmässigt monterad och testad, löper den lätt, samtidigt som den är funktionssäker och lättmanövrerad.

3 KONTROLL OCH UNDERHÅLL

3.1 Säkerhetsanvisningar

VARNING!
- Kontroll- och underhållsarbeten ska utföras av en sakkunnig minst en gång om året (eller en gång i halvåret, om porten manövreras mer än 50 ggr per dag) i enlighet med denna anvisning!
- Se till att sväng- och öppningsområdet är fritt från personer och föremål vid manövrering! Håll särskild uppsikt över barn.

3.2 Kontrollera portens skick

- Kontrollera visuellt portens allmänna tillstånd och alla komponenter och skyddsanordningar med avseende på fullständighet, skick och funktion.
- Kontrollera alla fästpunkter och skruva åt dem vid behov!
- Smörj in tryckfjädrar och axlar med vanligt litiumfett (kullagerfett)!

3.3 Kontrollera linskivor och dragrep

- Kontrollera om linhjulen är slitna, och låt en fackman byta ut dem vid kraftigt slitage eller skador.
- Kontrollera om vajrarna har brottställen eller andra skador, och låt en fackman byta ut skadade dragrep!

3.4 Kontrollera löprullar och löpskenor

- Rengör löpskenorna.
- Kontrollera om löpskenorna är slitna, och låt en fackman byta ut dem vid kraftigt slitage eller skador.

3.5 Slitagedelar

VARNING!
Låt en fackman byta ut slitagedelarna (linhjul, vajrar, löprullar och viktutjämningsanordning) efter 250 000 manövreringar (upp/ner) eller senast efter 5 år. Använd uteslutande originaldelar till garageporten för att säkerställa en hög nivå på kvalitet, säkerhet, tillförlitlighet och livslängd.

4 YTSKYDD

Port med stålfyllning
Portbladet består av galvaniserat material och är ytbehandlat med polyesterlack. Repor eller mindre skador kan inte reklameras. Upprepa slutstrykningen vid behov, vid påverkan från väder och vind.
Beakta då följande:

1. Slipa portens yta lätt med fint sandpapper (minst kornighet 180).
2. Rengör med vatten. Torka.
3. Stryk portens yta med 2K-Epoxid-etsgrundfärg och vanlig syntetisk lackfärg för utomhusbruk. Färglagren måste vara anpassade till varandra. Beakta därvid tillverkarens instruktioner.

5 RENGÖRING OCH SKÖTSEL

5.1 Portytor av stål

Rengör portytan med vatten och en mjuk svamp, eller med en vanlig lackrengöring.

5.2 Akrylskivor

OBS!
Använd inga skurmedel, alkoholhaltig fönsterputs eller vassa verktyg! Dessa förorsakar dragsprickor och förstör porten.

Rengör porten med mjuk trasa eller svamp och rikligt med vatten. Använd ett milt syntetrengöringsmedel för akryl vid behov. Läs instruktionerna på respektive produkt.

5.3 Typskylt

Håll typskylten ren, så att det alltid går att läsa vad som står.

6 HJÄLP VID FUNKTIONSSTÖRNINGAR

Kontrollera de olika funktionsdelarna, om porten går trögt eller om det föreligger andra störningar. Beakta därvid kapitel 3 "KONTROLL OCH UNDERHÅLL". Kontakta en sakkunning vid eventuella frågor.

7 DEMONTERING

Porten ska demonteras och avfallshanteras fackmässigt av en sakkunning person.

SISÄLLYSLUETTELO **SIVU**

I	**Toimitussisältö**	111
II	**Asennuksessa tarvittavat työkalut**	112
1	**TURVALLISUUSOHJEET**	62
1.1	Käytetyt symbolit ja ohjeet	62
1.2	Määräysten mukainen käyttö	62
1.3	Yleiset turvallisuusohjeet	62
2	**ASENNUS JA KÄYTTÖÖNOTTO**	63
2.1	Turvallisuusohjeet	63
2.2	Asennus	63
2.2.1	Oven pintamateriaalin asentaminen asennuspaikalla	63
2.2.2	Asennus kattoon	
2.2.3	Oven liikeradan tarkistaminen	63
2.2.4	Karmin kulmarauta	63
2.3	Käyttöönotto	63
3	**TARKISTUKSET JA HUOLLOT**	63
3.1	Turvallisuusohjeet	63
3.2	Oven kunnon tarkistaminen	63
3.3	Vaijerirullien ja vaijerien tarkistus	64
3.4	Juoksurullien ja kiskojen tarkistus	64
3.5	Kuluvat osat	64
4	**OVIPINNAN HOITO**	64
5	**PUHDISTUS JA HOITO**	64
5.1	Teräspinnat	64
5.2	Muovipinnat	64
5.3	Tyyppikilpi	64
6	**TOIMINTAHÄIRIÖ**	64
7	**PURKAMINEN**	64
	Kuvat	111-122

Symbolit ja merkinnät

kevyt
malli

painava
malli

käyntiovi

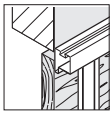

ovilehden
pintamateriaali

teräksen
poraaminen

betonin tai
tiilen poraaminen

oikea
järjestys

rakenneosa,
hidas

tarkista

väärä
järjestys

kiristä
tiukkaan

älä kiristä
tiukkaan

ks. seloste

erilliset ohjeet
pintamateriaali

Suojattu tekijänoikeuslailla!
Jäljentäminen, myös osittainen, vain tekijän luvalla.
Oikeus muutoksiin pidätetään.

Toimita nämä käyttöohjeet asennuksen jälkeen oven varsinaiselle käyttäjälle!
Säilytä käyttöohje ja vaatimustenmukaisuusvakuutus huolellisesti.
Kirjoita tähän oven sarjanumero (ks. tyyppikilpi).
Sarjanro: .....

1 TURVALLISUUSOHJEET

Lue käyttöohjeet ja noudata niitä!
Käyttöohjeissa on tärkeää tietoa oven asentamisesta turvallisesti, oven käytöstä ja oven oikeasta hoidosta ja huollosta.
Anna alan ammattilaisen (pätevyys standardin EN 12635 mukaisesti) asentaa, suorittaa käyttöönotto ja huoltaa ovi tämän käyttöohjeen mukaisesti. Työssä on noudatettava standardeja EN 12604 ja EN 12635. Vahingot, jotka aiheutuvat tämän käyttöohjeen ja turvallisuusohjeiden laiminlyönneistä, vapauttavat valmistaajan kaikesta vastuusta.

1.1 Käytetyt symbolit ja ohjeet
Turvallisuuteen liittyvät ohjeet selostetaan tekstissä aiheeseen liittyvässä kohdassa. Ne on merkitty seuraavin symbolein ja varoitustekstein.

LOUKKAANTUMISEN VAARA!
Käytä suojalaseja ja -käsineitä.

VAROITUS!
Varoittaa mahdollisesta kehon loukkaantumisen vaarasta.

HUOMIO!
Varoittaa mahdollisesta materiaalin vahingoittumisesta tai toimintahäiriöstä.

1.2 Määräysten mukainen käyttö
- Ovi on tarkoitettu ulko-oveksi. Ovi kääntyy sekä ulos- että sisäänpäin ja avautuu ylös asti.
- Oveen kuuluu käyttölaite! Noudata erillisiä käyttölaitteen asennus- ja käyttöohjeita.

1.3 Yleiset turvallisuusohjeet

LOUKKAANTUMISEN VAARA!
Käytä suojalaseja ja suojakäsineitä.

VAROITUS!
- Pidä oven kääntymis- ja avautumisalue aina vapaana! Varmistu, ettei oven liikkeen aikana sen lähellä ole ihmisiä, erityisesti lapsia eikä mitään tavaraa.
- Älä muuta oven rakenteita äläkä poista siitä osia! Silloin saattaisi myös jokin turvallisuuteen vaikuttava osa lakata toimimasta. Käytä vain tähän oveen tarkoitettuja alkuperäisosia.
- Älä lisää oveen siihen kuulumattomia rakenteita! Vastapainot on määritelty ovilehden painon mukaan.
- Vain alan ammattilainen saa vaihtaan oven toimintaan, erityisesti oven turvallisuuteen vaikuttavat osat.
- Oven käyttö saattaa olla vaarallista kovassa tuulessa!
- Älä koskaan nosta ovilehden mukana tavaraa tai ihmisiä!

HUOMIO!
Asenna kaikki toimitetut kiinnitystarvikkeet asennusohjeen mukaisesti! Muuten oven toimintavarmuus saattaa heiketä.

KORROOSION VAARA!
- Suojaa ovi pintaa vahingoittavilta ja syövyttäviltä aineilta, esim. kivien tai laastin aiheuttamalta salpietarireaktiolta, hapoilta, lipeältä, tiesuolalta, syövyttäviltä pintakäsittely- tai tiivistysaineilta.
- Huolehdi, että kynnyksen ja karmin alueelta vesi pääsee poistumaan. Huolehdi ao. osien riittävästä tuulettumisesta (kuivumisesta).

2 ASENNUS JA KÄYTTÖÖNOTTO

2.1 Turvallisuuusohjeet

LOUKKAANTUMISEN VAARA!
Käytä suojalaseja ja -käsineitä.

VAROITUS!
- Tarkista toimitettujen kiinnitystarvikkeiden sopivuus asennuspaikan olosuhteisiin. Kiinnitä ovi kantaviin rakenteisiin. Älä ylitä kantavuudelle asetettuja rajoja.
- Varmista, ettei ovilehti pääse kääntymään ympäri!
- Tue kiskot kunnolla!
- Varmista, ettei ovilehti pääse putoamaan!

HUOMIO!
Noudata kuvaan liittyvää selostetta (esim. kohdassa 2.2.2). Selosteissa on oven asennukseen ja käyttöön liittyvää tärkeää tietoa.

2.2 Asennus

Voit asentaa oven sisäpuolelle oviaukon taakse tai oviaukkoon. Asennettaessa oviaukkoon tarvitset lisäkarmin.

Kuvien kaikki mitat ovat millimetrejä.

2.2.1 Oven pintamateriaalin asentaminen asennuspaikalla

VAROITUS!
- Noudata täytteen suurinta sallittua painoa.
- Asenna ensin oven eristeet paikalleen, asenna ja tasapainota vastapainot vasta sen jälkeen!

2.2.2 Asennus kattoon

VAROITUS!
Ota huomioon korkeus, huomaa riittävä pääntila. Tarvittaessa lyhennä ankkureita tarkasti yhtä paljon kiskojen alareunan mukaan.

2.2.3 Oven liikeradan tarkistaminen

HUOMIO!
Tarkista oven liikerata. Ovi liikkuu hyvin, kun ristimitat (a) ja (b) ovat samat. Vastapainojen on oltava tasattu samoiksi!

2.2.4 Karmin kulmarauta

VAROITUS!
Kiinnitä karmin kulmaraudat sivujen lisätueksi, jos asennusalusta on vino tai epätasainen (kuva 9.5!

Asennus käy helposti ja turvallisesti, kun noudatat huolellisesti kuvien 1 - 9 työohjeita!

2.3 Käyttöönotto

VAROITUS!
Oven edessä on oltava 300 mm turvaetäisyys!

Koekäytä ovea. Varmista, että ovi toimii kohdan 3 “Tarkistukset ja huollot” mukaisesti.

Kun ovi on asennettu ja testattu asianmukaisesti, se toimii kevyesti, turvallisesti ja on helppo käyttää.

3 TARKISTUKSET JA HUOLLOT

3.1 Turvallisuuusohjeet

VAROITUS!
- Anna alan ammattilaisen tarkistaa ja huoltaa ovi tämän käyttöohjeen mukaisesti vähintään kerran vuodessa (jos käyttökertoja on yli 50 päivää kohti puolen vuoden aikana)!
- Pidä oven kääntymis- ja avautumisalue aina vapaana! Varmistu, ettei oven liikkeen aikana sen lähellä ole ihmisiä, erityisesti lapsia eikä mitään tavaraa.

3.2 Oven kunnon tarkistaminen

- Tarkista silmämääräisesti oven, sen rakenneosien sekä turvavarusteiden kunto. Tarkista, että kaikki osat ovat paikoillaan ja toimivat oikein.
- Tarkista, että kaikki kiinnikkeet ovat lujasti kiinni. Kiristä ruuvit tarvittaessa!
- Rasvaa painojousi ja akseli litiumsaippuarasvalla (laakerirasvalla)!

3.3 Vaijerirullien ja vaijereiden tarkistaminen

- Tarkista vaijerirullien kuluneisuus. Jos osat ovat pahoin kuluneet tai vahingoittuneet, anna alan ammattilaisen vaihtaa osat.
- Tarkista, ettei vaijereissa ole murtumia eikä muita vaurioita. Anna alan ammattilaisen vaihtaa vahingoittunut vaijeri!

3.4 Juoksurullien ja kiskojen tarkistaminen

- Puhdista kiskot.
- Tarkista juoksurullien kuluneisuus. Jos osat ovat pahoin kuluneet tai vahingoittuneet, anna alan ammattilaisen vaihtaa osat.

3.5 Kuluvat osat

VAROITUS!
Anna alan ammattilaisen vaihtaa kuluvat osat (vaijerirullat, vaijerit, juoksurullat ja painontasausjärjestelmä) 250 000 käyttökerran (auki/kiinni) jälkeen tai viimeistään 5 vuoden kuluttua. Käytä ainoastaan oveen tarkoitettuja alkuperäisiä varaosia. Siten ovi toimii aina tehokkaasti, turvallisesti, luotettavasti ja kestää käytössä pitkään.

4 OVIPINNAN HOITO

Teräsovi

Ovilehti on sinkittyä pulverimaalattua terästä. Naarmut tai pienet pintavauriot eivät oikeuta reklamaatioon. Olosuhteista riippuen voi olla suositeltavaa maalata pinta kahteen kertaan. Maalaukseen tarvittavat toimenpiteet:

1. Hio pinnat kevyesti hienolla hiekkapaperilla (raekoko vähintään 180).
2. Puhdista pinnat vedellä ja kuivaa.
3. Levitä pinnoille liuotinpitoinen 2K-epoksiidi -pohjuste. Maalaa tavallisella ulkokäyttöön tarkoitetulla synteettisellä maalilla. Varmista, että maalit sopivat käytettäväksi yhdessä. Huomaa maalin valmistajan antamat ohjeet.

5 PUHDISTUS JA HOITO

5.1 Teräspinnat

Puhdista pinnat pehmeällä sienellä ja puhtaalla vedellä tai tavallisella maalipinnan puhdistusaineella.

5.2 Muovipinnat

HUOMIO!
Älä käytä hankaavia puhdistusaineita, teräviä työkaluja tai alkoholipitoista ikkunanpesuainetta! Ne aiheuttavat jännityssäröjä ja vioittavat pintaa.

Puhdista muovipinnat puhtaalla vedellä ja pehmeällä rievulla tai sienellä. Puhdista pahasti likaiset kohdat miedolla, akryyliä sietävällä muovinpuhdistusaineella. Huomaa myös valmistajan käyttöohjeet.

5.3 Tyyppikilpi

Puhdista tyyppikilpi. Kilven tekstin tulee aina olla selvästi luettavissa.

6 TOIMINTAHÄIRIÖ

Jos ovi liikkuu raskaasti tai siinä on jokin muu toimintahäiriö, tarkista kaikki toimintaan vaikuttavat osat. Noudata kohdan 3 "TARKASTUKSET JA HUOLLOT" ohjeita. Epäselvässä tapauksessa käänny alan ammattilaisen puoleen.

7 PURKAMINEN

Anna alan ammattilaisen purkaa ovi ja hävittää se asianmukaisella tavalla.

INDHOLDSFORTEGNELSE **SIDE**

I	**Medleverede artikler**	111
II	**Nødvendigt værktøj til montagen af vippeporten**	112
1	**SICHERHEDSBESTEMMELSER**	66
1.1	Anvendte symboler og signalord	66
1.2	Tilsigtet anvendelse	66
1.3	Generelle sikkerhedsanvisninger	66
2	**MONTAGE OG IDRIFTSÆTTELSE**	67
2.1	Sikkerhedsanvisninger	67
2.2	Montage	67
2.2.1	Port til fylding fra kundens side	67
2.2.2	Loftsmontage	67
2.2.3	Portkørselskontrol	67
2.2.4	Karmens fodvinkel	67
2.3	Idriftsættelse	67
3	**KONTROL OG VEDLIGEHOLDELSE**	67
3.1	Sikkerhedsanvisninger	67
3.2	Kontrol af portens tilstand	67
3.3	Kontrol af trisser og wirer	68
3.4	Kontrol af køreruller og køreskinner	68
3.5	Sliddele	68
4	**OVERFLADEBESKYTTELSE**	68
5	**RENGØRING OG PLEJE**	68
5.1	Portoverflader af stål	68
5.2	Kunststofruder	68
5.3	Typeskilt	68
6	**HJÆLP I TILFÆLDE AF FUNKTIONSFEJL**	68
7	**AFMONTERING**	68
	Billeddel	111-122

Beskyttet af ophavsret!
Kopiering, også i uddrag, kun med vort samtykke.
Ret til ændringer forbeholdes.

Anvendte symboler

Let udførelse

Tung udførelse

Gangdør i port

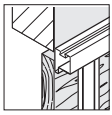
Fylding

Boring i stål

Boring i beton/murværk

Korrekt anbringelse

Komponent, langsom

Kontrol

Ikke tilladt anbringelse

Skru godt fast med håndkraft

Skru ikke fast

Se tekstdelen

Særskilte anvisninger

Sørg for at denne vejledning bliver hos brugeren af porten!
Opbevar denne brugsanvisning og overensstemmelseserklæringen omhyggeligt.
Indsæt serienummeret (se typeskilt).
Serie-nr.: .....

1 SIKKERHEDSBESTEMMELSER

Læs og overhold denne vejledning!
Den giver dig vigtige informationer om sikker montering, om driften og om faglig korrekt pleje og vedligeholdelse af garageporten.
Lad en sagkyndig person (kompetent person iht. DS/EN 12635) gennemføre montagen, idriftsættelsen og vedligeholdelsesarbejderne iht. denne vejledning. Bestemmelserne i DS/EN 12604 og DS/EN 12635 skal overholdes. Skader, der opstår som følge af tilsidesættelse af denne vejledning og sikkerheds-anvisningerne, fritager producenten for ansvar.

1.1 Anvendte symboler og signalord

Der gives specielle sikkerhedsanvisninger på de forskellige vigtige steder. De er markeret med følgende symboler og signalord.

FARE FOR TILSKADEKOMST!
Brug beskyttelsesbriller og beskyttelseshandsker.

OBS!
Advarsel om risiko for kvæstelser.

BEMÆRK!
Advarsel om risiko for materielle skader eller funktionsfejl.

1.2 Tilsigtet anvendelse

- Garageporten er egnet til udendørs brug. Den vipper udad og indad og åbner opefter.
- Garageporten er beregnet til drift med port-automatik! Overhold de separate anvisninger vedrørende montage og betjening af portautomatikken.

1.3 Generelle sikkerhedsanvisninger

FARE FOR TILSKADEKOMST!
Brug altid beskyttelsesbriller og beskyttelseshandsker under montagearbejde.

OBS!
- Hold altid portens vippe- og åbningsområde frit! Vær opmærksom på, at der hverken befinder sig personer, specielt børn, eller genstande for tæt på porten ved portbetjening.
- Fjern ingen komponenter og foretag ingen ændringer på dem! Du kan derved sætte vigtige sikkerhedskomponenter ud af drift. Brug udelukkende originale dele, der er afstemt efter garageporten.
- Anbring ingen ekstra fremmede komponenter! Kontravægtene er tilpasset til portbladets vægt.
- Funktionsdele, især sikkerheds-komponenter må kun udskiftes af fagfolk.
- Brug af porten ved vindpåvirkning kan være farligt!
- Løft aldrig genstande og/eller personer med porten!

BEMÆRK!
Montér alle medleverede fastgørelsesdele i overensstemmelse med montage-vejledningen! Ellers kan portens funkt

RISIKO FOR KORROSION!
- Beskyt porten mod aggressive og ætsende stoffer som fx salpeterreaktioner fra sten eller mørtel, syrer, lud, vejsalt, aggressivt virkende maling eller tætningsmateriale.
- Sørg for tilstrækkeligt vandafløb og for ventilation (tørring) ved bundtætningen og karmen.

2 MONTAGE OG IDRIFTSÆTTELSE

2.1 Sikkerhedsanvisninger

FARE FOR TILSKADEKOMST!
Brug beskyttelsesbriller og beskyttelseshandsker.

BEMÆRK!
- Kontrollér de medleverede fastgørelsesmidlers egnethed i forhold til de bygningsmæssige omstændigheder. Fastgør kun portanlægget til bærende bygningsdele med tilladelse fra statikeren.
- Sørg for at sikre porten mod at kunne vælte!
- Afstøt køreskinnen sikkert!
- Sørg for at sikre portbladet mod at kunne falde ned!

BEMÆRK!
Vær opmærksom på teksthenvisningen (fx punkt 2.2.2) til billedet. Dér finder du vigtige informationer om sikker montage og drift af garageporten.

2.2 Montage

Garageporten kan indbygges indefra bag ved åbningen eller i selve åbningen. Til indbygning i åbningen er der brug for en ekstra ramme.

Alle målangivelser i billeddelen er i mm.

2.2.1 Port til fylding fra kundens side

BEMÆRK!
- Overhold den maks. tilladte fyldingsvægt.
- Bring først fyldingen hen til porten, inden du lægger kontravægtene i og tilpasser dem til portbladets vægt!

2.2.2 Loftsmontage

BEMÆRK!
Ved montage i loftet skal man være opmærksom på, at der er tilstrækkelig med plads over hovedet. Afkort om nødvendigt universalforankringerne, så de flugter med underkanten af køreskinnen.

2.2.3 Portkørselskontrol

BEMÆRK!
Kontrollér portkørslen. For at portkørslen kan fungere uden problemer skal diagonalmålene (a) og (b) være ens. Kontravægtene skal være jævnt fordelt!

2.2.4 Karmens fodvinkel

BEMÆRK!
Anbring karmens fodvinkel til ekstra fastgørelse af sidedelene, hvis byggelegemet står skævt eller ujævnt (fig. 9.5)!

Montagearbejdet udføres nemt og sikkert ved omhyggeligt at gennemføre arbejdstrinene efter fig. 1 til fig. 9!

2.3 Idriftsættelse

BEMÆRK!
Overhold en sikkerhedsafstand på 300 mm foran porten!

Foretag en prøvekørsel og kontrollér porten i henhold til kapitel 3 "Kontrol og vedligeholdelse".

Hvis garageporten er monteret korrekt og er blevet kontrolleret, er den letgående, funktionssikker og nem at betjene.

3 KONTROL OG VEDLIGEHOLDELSE

3.1 Sikkerhedsanvisninger

BEMÆRK!
- Kontrol- og vedligeholdelsesarbejder skal gennemføres mindst én gang om året (hver 6. måned ved mere end 50 port-betjeninger om dagen) af en sagkyndig i overensstemmelse med denne vejledning!
- Hold altid portens vippe- og åbningsområde frit! Vær opmærksom på, at der hverken befinder sig personer, specielt børn, eller genstande for tæt på porten ved portbetjening.

3.2 Kontrol af portens tilstand

- Gennemfør en synskontrol af portens generelle tilstand for at kontrollere, om alle konstruktionsdele og sikkerhedsanordninger er komplette, virker og er i god stand.

- Kontrollér at alle fastgørelsespunkter sidder fast. Om nødvendigt skal skruerne strammes efter!
- Smør trykfjedrene og akslen med normal lithium-sæbe-fedt (rulningslejefedt)!

3.3 Kontrol af trisser og wirer

- Kontrollér trisserne for slid; ved kraftigt slid eller i tilfælde af beskadigelse skal de udskiftes af en fagmand!
- Kontrollér wirerne for brudsteder og beskadigelser; defekte wirer skal udskiftes af en fagmand!

3.4 Kontrol af køreruller og køreskinner

- Rens køreskinnerne.
- Kontrollér kørerullerne for slid; ved kraftigt slid eller i tilfælde af beskadigelse skal de udskiftes af en fagmand!

3.5 Sliddele

BEMÆRK!
Få en fagmand til at udskifte sliddele (trisser, wirer, køreruller og vægtudlignings-mekanismen) efter 250.000 portkørsler (OP/NED) eller senest efter 5 år. Brug udelukkende originale dele, der er tilpasset til garageporten, så det høje niveau mht. kvalitet, sikkerhed, pålidelighed og lang levetid sikres.

4 OVERFLADEBESKYTTELSE

Port med stålfylding

Portbladet er af galvaniseret materiale og med polyester-belægning. Ridser eller mindre beskadigelser er ikke grund til reklamation. Forny den afsluttende maling efter behov og passende til den lokale belastning.
Ved udførelse af dette arbejde skal følgende trin følges:

1. Slib porten let med fint slibepapir (min. kornstørrelse 180).
2. Rengør porten med vand og lad den tørre.
3. Påfør en opløsningsmiddelholdig 2k-epoxy hæftegrund og en almindelig kunstharpikslak til udendørs brug på portens overflade. Afstem begge lag efter hinanden. Vær opmærksom på lakproducentens forarbejdningsanvisninger.

5 RENGØRING OG PLEJE

5.1 Portoverflader af stål

Rengør portoverfalden med rent vand og en blød svamp eller almindelig lakrens.

5.2 Kunststofruder

BEMÆRK!
Brug ingen skurende rengøringsmidler, skarpe redskaber eller alkoholholdige vinduespudsemidler! De udløser spændingsrevner og beskadiger ruderne.

Rengør kunststofruderne med rent vand og en blød klud eller svamp. Hvis de er meget snavsede, kan du bruge et mildt kunststofrengøringsmiddel, der ikke angriber akryl. Vær også opmærksom på producentens anvisninger.

5.3 Typeskilt

Rengør typeskiltet, det skal altid kunne læses tydeligt.

6 HJÆLP I TILFÆLDE AF FUNKTIONSFEJL

Hvis porten kører trægt eller ved andre driftsforstyrrelser, skal alle funktionsdele kontrolleres. Overhold i den forbindelse kapitel 3 "KONTROL OG VEDLIGEHOLDELSE". I tilfælde af uklarheder bedes du henvende dig til en sagkyndig.

7 AFMONTERING

Lad en sagkyndig instans afmontere og bortskaffe porten fagkyndigt.

OBSAH **STRANA**

I	**Dodaný tovar**	111
II	**Náradie potrebné na montáž výklopnej brány**	112
1	**DÔLEŽITÉ INFORMÁCIE**	70
1.1	Použité symboly a signálne slová	70
1.2	Určený spôsob použitia	70
1.3	Všeobecné bezpečnostné pokyny	70
2	**MONTÁŽ A UVEDENIE DO PREVÁDZKY**	71
2.1	Bezpečnostné pokyny	71
2.2	Montáž	71
2.2.1	Brána na výplň stavebníkom	71
2.2.2	Kotvenie do stropu	71
2.2.3	Kontrola chodu brány	71
2.2.4	Spodný zárubňový uholník	71
2.3	Uvedenie do prevádzky	71
3	**KONTROLA A ÚDRŽBA**	71
3.1	Bezpečnostné pokyny	71
3.2	Preskúšanie stavu brány	71
3.3	Preskúšanie roliek lana a drôtených lán	72
3.4	Preskúšanie kladiek a vodiacich koľajníc	72
3.5	Diely podliehajúce rýchlemu opotrebovaniu	72
4	**POVRCHOVÁ OCHRANA**	72
5	**ČISTENIE A STAROSTLIVOSŤ**	72
5.1	Oceľový povrch brán	72
5.2	Plastové tabuľky	72
5.3	Typový štítok	72
6	**POMOC PRI FUNKČNÝCH PORUCHÁCH**	72
7	**DEMONTÁŽ**	72
	Obrazová príloha	111-122

Autorsky chránené!
Dotlač, aj čiastočná, len s našim povolením.
Zmeny vyhradené.

Použité symboly

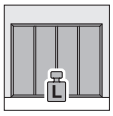

ľahké prevedenie

ťažké prevedenie

Integrované dvere brány

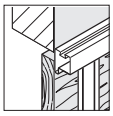

Vložená výplň

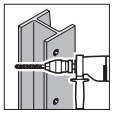

Vŕtanie do ocele

Vŕtanie do betónu/muriva

Správne usporiadanie

Stavebný dielec, pomaly

Skontrolovať

Neprípustné usporiadanie

ručne napevno zaskrutkovať

nezaskrutkovať napevno

pozri textovú časť

samostatné návody

Dbajte na to, aby tento návod zostal u používateľa brány!
Starostlivo uschovajte tento návod a vyhlásenie o zhode.
Poznačte si sériové číslo (viď typový štítok).
Sériové číslo: .....

1 BEZPEČNOSTNÉ USTANOVENIA

Prečítajte si a uschovajte tento návod!
Poskytne Vám dôležité informácie pre bezpečnú montáž, prevádzku a odbornú starostlivosť a údržbu garážovej brány.
Montáž, uvedenie do prevádzky a údržbu nechajte vykonať podľa tohto návodu odborne spôsobilou osobou (kompetentná osoba podľa EN 12635). Treba pritom dodržať požiadavky noriem EN 12604 a EN 12635. Nedodržanie tohto návodu a bezpečnostných pokynov zbavuje výrobcu akejkoľvek zodpovednosti za vzniknuté škody.

1.1 Použité symboly a signálne slová

Špeciálne bezpečnostné pokyny sa nachádzajú vždy na dôležitých miestach. Sú označené nasledujúcimi symbolmi a signálnymi slovami.

NEBEZPEČENSTVO PORANENIA!
Použite ochranné okuliare a rukavice.

POZOR!
Varuje pred možným poranenímn.

UPOZORNENIE!
Varuje pred možnými poškodeniami vecí alebo funkcií.

1.2 Určený spôsob použitia

- Garážová brána je vhodná na vonkajšie osadenie. Vyklápa sa von, dovnútra a otvára sa nahor.
- Garážová brána je určená pre prevádzku s pohonom! Zohľadnite pritom samostatné návody na montáž a obsluhu pohonu.

1.3 Všeobecné bezpečnostné pokyny

NEBEZPEČENSTVO PORANENIA!
Pri montážnych prácach noste ochranné okuliare a rukavice.

POZOR!
- Priestor pre vyklápanie a otváranie brány nechávajte vždy voľný! Zaistite, aby sa počas chodu brány nenachádzali v priestore jej pohybu žiadne osoby, obzvlášť deti alebo predmety.
- Nemeňte ani neodstraňujte žiadne stavebné dielce! Mohli by ste tým vyradiť z prevádzky dôležité bezpečnostné prvky. Používajte výlučne originálne dielce určené pre konkrétnu bránu.
- Nedopĺňajte žiadne príslušenstvo od cudzieho výrobcu! Protizávažia sú zosúladené s hmotnosťou bránového krídla.
- Funkčné dielce, predovšetkým bezpečnostné prvky, môžu vymieňať len odborne zaškolené osoby.
- Prevádzka brány za pôsobenia vetra môže byť nebezpečná!
- Nikdy nezdvíhajte s bránou predmety a/ alebo osoby!

UPOZORNENIE!
Namontujte všetok dodaný upevňovací materiál podľa montážneho návodu! Inak môže byť ohrozená funkčná bezpečnosť brány.

NEBEZPEČENSTVO KORÓZIE!
- Chráňte dvere pred agresívnymi žieravými prostriedkami, ako napr. liadkovými reakciami z kameniva alebo malty, kyselinami, lúhmi, posypovou soľou, agresívne pôsobiacimi náterovými látkami alebo tesniacim materiálom.
- Zabezpečte dostatočný odtok vody a vetranie (schnutie) v oblasti podlahového tesnenia a dielov zárubne.

2 MONTÁŽ A UVEDENIE DO PREVÁDZKY

2.1 Bezpečnostné pokyny

NEBEZPEČENSTVO PORANENIA!
Použite ochranné okuliare a rukavice.

POZOR!
- Skontrolujte vhodnosť dodaných upevňovacích prostriedkov podľa stavebných daností. Bránu upevnite na nosné časti budovy len s povolením statika.
- Zaistite bránu pred pádom!
- Bezpečne podoprite vodiacu koľajnicu!
- Zabezpečte bránové krídlo proti pádu!

UPOZORNENIE!
Zohľadnite pokyny v texte k obrázku (napr. bod 2.2.2). Podávajú dôležité informácie pre bezpečnú montáž a prevádzku garážovej brány.

2.2 Montáž

Garážová brána môže byť zabudovaná zvnútra za otvor alebo do otvoru. Pre zabudovanie do otvoru je potrebný dodatočný rám.

Všetky rozmery uvedené v obrazovej časti sú v mm.

2.2.1 Brána na výplň stavebníkom

POZOR!
- Dodržte maximálnu prípustnú hmotnosť výplne.
- Najskôr umiestnite výplň na bránu, skôr ako založíte protizávažia a zosúladíte ich s hmotnosťou bránového krídla!

2.2.2 Kotvenie do stropu

POZOR!
Pri kotvení do stropu dbajte na dostatočnú voľnosť. Podľa potreby skráťte univerzálne kotvy o spodnú hranu vodiacej koľajnice.

2.2.3 Kontrola chodu brány

UPOZORNENIE!
Skontrolujte chod brány. Pre bezchybný chod musia byť diagonálne rozmery ⓐ a ⓑ rovnaké. Protizávažia musia byť rovnomerne rozložené!

2.2.4 Spodný zárubňový uholník

POZOR!
Pri šikmých alebo nerovných stavebných dielcoch namontujte spodný zárubňový uholník ako dodatočné upevnenie bočných dielov (obrázok 9.5)!

Pre jednoduchú a bezpečnú montáž vykonajte starostlivo pracovné kroky podľa obrázkov 1 až 9!

2.3 Uvedenie do prevádzky

POZOR!
Dodržujte bezpečnostnú vzdialenosť pred bránou 300 mm!

Vykonajte skúšobný chod brány a preskúšajte bránu podľa kapitoly 3 “Kontrola a údržba”.

Odborne namontovaná a preskúšaná brána sa dá ľahko obsluhovať, ľahko chodí a je funkčne bezpečná.

3 KONTROLA A ÚDRŽBA

3.1 Bezpečnostné pokyny

POZOR!
- Nechajte vykonať kontrolné a údržbové práce min. raz ročne odborníkom podľa tohto návodu (pri viac ako 50 pohyboch brány za deň každých 6 mesiacov)!
- Priestor pre vyklápanie a otváranie brány nechávajte vždy voľný! Zaistite, aby sa počas chodu brány nenachádzali v priestore jej pohybu žiadne osoby, obzvlášť deti alebo predmety.

3.2 Preskúšanie stavu brány

- Pohľadom skontrolujte celkový stav brány, všetkých stavebných dielcov a bezpečnostných zariadení na úplnosť, stav a účinnosť.

- Skontrolujte pevnosť vo všetkých upevňovacích bodoch. V prípade potreby dotiahnuť všetky skrutky!
- Namastite tlačné pružiny a hriadeľ bežne dostupným lítiovým mydlovým tukom (tuk do valivých ložísk)!

3.3 Preskúšanie roliek lana a drôtených lán

- Skontrolovať opotrebovanie roliek lana, pri silnom opotrebovaní alebo poškodení nechať vymeniť odborníkom.
- Skontrolovať prípadné zlomy a poškodenia drôtených lán, poškodené drôtené laná nechať vymeniť odborníkom.

3.4 Preskúšanie kladiek a vodiacich koľajníc

- Vodiace koľajnice očistiť.
- Skontrolovať opotrebovanie kladiek, pri silnom opotrebovaní alebo poškodení nechať vymeniť odborníkom.

3.5 Diely podliehajúce rýchlemu opotrebovaniu

POZOR!
Nechajte diely podliehajúce rýchlemu opotrebovaniu (rolky lana, drôtené laná, vodiace kladky a zariadenie na vyrovnanie hmotnosti) po 250 000 pohyboch brány (otvorenie/zatvorenie) alebo najneskôr po 5 rokoch vymeniť odborníkom. Použite výlučne originálne časti určené na garážovú bránu, aby ste zaistili vysokú úroveň kvality, bezpečnosti, spoľahlivosti a životnosti.

4 POVRCHOVÁ OCHRANA

Brána s oceľovou výplňou
Bránové krídlo je z pozinkovaného materiálu s polyesterovou práškovou úpravou. Škrabance alebo menšie poškodenia nie sú dôvodom na reklamáciu. Obnovte konečný náter v prípade potreby zodpovedajúco miestnemu atmosferickému zaťaženiu.
Dodržte pritom nasledujúce kroky:

1. Povrch brány zľahka prebrúsiť jemným brúsnym papierom (min. zrno 180).
2. Povrch brány opláchnuť vodou a nechať usušiť.
3. Povrch brány natrieť dvojzložkovým epoxidovým základom obsahujúcim rozpúšťadlá a bežným syntetickým lakom pre vonkajšie prostredie. Zlaďte obidva nátery. Zohľadnite pritom pokyny výrobcu laku.

5 ČISTENIE A STAROSTLIVOSŤ

5.1 Oceľový povrch brán

Povrch brány čistite čistou vodou a mäkkou hubkou alebo bežnými čistidlami na lak.

5.2 Plastové tabuľky

UPOZORNENIE!
Nepoužívajte žiadne abrazívne čistiace prostriedky, ostré nástroje alebo alkohol obsahujúce čistidlá na sklo! Mohli by ste spôsobiť trhliny a poškodiť tabuľky.

Plastové tabuľky vyčistite čistou vodou a mäkkou hubkou. Pri silnejšom znečistení použite jemný čistič na plasty a akryl. Dbajte na pokyny výrobcu.

5.3 Typový štítok

Typový štítok čistite, mal by byť vždy jasne čitateľný.

6 POMOC PRI FUNKČNÝCH PORUCHÁCH

Pri ťažkom chode brány alebo iných poruchách preskúšajte všetky funkčné dielce. Zohľadnite pritom kapitolu 3 "KONTROLA A ÚDRŽBA". Pri nejasnostiach sa, prosím, obráťte na odborníka.

7 DEMONTÁŽ

Bránu nechajte demontovať a odborne odstrániť odborníkom.

İÇİNDEKİLER **SAYFA**

I	**Birlikte gönderilen ürünler**	111
II	**Yekpare kapının montajı için gerekli olan aletler**	112
1	**EMNİYET YÖNERGELERİ**	74
1.1	Kullanılan semboller ve uyarıcı kavramlar	74
1.2	Yönergelere uygun kullanım	74
1.3	Genel emniyet açıklamaları	74
2	**MONTAJ VE İŞLETİME ALMA**	75
2.1	Emniyet talimatları	75
2.2	Montaj	75
2.2.1	Kapı, montaj mahallinde kaplama için	75
2.2.2	Tavana montaj	75
2.2.3	Kapı hareketi kontrolü	75
2.2.4	Kasa papucu köşebendi	75
2.3	İşletime alma	75
3	**KONTROL VE BAKIM**	75
3.1	Emniyet talimatları	75
3.2	Kapı durumunun kontrolü	75
3.3	Halat makaraları ve çelik halatlar	76
3.4	Tekerlekler ve hareket raylarının kontrolü	76
3.5	Aşınan parçalar	76
4	**ÜST YÜZEY KORUMASI**	76
5	**TEMİZLİK VE BAKIM**	76
5.1	Çelik yüzeyli kapılar	76
5.2	Sentetik camlar	76
5.3	Tip etiketi	76
6	**FONKSİYON ARIZALARINDA YARDIM**	76
7	**DEMONTAJ**	76
	Resim bölümü	111-122

Telif hakları korunmaktadır!
Kısmen de olsa kopyalanması, ancak onay alınması şartıyla mümkündür.
Değişiklik yapma hakkı saklı tutulmaktadır.

Kullanılan semboller

Hafif model

Ağır model

Personel kapılı kapı

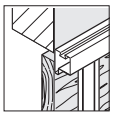

Üzerindeki dolgu

Çelik delme

Beton/duvar delme

Doğru düzenleme

Montaj parçası, yavaş

Kontrol

İzin verilmeyen düzen

Elle sıkıştırma

Fazla sıkmama

Bkz. metin bölümü

Diğer kılavuzlar

Bu talimatın kapının kullanıcısında kalmasını sağlayınız!
Lütfen bu kullanım kılavuzunu ve uygunluk beyanını itinalı bir şekilde muhafaza ediniz.
Seri numarasını kaydediniz (bakınız tip etiketi).
Seri No: .....

1 EMNİYET TALİMATLARI

Bu kılavuzu özenle okuyunuz ve dikkate alınız!
İçerisinde garaj kapısının montajı, işletimi ve usulüne uygun olarak korunması/bakımı ile ilgili gerekli olan önemli bilgiler bulunmaktadır. Montaj, işletime alma ve servisi bu kılavuz doğrultusunda, konu hakkında bilgi sahibi olan uzman bir kişiye (EN 12635 uyarınca bilgi sahibi bir şahıs) yaptırınız. Bu işlemler sırasında EN 12604 ve EN 12635 normlarının talepleri dikkate alınmalıdır. Bu kılavuza ve emniyet uyarılarına uyulmamasından dolayı kaynaklanan hasarlar, üreticinin sorumluluk yükümlülüğünü ortadan kaldırır.

1.1 Kullanılan semboller ve uyarıcı kavramlar

Özel emniyet talimatları, önemli yerlerde her defasında belirtilmiştir. Bu talimatlar, aşağıda belirtilen işaret ve sembollerle gösterilmiştir.

YARALANMA TEHLİKESİ!
Koruyucu gözlük ve koruyucu eldiven kullanın.

DİKKAT!
Muhtemel yaralanma tehlikelerine karşı uyarır.

UYARI!
Muhtemel nesnel hasar tehlikelerine veya fonksiyon arızlarına karşı uyarır.

1.2 Yönergelere uygun kullanım

- Garaj kapısı, sadece harici alanlarda kullanıma uygundur, dışa doğru savrulur, içe doğru ve yukarı doğru açılır.
- Garaj kapısı, bir motorla isletilmek üzere öngörülmüştür! Motor üreticisinin ayrı montaj ve kullanma kılavuzlarını dikkate alınız.

1.3 Genel emniyet talimatları

YARALANMA TEHLİKESİ!
Montaj çalışmalarında her zaman koruyucu gözlük ve koruyucu eldiven kullanınız.

DİKKAT!
- Kapının savrulma ve açılma alanlarını her zaman boş bırakınız! Kapı çalışır vaziyetteyken, kapının hareket alanı dâhilinde şahısların, özellikle de çocukların veya eşyaların bulunmamasına dikkate ediniz.
- Herhangi bir parçayı hiçbir şekilde değiştirmeyiniz veya sökmeyiniz! Aksi halde çok önemli emniyet parçalarının fonksiyonlarını yitirmelerine sebebiyet verebilirsiniz. Kesinlikle sadece garaj kapısı için uyarlanmış olan orijinal parçalar kullanınız.
- Kapıya hiçbir şekilde yabancı parçalar monte etmeyiniz! Karşı ağırlıklar kapı kanatları ağırlıklarına göre uyarlanmıştır.
- İşlevsel parçalar, özellikle de emniyet amaçlı monte edilmiş olan parçalar, sadece konu hakkında bilgi sahibi uzmanlar tarafından değiştirilebilir.
- Kapının rüzgar etkisine maruz durumdayken kullanılması tehlikeli olabilir.
- Kapıyla asla eşya ve/veya şahısları kaldırmayın!

UYARI!
Birlikte gönderdiğimiz tüm tespitleme parçalarını montaj kılavuzuna uygun bir şekilde monte ediniz! Aksi takdirde kapının fonksiyon emniyeti olumsuz yönde etkilenebilir.

KOROZYON TEHLİKESİ!
- Kapıyı, örneğin; taş veya harçtan oluşabilen, nitrik asit reaksiyonu gösteren karışım, asit, bazlar, tahriş edici boyalar veya sızdırmazlık sağlayıcı maddelere karşı koruyunuz.
- Yan kasalarının ve alt profilin bulunduğu bölgelerde rahat su akışının ve havalandırma (kurutma) olmasına özen gösteriniz.

2 MONTAJ VE İŞLETİME ALMA

2.1 Emniyet talimatları

YARALANMA TEHLİKESİ!
Koruyucu gözlük ve koruyucu eldiven kullanın.

DİKKAT!
- Birlikte gönderilen tesbit araçlarının inşaatın durumuna uygun olup olmadığını kontrol ediniz. Kapı tesisini taşıyıcı bina kısımlarına sadece statiker'in onayını aldıktan sonra tesbit ediniz.
- Kapıyı yıkılmaya karşı emniyet altına alınız!
- Hareket rayını emniyetli bir şekilde destekleyiniz!
- Kapı kanadını düşmeye karşı emniyet altına alınız!

UYARI!
Resim ile ilgili yazılı metin uyarısını dikkate alın (örneğin: Madde 2.2.2). Bu yazı size garaj kapısının işletimi ve montajı hakkında önemli bilgiler vermektedir.

2.2 Montaj

Garaj kapısı, iç taraftan boşluğun arka kısmına veya doğrudan boşluğa monte edilebilir bkz. Açıklığın içine montaj için ayrıca bir konstrüksiyona ihtiyaç vardır.

Resim kısmındaki ölçü verileri mm cinsindendir.

2.2.1 Kapı, montaj mahallinde kaplama için

DİKKAT!
- Müsaade edilen maksimum dolgu ağırlığına dikkat ediniz.
- Kapının kaplamalarını, karşı ağırlıkları yerleştirmeden ve kapı kanadı ağırlıklarına göre ayarlamadan önce uygulayınız!

2.2.2 Tavana montaj

DİKKAT!
Tavan montajında yeterli miktarda baş üstü boşluğu bırakmaya dikkat ediniz. Gerekirse üniversal ankrajını hareket rayının alt kısmıyla aynı seviyede olacak şekilde kısaltın.

2.2.3 Kapı hareketi kontrolü

UYARI!
Kapı hareketini kontrol ediniz. Mükemmel bir kapı hareketi için ⓐ ve ⓑ çapraz ölçüleri eşit olmak.Karşı ağırlıkların eşit oranlı dağıtılması gerekmektedir!

2.2.4 Kasa papucu köşebendi

DİKKAT!
Yapı gövdesinin eğimli veya engebeli olması durumunda, yan parçaların ek olarak sabitlenmesi için kasa papucu köşebendini kullanınız (resim 9.5)!

Bu şekilde emniyetli bir montaj gerçekleştirmek için resim 1'den resim 9'a kadar gösterilen işlemleri itinalı bir şekilde uygulayınız.

2.3 İşletime alma

DİKKAT!
Kapının önünde 300 mm boyunda bir emniyet mesafesi bırakınız!

Bir test sürüşü gerçekleştiriniz ve kapıyı Madde 3 "Kontrol ve Bakım" uyarınca kontrol ediniz.

Uzmanca monte edilip kontrol edilen garaj kapısı kolay hareket eder, fonksiyonları emniyetlidir ve kolay kumanda edilir.

3 KONTROL VE BAKIM

3.1 Emniyet talimatları

DİKKAT!
- Kontrol ve bakım çalışmalarını yılda bir kere (günde 50 kapı kullanımının üzerinde, 6 ayda bir) konuya vakıf uzman bir kişi tarafından ve kılavuza göre yaptırınız!
- Kapının savrulma ve açılma alanlarını her zaman boş bırakınız! Kapı çalışır vaziyetteyken, kapının hareket alanı dâhilinde şahısların, özellikle de çocukların veya eşyaların bulunmamasına dikkate ediniz.

3.2 Kapı durumunun kontrolü

- Gözle kontrol etmek suretiyle kapının genel durumunu, tüm parçalar ve emniyet tertibatlarının eksiksiz bir durumda olduklarını ve etkililiklerini kontrol ediniz.

- Tüm tespit noktalarının sağlam bir şekilde yerlerine oturmuş olmalarını kontrol ediniz. Şayet gerekliyse vidaları sıkıştırınız!
- Baskı yaylarını ve mili, piyasada satılan normal lityum-sabun gresi ile yağlayınız (makaralı yatak gresi)!

3.3 Halat makaraları ve çelik halatların kontrolü

- Halat makaralarının aşınıp aşınmadığını kontrol edin, güçlü aşınmalar veya hasarlar oluşmuş olması durumunda bir uzmana değiştirtin.
- Çelik halatların kırık yerlerini ve hasarlarını kontrol edin, hasarlı çelik halatların konuya vakıf bir uzman tarafından değiştirilmesini sağlayın!

3.4 Hareket makaraları ve hareket raylarının kontrolü

- Hareket raylarını temizleyin.
- Hareket makaralarının aşınıp aşınmadığını kontrol edin, güçlü aşınmalar veya hasarlar oluşmuşsa bir uzman aracılığıyla değiştirin.

3.5 Aşınan parçalar

DİKKAT!
Aşınan parçaları (halat makaraları, çelik halatlar, hareket makaraları ve ağırlık balansı düzeneği) her 250.000 kapı kullanımından (açma/kapama) sonra veya en geç 5 yıl sonra bir uzman tarafından değiştirilmesini sağlayınız. Performans seviyesini kalite, emniyet, güvenirlilik ve uzun ömürlülük açısından güvence altına almak için sadece garaj kapısı için uyarlanmış olan orijinal parçalar kullanınız.

4 ÜST YÜZEY KORUMASI

Çelik dolgu kapı

Kapı kanadı, galvaniz sacdan mamul ve Polyester toz astar boya ile kaplıdır. Çizilmeler veya küçük çaplı hasarlar şikayet sebebi oluşturmaz. Son boyayı gerektiğinde yerel çevresel hükümlere uygun olarak yenileyin.
Bunun için aşağıdaki adımlar dikkate alınmalıdır:

1. Kapı yüzeyini ince bir zımpara kâğıdı kullanmak suretiyle hafifçe zımparalayın (en az 180'lik zımpara kağıdı).
2. Kapı yüzeyini suyla temizleyip kurutun.
3. Kapı yüzeyini dış taraftan çözücü madde içeren 2 kompenentli epoxi astar malzemesi ve piyasada satılan mevcut sentetik bir reçine boyasıyla boyayın. Her iki boyayı da birbirine uyarlayın. Boyama işlemi sırasında boya üreticisinin kullanım uyarılarını dikkate alın.

5 TEMİZLİK VE BAKIM

5.1 Çelik yüzeyli kapılar

Kapı yüzeylerini berrak su ve yumuşak bir süngerle veya piyasada satılan boya temizleyicileri kullanmak suretiyle temizleyin.

5.2 Sentetik camlar

UYARI!
Çizici temizlik maddeleri, keskin aletler veya alkol içeren cam temizleyicileri kullanmayın! Aksi takdirde gerilim çatlamalarına yol açıp camların hasar görmesine neden olabilir.

Sentetik camları berrak su ve yumuşak bir bez veya sünger kullanarak temizleyin. Güçlü kirlerde yumuşak ve akrilik uyumlu bir sentetik temizleyicisi kullanınız. Üreticinin uygulama uyarılarını da dikkate alınız.

5.3 Tip etiketi

Tip etiketi okunabilir olması için her zaman temizlenmelidir.

6 FONKSİYON ARIZALARINDA YARDIM

Hareket zorluğunda veya diğer arızalarda tüm fonksiyon parçalarını kontrol ediniz. Bunun için Madde 3'ü "KONTROL VE BAKIM" dikkate alınız. Anlayamadığınız konularda bir uzmana başvurunuz.

7 DEMONTAJ

Garaj kapısı motorunu konu hakkında uzman birine demonte ettiriniz ve tekniğine uygun şekilde imha ettiriniz.

TURINYS **PUSLAPIS**

I	**Kartu tiekiami gaminiai**	111
II	**Plokštuminiams vartams montuoti reikalingi įrankiai**	112
1	**SAUGOS TECHNIKOS TAISYKLĖS**	78
1.1	Naudojami simboliai ir signaliniai žodžiai	78
1.2	Naudojimas pagal paskirtį	78
1.3	Bendrosios saugos nuorodos	78
2	**MONTAVIMAS IR EKSPLOATAVIMAS**	79
2.1	Saugos nurodymai	79
2.2	Montavimas	79
2.2.1	Vartai su surenkamu užpildu	79
2.2.2	Montavimas lubose	79
2.2.3	Vartų eigos kontrolė	79
2.2.4	Staktos kampainis	79
2.3	Eksploatavimo pradžia	79
3	**PATIKRA IR TECHNINĖ PRIEŽIŪRA**	79
3.1	Saugos nurodymai	79
3.2	Vartų būklės kontrolė	79
3.3	Lyno ritinėlių ir vielinių lynų tikrinimas	80
3.4	Ratukų ir kreipiamųjų tikrinimas	80
3.5	Greitai nusidėvinčios dalys	80
4	**PAVIRŠIŲ APSAUGA**	80
5	**VALYMAS IR PRIEŽIŪRA**	80
5.1	Plieninės vartų dalys	80
5.2	Plastikinės dalys	80
5.3	Informacinis skydelis	80
6	**GEDIMAI IR JŲ ŠALINIMAS**	80
7	**IŠARDYMAS**	80
	Brėžiniai	111-122

Autorių teisės saugomos!
Perspausdinti, taip pat dalimis, leidžiama tik turint mūsų sutikimą.
Pasiliekama teisė atlikti pakeitimus.

Naudojami simboliai

lengva konstrukcija

sunki konstrukcija

Į vartus integruotos durelės

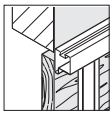

Prigludęs užpildas

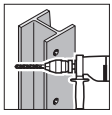

Plieno gręžimas

Betono/mūro gręžimas

Teisingas išdėstymas

Sudedamoji dalis, lėta

Tikrinimas

Netinkamas išdėstymas

tvirtas prisukimas ranka

neprisukti tvirtai

žr. aprašymus

atskiros instrukcijos

Pasirūpinkite, kad ši instrukcija liktų vartų naudotojui!
Rūpestingai saugokite šią instrukciją ir atitikties deklaraciją.
Įrašykite serijos Nr.(žr. informacinį skydelį).
Serijos Nr.: .....

1 SAUGOS TECHNIKOS TAISYKLĖS

Perskaitykite šią instrukciją ir jos laikykitės!
Joje pateikiama svarbi informacija, kaip saugiai sumontuoti, naudotis ir tinkamai prižiūrėti garažo vartus.
Šių vartų montavimo, įdiegimo į eksploatavimą ir techninės priežiūros darbus pagal pateiktąinstrukciją gali atlikti tik specialistas (kompetentingas asmuo pagal EN 12635 standartą). Tai atliekant būtina atsižvelgti į EN 12604 ir EN 12635 standartuose pateikiamus duomenis. Gedimai, atsiradę neatsižvelgiant į šią naudojimo ir nesilaikant saugos nurodymų, atleidžia gamintoją nuo bet kokios atsakomybės.

1.1 Naudojami simboliai ir signaliniai žodžiai

Atitinkamose svarbiose vietose pateikiamos specialios saugos nuorodos. Jos žymimos tokiais simboliais ir signaliniais žodžiais.

PAVOJUS SUSIŽEISTI!
Užsidėkite apsauginius akinius ir pirštines.

DĖMESIO!
Įspėjimas apie galimus kūno sužalojimus.

NURODYMAS!
Įspėjimas apie galimus materialinius nuostolius ar funkcinius gedimus.

1.2 Naudojimas pagal paskirtį

- Garažo vartai skirti naudoti tik lauke. Jie atlenkiami į išorę, į vidų ir pakeliami į viršų.
- Garažo vartų konstrukcija numatyta naudoti juos su pavara! Atkreipkite dėmesį į atskiras pavaros montavimo ir valdymo instrukcijas.

1.3 Bendrosios saugos nuorodos

PAVOJUS SUSIŽEISTI!
Montavimo darbų metu būtinai turite dėvėti apsauginius akinius ir pirštines.

DĖMESIO!
- Vartų atlenkimo ir atidarymo sritis visada turi būti laisva! Įsitikinkite, kad atidarant vartus jų judėjimo srityje nėra jokių asmenų, ypač vaikų, ar kitų objektų.
- Nekeiskite ir nepašalinkite jokių sudeda-mųjų dalių! Taip galite pažeisti saugai svarbias sudedamąsias dalis. Naudokite tik garažo vartams skirtas originalias dalis.
- Netvirtinkite jokių kitų gamintojų papildomų detalių! Atsvarai yra pritaikyti pagal vartų varčios svorį.
- Funkcines dalis, ypač su sauga susijusias sudedamąsias dalis gali keisti tik kvalifikuotas specialistas.
- Naudojimasis vartais esant vėjui gali būti pavojingas!
- Vartais niekada nekelkite daiktų ir/arba asmenų!

NURODYMAS!
Visus patiektus tvirtinimo elementus montuokite griežtai pagal montavimo instrukciją! Priešingu atveju vartais naudotis nebus visiškai saugu.

KOROZIJOS PAVOJUS!
- Saugokite, kad ant vartų nepatektų agresyvių ir ėsdinančių priemonių, tokių kaip, pvz., salietros arba skiedinio, rūgščių, šarmų, barstomosios druskos, agresyviai veikiančių dažų ar sandarinimo priemonių.
- Pasirūpinkite tinkamu vandens nutekėjimu ir vėdinimu (džiovinimu) pagrindo sandarinimo ir staktų srityje.

2 MONTAVIMAS IR EKSPLOATAVIMAS

2.1 Saugos nurodymai

PAVOJUS SUSIŽEISTI!
Užsidėkite apsauginius akinius ir pirštines.

DĖMESIO!
- Patikrinkite atgabentų tvirtinimo priemonių tinkamumą atsižvelgdami į statybines nuorodas. Vartus prie atraminių pastato dalių pritvirtinkite tik gavę statikos specialisto sutikimą.
- Pritvirtinkite, kad vartai nenuvirstų!
- Saugiai paremkite kreipiamąsias!
- Apsaugokite, kad vartų varčia nenuslystų!

NURODYMAS!
Perskaitykite kiekvienam brėžiniui pateiktą teksto aprašymą (pvz., 2.2.2 punkte). Ten pateikiama svarbi informacija apie saugų montavimą ir garažo vartų eksploatavimą.

2.2 Montavimas

Garažo vartai gali būti montuojami iš vidaus už angos arba įmontuojami į angą. Montuojant į angą būtinas papildomas rėmas.

Visi matmenys (mm) pateikiami brėžinyje.

2.2.1 Saugiai paremkite kreipiamąsias

DĖMESIO!
- Atsižvelkite į didžiausią leistiną užpildo svorį.
- Vartų užpildas dedamas prieš įstatant atsvarus ir prieš priderinant juos prie vartų varčios svorio!

2.2.2 Montavimas lubose

DĖMESIO!
Montuodami lubose atkreipkite dėmesį, kad viršuje liktų pakankamai vietos. Jei reikia, patrumpinkite universalųjį ankerį ties kreipiamosios apatine briauna.

2.2.3 Vartų eigos kontrolė

NURODYMAS!
Patikrinkite vartų eigą. Kad vartų eiga būtų nepriekaištinga, įstrižainės matmenys ⓐ ir ⓑ turi būti vienodi. Atsvarai turi būti išdėstyti tolygiai!

2.2.4 Staktos kampainis

DĖMESIO!
Jei elementai yra įstriži arba nelygūs, pritvirtinkite staktos kampainį, kaip papildomą šoninių dalių tvirtinimo elementą (9.5 brėžinys)!

Kad montavimo darbai būtų atlikti kuo paprasčiau ir saugiau, atidžiai atlikite 1 - 9 brėžinyje nurodytus darbų etapus!

2.3 Eksploatavimo pradžia

DĖMESIO!
Nuo vartų laikykitės saugaus 300 mm atstumo!

Išbandykite vartų eigą ir patikrinkite juos, kaip aprašyta 3 skyriuje „Patikra ir techninė priežiūra".

Jei vartai tinkamai ir profesionaliai sumontuoti bei patikrinti, jais bus lengva, saugu ir paprasta naudotis.

3 PATIKRA IR TECHNINĖ PRIEŽIŪRA

3.1 Saugos nuorodos

DĖMESIO!
- Patikros ir techninės priežiūros darbus vieną kartą per metus (virš 50 atidarymų – uždarymų per dieną – kas 6 mėnesius) turi patikrinti specialistas, naudodamasis šia instrukcija!
- Vartų atlenkimo ir atidarymo sritis visada turi būti laisva! Įsitikinkite, kad atidarant vartus jų judėjimo srityje nėra jokių asmenų, ypač vaikų, ar kitų objektų.

3.2 Vartų būklės kontrolė

- Apžiūrėkite vartus ir patikrinkite bendrąją būklę: visas sudedamąsias dalis, apsauginius įrenginius, jų būklę ir funkcijas.
- Patikrinkite, ar tvirtos visos jungtys. Jei reikia, priveržkite varžtus!

- Spaudžiamąsias spyruokles ir velenus sutepkite įprastu ličio muilo tepalu (riedėjimo guolių tepalas)!

3.3 Lyno ritinėlių ir vielinių lynų tikrinimas

- Patikrinkite, ar lyno ritinėliai nenusidėvėjo, jei jie smarkiai nusidėvėję arba yra pažeisti, leiskite juos pakeisti specialistui.
- Patikrinkite, ar vieliniai lynai nėra sutrūkinėję ir pažeisti, pažeistus vielinius lynus leiskite pakeisti specialistui!

3.4 Ratukų ir kreipiamųjų tikrinimas

- Išvalykite kreipiamąsias.
- Patikrinkite, ar ratukai nesudilę, jei jie smarkiai nusidėvėję arba yra pažeisti, leiskite juos pakeisti specialistui.

3.5 Greitai nusidėvinčios dalys

DĖMESIO!
Greitai nusidėvinčias dalis (lyno ritinėliai, vieliniai lynai, ratukai ir balansavimo prietaisai) po 250 000 vartų suveikimų (atidarymų/uždarymų) arba vėliausiai po 5 metų leiskite pakeisti specialistui. Naudokite tik garažo vartams skirtas originalias dalis, kad būtų užtikrintas aukštas kokybės lygis, sauga, patikimumas ir ilgaamžiškumas.

4 PAVIRŠIŲ APSAUGA

Vartai su plieno užpildu
Varčios gaminamos iš cinkuotos ir miltelinių būdu poliesteriu nugruntuotos skardos. Įbrėžimai ar nedideli pažeidimai nesuteikia pagrindo pateikti pretenzijas. Atnaujinkite viršutinį sluoksnį priklausomai nuo vietos atmosferos poveikio. Tam tikslui reikia atliktus šiuos darbus:

1. Vartų paviršių pašlifuokite smulkiu šlifavimo popieriumi (šiurkštumas maž. 180).
2. Nuvalykite vartų paviršių vandeniu ir nusausinkite.
3. Vartų paviršių tepkite tirpiklio savo sudėtyje turinčiu 2K epoksidiniu gruntu, nulakuokite universaliuoju sintetinės dervos laku. Sluoksnius tepkite vieną ant kito. Tuo metu atsižvelkite į lako gamintojo pateiktus naudojimo nurodymus.

5 VALYMAS IR PRIEŽIŪRA

5.1 Plieninės vartų dalys

Vartų paviršių valykite švariu vandeniu ir minkšta kempinėle arba įprastu lako valikliu.

5.2 Plastikinės dalys

NURODYMAS!
Nenaudokite valomųjų priemonių, aštrių įrankių arba stiklo valiklių, kuriuose yra alkoholio! Dėl įsitempimo gali susidaryti įtrūkių ir plokštės bus pažeistos.

Plastikines plokštes valykite švariu vandeniu ir minkšta šluoste arba kempine. Jei nešvarumų yra itin daug, naudokite švelnų, akrilui nekenkiantį plastiko valiklį. Atkreipkite dėmesį ir į gamintojo pateiktus naudojimo nurodymus.

5.3 Informacinis skydelis

Nuvalykite informacinį skydelį, nes jis turi būti gerai įskaitomas.

6 GEDIMAI IR JŲ ŠALINIMAS

Jei vartai sunkiai darinėjasi ar atsirado kitokių gedimų, patikrinkite visas funkcines dalis. Atsižvelkite į 3 skyrių „PATIKRA IR TECHNINĖ PRIEŽIŪRA". Esant neaiškumams kreipkitės į specialistą.

7 IŠARDYMAS

Iškvieskite specialistą, kad jis vartus išardytų ir techniškai tinkamai utilizuotų..

SISUKORD **LEHEKÜLG**

I	**Kaasasolevad tarvikud**	111
II	**Käändukse paigaldamiseks vajalikud tööriistad**	112
1	**OHUTUSJUHISED**	82
1.1	Kasutatud sümbolid ja hoiatused	82
1.2	Nõuetekohane kasutamine	82
1.3	Üldised ohutusjuhised	82
2	**PAIGALDUS JA KASUTUSELEVÕTT**	83
2.1	Ohutusjuhised	83
2.2	Paigaldus	83
2.2.1	Kohapeal paigaldatava voodriga uks	83
2.2.2	Paigaldamine lae alla	83
2.2.3	Värava liikumise kontroll	83
2.2.4	Lengijalanurgik	83
2.3	Kasutuselevõtt	83
3	**KONTROLL JA HOOLDUS**	83
3.1	Ohutusjuhised	83
3.2	Ukse seisukorra kontroll	83
3.3	Trossirullikute ja terastrosside kontroll	84
3.4	Rullikute ja siinide kontroll	84
3.5	Kuluvosad	84
4	**PEALISPINNAKAITSE**	84
5	**PUHASTAMINE JA HOOLDUS**	84
5.1	Terasest väravapinnad	84
5.2	Plastklaasid	84
5.3	Andmesilt	84
6	**TALITLUSHÄIRETE KÕRVALDAMINE**	84
7	**DEMONTEERIMINE**	84
	Joonisteosa	111-122

Autoriõigusega kaitstud!
Selle paljundamine - ka osaliselt - on lubatud üksnes meie nõusolekul.
Jätame endale õiguse teha brošüüris muudatusi.

Kasutatud sümbolid

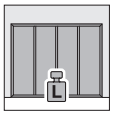

kerge teostus

raske teostus

garaažiukse jalgvärav

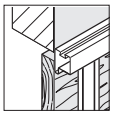

küljesolev vooder

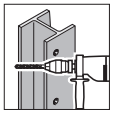

terase puurimine

betooni/müüritise puurimine

korrektne järjestus

ehitusdetail, aeglaselt

kontrollimine

lubamatu järjestus

tugevasti kinni keerata

kergelt kinni keerata

vt tekstiosa

eraldi juhendid

See juhend peab olema ukse kasutaja käes! Hoidke juhend ja vastavustunnistus hoolikalt alles.
Kandke siia toote seerianumber (vt andmesilti)
Seerianumber: .....

1 OHUTUSJUHISED

Lugege juhend läbi ja järgige seda!
Juhendist leiate olulist teavet garaažiukse ohutu paigalduse ja kasutuse ning asjatundliku hoolduse kohta.
Ukse paigaldus, kasutuselevõtt ja hooldus laske teha spetsialistil (pädev isik standardi EN 12635 mõistes) ja käesoleva juhendi kohaselt. Seejuures tuleb järgida standardeid EN 12604 ja EN 12635. Tootja ei võta endale mingit vastutust, kui ukse kahjustused on tekkinud juhendi ja ohutusnõuete eiramisest.

1.1 Kasutatud sümbolid ja hoiatused

Olulisematest kohtadest leiate spetsiaalsed ohutusjuhised. Nad on märgistatud järgmiste sümbolite ja hoiatustega.

VIGASTUSOHT!
Kandke kaitseprille ja kindaid.

TÄHELEPANU!
Hoiatus võimalike kehavigastuste eest.

NB!
Hoiatus võimaliku materiaalse kahju või talitlushäirete eest.

1.2 Nõuetekohane kasutamine

- Garaažiuks sobib kasutamiseks välitingimustes. Uks käändub välja- ja sissepoole ning avaneb ülespoole.
- Garaažiuks on ette nähtud ajami abil kasutamiseks! Järgige seejuures erijuhendeid ajami paigaldamiseks ja kasutamiseks.

1.3 Üldised ohutusjuhised

VIGASTUSOHT!
Paigaldustöid tehes kandke alati kaitseprille ja kindaid.

TÄHELEPANU!
- Hoidke ukse käändumis- ja avanemisala vaba! Veenduge, et ukse liikumise ajal ei ole liikumisalas inimesi (eelkõige lapsi) ega esemeid.
- Ärge muutke ega eemaldage ukse detaile! Sellega võite olulised ohutusdetailid rivist välja viia. Kasutage ainult sellele garaažiuksele ette nähtud originaaldetaile.
- Ärge paigaldage uksele teiste tootjate lisadetaile! Vastukaalud on seadistatud vastavalt ukselehe massile
- Funktsionaaldetaile, eriti ohutusdetaile võivad välja vahetada ainult spetsialistid.
- Ukse kasutamine tuule korral võib olla ohtlik!
- Ärge kunagi tõstke värava abil esemeid või inimesi!

NB!
Paigaldage paigaldusjuhendi järgi kõik kaasasolevad kinnitusdetailid! Vastasel korral võib ukse kasutamine olla ohtlik.

KORROSIOONIOHT!
- Kaitske ust agressiivsete ainete ja söövitavate ainete, sealhulgas kividest ja mördist põhjustatud sooldumise eest; hapete, leeliste, puistesoola, tugevatoimeliste värvainete ja tihendusmaterjalide mõju eest.
- Tagage raami külgmiste osade ja alumise piirdenurgiku piirkonnas piisav vee äravool ja õhutus (kuivatus).

2 PAIGALDUS JA KASUTUSELEVÕTT

2.1 Ohutusjuhised

VIGASTUSOHT!
Kandke kaitseprille ja kindaid.

TÄHELEPANU!
- Kontrollige kaasasolevate kinnitusvahendite sobivust ehitustingimustega. Kinnitage väravaseade hoone kandvate osade külge ainult staatikaspetsialisti nõusolekul.
- Kaitske ust ümberkukkumise eest!
- Toestage siinid!
- Kaitske ukselehte allakukkumis e eest!

NB!
Lisaks joonisele pöörake tähelepanu ka tekstis toodud juhistele (nt punkt 2.2.2). Tekstist leiate olulist teavet garaažiukse ohutu paigalduse ja kasutuse kohta.

2.2 Paigaldus

Garaažiukse võib paigaldada ava taha või ava sisse. Ava sisse paigaldamise puhul läheb vaja lisaraami.

Kõik andmed jooniste osas on antud millimeetrites.

2.2.1 Kohapeal paigaldatava voodriga uks

TÄHELEPANU!
- Järgige maksimaalselt lubatavat täidise kaalu.
- Kinnitage värava külge esmalt täidis, seejärel paigaldage vastukaalud ja sobitage nad ukselehe kaaluga!

2.2.2 Paigaldamine lae alla

TÄHELEPANU!
Ukse paigaldamisel lae alla jälgige, et saaksite hiljem garaažis takistamatult liikuda (ega lööks pead ära). Vajadusel lühendage universaalankrut nii, et see on siini allservaga ühel tasapinnal.

2.2.3 Värava liikumise kontroll

NB!
Kontrollige ukse liikumist. Ukse veatuks liikumiseks peavad diagonaalmõõtmed ⓐ ja ⓑ olema ühesugused. Vastukaalud peavad olema jaotatud

2.2.4 Lengijalanurgik

TÄHELEPANU!
Viltuse või ebatasase ehitise korral paigaldage küljeosade täiendavaks kinnituseks veel ka lengijalanurgik (joonis 9.5)!

Lihtsaks ja ohutuks paigalduseks tehke joonistel 1 - 9 kujutatud tööd täpselt!

2.3 Kasutuselevõtt

TÄHELEPANU!
Ärge seiske uksele lähemal kui 300 mm!

Tehke prooviavamine ja kontrollige ust vastavalt peatükile 3 "Kontroll ja hooldus".

Asjatundlikult paigaldatud ja kontrollitud garaažiuks liigub kergelt, on töökindel ja seda on lihtne kasutada.

3 KONTROLL JA HOOLDAMINE

3.1 Ohutusjuhised

TÄHELEPANU!
- Kontrolli ja hooldustöid laske teha spetsialistil käesoleva juhendi kohaselt vähemalt kord aastas (rohkem kui 50 kasutuskorra puhul päevas iga 6 kuu järel).
- Hoidke ukse käändumis- ja avanemisala vaba! Veenduge, et ukse liikumise ajal ei ole liikumisalas inimesi (eelkõige lapsi) ega esemeid.

3.2 Ukse seisukorra kontroll

- Kontrollige vaatluse teel ukse üldseisukorda ning kõikide detailide ja kaitseseadiste seisukorda ja talitlust.
- Kontrollige, kas uks on igas kinnituspunktis kindlalt kinnitatud. Vajadusel keerake kruvid kõvemini kinni!

- Määrige survevedrut ja võlli tavalise saadaoleva liitiummäärdega (laagrimääre)!

3.3 Trossirullikute ja terastrosside kontroll

- Kontrollige trossirullikute kulumist. Kui rullikud on väga kulunud või kahjustatud, laske need spetsialistil uuendada.
- Kontrollige, kas terastrossidel pole murdekohti või kahjustusi, defektidega trossid laske spetsialistil välja vahetada!

3.4 Rullikute ja siinide kontroll

- Puhastage siinid.
- Kontrollige rullikute kulumist. Kui rullikud on väga kulunud või kahjustatud, laske need spetsialistil välja vahetada.

3.5 Kuluvosad

TÄHELEPANU!
Laske kuluvosad (trossirullikud, terastrossid, rullikud ja tasakaalustusseade) spetsialistil välja vahetada 250 000 kasutuskorra järel (lahti/kinni) või hiljemalt 5 aasta möödudes. Garaažiukse kvaliteedi, ohutuse, töökindluse ja pika tööea tagamiseks kasutage ainult sellele uksele sobivaid originaaldetaile.

4 PEALISPINNAKAITSE

Terasvoodriga uks
Ukseleht on valmistatud tsingitud materjalist ja kaetud polüestripõhise pulbervärviga.Kriimustused ega väiksemad kahjustused ei anna põhjust kaebuse esitamiseks. Uuendage lõppkihti vajaduse korral vastavalt kohalikele ilmastikutingimustele. Seejuures toimige järgmiselt:

1. Lihvige ust peene liivapaberiga (mille terasus on vähemalt 180).
2. Puhastage ukse pealispind veega ja kuivatage.
3. Katke uks lahustit sisaldava kahekomponentse epoksüvaigupõhise kruntvärviga ja seejärel tavalise poest saadaoleva sünteetilise lakiga. Kruntvärv ja pealisvärv peavad olema kokkusobivad. Lugege lakitootja kasutusjuhendeid.

5 PUHASTAMINE JA HOOLDUS

5.1 Terasest väravapinnad

Puhastage ust puhta vee, lakipuhastusvahendite ja pehme käsnaga.

5.2 Plastklaasid

NB!
Ärge kasutage abrasiivseid puhastusvahendeid, teravaid tööriistu ega alkoholi sisaldavat klaasipuhastusvahendit! Need tekitavad pingepragusid ja kahjustavad klaase.

Plastklaase puhastage puhta vee ja pehme lapi või käsnaga. Tugeva määrdumise korral kasutage pehmetoimelist, akrüüliga sobivat kunstainepõhist puhastusvahendit. Järgige tootjate kasutusjuhendeid.

5.3 Andmesilt

Puhastage andmesilti. See peab alati olema loetav.

6 TALITLUSHÄIRETE KÕRVALDAMINE

Kui uks käib raskelt või tuvastate muid häireid, kontrollige kõiki funktsionaaldetaile. Lugege peatükki 3 "KONTROLL JA HOOLDUS". Küsimuste korral pöörduge spetsialisti poole.

7 DEMONTEERIMINE

Laske garaažiuks demonteerida ja utiliseerida spetsialistil.

SATURS **LAPPUSE**

I	**Piegādes komplektā iekļautās preces**	111
II	**Nepieciešamie instrumenti paceļamo- pagriežamo vārtu montāžai**	112
1	**DROŠĪBAS NOTEIKUMI**	86
1.1	Lietotie simboli un signālvārdi	86
1.2	Noteikumiem atbilstošs pielietojums	86
1.3	Vispārīgie drošības noteikumi	86
2	**MONTĀŽA UN EKSPLUATĀCIJAS UZSĀKŠANA**	87
2.1	Drošības noteikumi	87
2.2	Montāža	87
2.2.1	Vārti ar ekspluatētāja gatavotu pildījumu	87
2.2.2	Griestu montāža	87
2.2.3	Vārtu gaitas kontrole	87
2.2.4	Vārtu kārbas pamatnes leņķi	87
2.3	Ekspluatācijas uzsākšana	87
3	**PĀRBAUDE UN APKOPE**	87
3.1	Drošības noteikumi	87
3.2	Vārtu stāvokļa pārbaude	87
3.3	Troses spoļu un trošu pārbaude	88
3.4	Vadriteņu un vadsliežu pārbaude	88
3.5	Dilstošās detaļas	88
4	**VIRSMAS AIZSARGPĀRKLĀJUMS**	88
5	**TĪRĪŠANA UN KOPŠANA**	88
5.1	Tērauda vērtņu virsmas	88
5.2	Plastmasas plāksnes	88
5.3	Modeļa plāksnīte	88
6	**PALĪDZĪBA DARBĪBAS TRAUCĒJUMU GADĪJUMOS**	88
7	**DEMONTĀŽA**	88
	Attēlu sadaļa	111-122

Visas tiesības aizsargātas!
Publicējot materiālu, arī tikai daļēji,
nepieciešama mūsu atļauja.
Tiek paturētas tiesības veikt izmaiņas.

Lietotie simboli

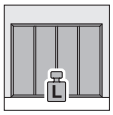

viegls modelis

smags modelis

Vārti ar iebūvētām slīddurvīm

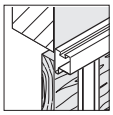

Pieguļošs pildījums

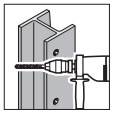

Tērauda urbšana

Betona/mūra urbšana

Pareizs izkārtojums

Detaļa, lēni

Pārbaudīt

Neatļauts izkārtojums

Pievilkt ar roku

Nesaskrūvēt stingri

Sskatīt teksta sadaļu

Atsevišķas instrukcijas

Raugieties, lai instrukcija paliktu pie vārtu ekspluatētāja!
Rūpīgi uzglabāt šo instrukciju kopā ar atbilstības deklarāciju.
Ierakstiet sērijas numuru (skatīt modeļa plāksnīti).
Sērijas numurs: .....

1 DROŠĪBAS NOTEIKUMI

Izlasīt instrukciju un ievērot to!
Instrukcija satur svarīgu informāciju par to, kā droši veikt garāžas vārtu montāžu un kā tos ekspluatēt, kā tos profesionāli uzturēt darba kārtībā un veikt tiem atbilstošu apkopi.
Uzticiet montāžu, ekspluatācijas uzsākšanu un apkopi veikt speciālistam (kompetenta persona atbilstoši standartam EN 12635) saskaņā ar šo instrukciju. Ievērot EN 12604 un EN 12635 standartos uzskaitītās prasības.Ražotājs neuzņemas atbildību par bojājumiem, kas radušies šīs instrukcijas un drošības norādījumu neievērošanas dēļ.

1.1 Lietotie simboli un signālvārdi

Īpaši drošības norādījumi instrukcijā ir pievienoti attiecīgi svarīgākajās vietās. Tie ir marķēti ar šādiem simboliem un signālvārdiem.

RISKS SAVAINOTIES!
Uzlikt aizsargbrilles un uzvilkt aizsargcimdus.

UZMANĪBU!
Brīdina par iespējamiem miesas bojājumiem.

NORĀDE!
Brīdina par iespējamiem priekšmetu bojājumiem vai darbības traucējumiem.

1.2 Noteikumiem atbilstošs pielietojums

- Garāžas vārti ir paredzēti ārpustelpu ekspluatācijai.Tie veras uz āru un uz iekšu un atveras uz augšu.
- Garāžas vārti paredzēti ekspluatācijai ar piedziņu! Šeit ņemiet vērā atsevišķās piedziņas montāžas un lietošanas instrukcijas.

1.3 Vispārīgie drošības noteikumi

RISKS SAVAINOTIES!
Veicot montāžas darbus, vienmēr uzlikt aizsargbrilles un uzvilkt aizsargcimdus.

UZMANĪBU!
- Raudzīties, lai vārtu kustību un vēršanos netraucētu šķēršļi! Pārliecinieties, lai vārtu vēršanas brīdī zem tiem vai tiem bīstami tuvu neatrastos cilvēki, it īpaši bērni, vai arī priekšmeti.
- Nemainīt un nedemontēt detaļas! Pretējā gadījumā iespējami būtiski drošības detaļu traucējumi.Lietot vienīgi garāžas vārtiem paredzētās, oriģinālās detaļas.
- Nemontēt pie konstrukcijas papildu, citu ražotāju detaļas! Pretsvari atbilst vārtu vērtnes svaram.
- Darbību nodrošinošas detaļas, īpaši drošības detaļas, drīkst mainīt vienīgi speciālists.
- Vārtu darbināšana vēja laikā var būt bīstami!
- Nekādā gadījumā ar vārtiem neceliet priekšmetus un/vai cilvēkus!

NORĀDE!
Visus komplektācijā esošos stiprinājuma elementus montēt atbilstoši montāžas instrukcijai!Montāžas instrukcijas neievērošana var ietekmēt vārtu darbības drošību.

KOROZIJAS VEIDOŠANĀS RISKS!
- Sargāt vārtus no stipras iedarbības un kodīgām vielām, piem., akmens vai javas salpetra reakcijas, skābju, sārmu, smalkā sāls, krāsošanas līdzekļu vai blīvēšanas materiālu agresīvās iedarbības.
- Nodrošināt pietiekamu ūdens noteci un vēdināšanu (žāvēšanu) grīdas blīvējuma un vārtu kārbas daļu zonā.

2 MONTĀŽA UN EKSPLUATĀCIJAS UZSĀKŠANA

2.1 Drošības noteikumi

RISKS SAVAINOTIES!
Uzlikt aizsargbrilles un uzvilkt aizsargcimdus.

UZMANĪBU!
- Pārbaudiet piegādes komplektā iekļauto piestiprināšanas līdzekļu piemērotību garāžas konstrukcijai. Vārtu iekārtu piestipriniet pie nesošajām ēkas konstrukcijām tikai tad, ja esat saņēmis būvinženiera atļauju.
- Nostipriniet vārtus, lai tie nenokrīt!
- Stabili atbalstīt vadsliedi!
- Nostiprināt vārtu vērtni, lai tā nenokrīt!

NORĀDE!
Ievērot teksta norādes (piem., punktu 2.2.2.) pie attēla. Tās sniedz svarīgu informāciju par to, kā droši veikt garāžas vārtu montāžu un kā tos ekspluatēt.

2.2 Montāža

Garāžas vārtus var iebūvēt no iekšpuses aiz atvēruma vai atvērumā. Iebūvēšanai atvērumā nepieciešams papildu rāmis.

Visi izmēri attēlu sadaļā norādīti milimetros

2.2.1 Vārti ar ekspluatētāja gatavotu pildījumu

UZMANĪBU!
- Ievērojiet maksimāli pieļaujamo pildījuma svaru.
- Piestipriniet pildījumu pie vārtiem tikai tad, kad esat ievietojis atsvarus un pielāgojis tos vārtu vērtnes svaram!

2.2.2 Griestu montāža

UZMANĪBU!
Veicot montāžas darbus pie griestiem, raudzīties, lai būtu pietiekami brīva vieta galvas augstumā. Ja nepieciešams, saīsināt universālos enkurveida elementus, lai to garums atbilstu vadsliedes apakšējai malai.

2.2.3 Vārtu gaitas kontrole

NORĀDE!
Pārbaudiet vārtu gaitu. Pareizas vārtu gaitas gadījumā diagonālie izmēri ⓐ un ⓑ ir vienādi.Pretsvariem jābūt sadalītiem vienmērīgi!

2.2.4 Vārtu kārbas pamatnes leņķi

UZMANĪBU!
Slīpas vai nelīdzenas konstrukcijas gadījumā kā papildu sāna daļu stiprinājumus uzmontējiet vārtu kārbas pamatnes leņķus (9.5.att.)!

Lai vienkārši un droši veiktu montāžu, rūpīgi izpildiet darbības, kas redzamas 1. līdz 9. attēlā!

2.3 Ekspluatācijas uzsākšana

UZMANĪBU!
Ievērojiet 300 mm drošības attālumu no vārtiem!

Veikt testa gājienu un pārbaudīt vārtus atbilstoši 3. nodaļai "Pārbaude un apkope."

Ja garāžas vārti ir montēti un pārbaudīti profesionāli, tad to ekspluatācija ir viegla, droša un vienkārša.

3 PĀRBAUDE UN APKOPE

3.1 Drošības noteikumi

UZMANĪBU!
- Pārbaudes un apkopes darbus vismaz reizi gadā (ja vārtu darbības cikls pārsniedz 50 reizes dienā - reizi pusgadā) uzticēt veikt speciālistam saskaņā ar šo instrukciju!
- Raudzīties, lai vārtu kustību un vēršanos netraucētu šķēršļi! Pārliecinieties, lai vārtu vēršanas brīdī zem tiem vai tiem blakus nav bērni, vai arī priekšmeti.

3.2 Vārtu stāvokļa pārbaude

- Veiciet vizuālu vārtu stāvokļa vispārējo pārbaudi, kā arī pārbaudiet vai ir uzstādītas visas detaļas, kāds ir to stāvoklis un vai tās darbojas atbilstoši noteikumiem.

- Pārbaudīt, vai stiprinājuma savienojumi ir stabili. Vajadzības gadījumā pievilkt skrūves!
- Ieeļļot visas spriegotājatsperes un vārpstu ar tirdzniecībā pieejamajām litija ziepju smērvielu (veltnīšu gultņu smērviela)

3.3 Troses spoļu un trošu pārbaude

- Pārbaudīt troses spoļu nodiluma pakāpi, stipra nolietojuma vai bojājumu gadījumā likt tās speciālistam nomainīt.
- Pārbaudīt, vai trosēs nav plīsumu un bojājumu, bojātas troses likt speciālistam nomainīt!

3.4 Vadriteņu un vadsliežu pārbaude

- Iztīrīt vadsliedes.
- Pārbaudīt vadriteņu nodiluma pakāpi, stipra nolietojuma vai bojājumu gadījumā likt tās speciālistam nomainīt.

3.5 Dilstošās detaļas

UZMANĪBU!
Dilstošo detaļu (trošu spoļu, trošu, vadriteņu un līdzsvarojošo mehānismu) nomaiņu pēc 250 000 vārtu darbības cikliem (atvēršanas/aizvēršanas) vai ne vēlāk kā pēc 5 gadiem uzticēt speciālistam. Izmantojiet vienīgi garāžas vārtiem paredzētās oriģinālās detaļas, lai saglabātu vārtu augsto kvalitātes, drošības, uzticamības un ilgmūžības līmeni.

4 VIRSMAS AIZSARGPĀRKLĀJUMS

Vārti ar tērauda pildījumu
Vārtu vērtne ir izgatavota no cinkota materiāla un pārklāta ar poliestera pulveri.Skrambas vai sīki bojājumi nav pamats sūdzībām.Atjaunot krāsojumu pēc nepieciešamības atkarībā no vietējiem atmosfēras apstākļiem.
Saistībā ar šo ievērot šādas darbības:

1. Notīrīt vārtu vērtnes virsmu ar smalku smilšpapīru (graudainība vismaz 180)
2. Vārtu vērtni notīrīt ar ūdeni un noslaucīt sausu.
3. Vārtu vērtni noklāt ar šķīdinātāju saturošu 2K epoksīda līpošo gruntēšanas materiālu un tad pārklāt ar tirdzniecībā pieejamu mākslīgo sveķu laku, kas paredzēta virsmām ārā. Saskaņot abus krāsojumus. Ievērot lakas ražotāja norādījumus.

5 TĪRĪŠANA UN KOPŠANA

5.1 Tērauda vērtņu virsmas

Vārtu vērtnes tīrīt ar tīru ūdeni un mīkstu sūkli vai ar tirdzniecībā pieejamiem lakas tīrīšanas līdzekļiem.

5.2 Plastmasas plāksnes

NORĀDE!
Lietot tīrīšanas līdzekļus, kas neberž, nelietot asus priekšmetus vai alkoholu saturošus stikla tīrīšanas līdzekļus! Tie rada plaisas un bojā logus.

Plastmasas logus tīrīt ar tīru ūdeni un mīkstu dvieli vai sūkli. Lielus netīrumus tīrīt ar maigu, akrila izturīgu plastmasas tīrīšanas līdzekli. Ievērot arī ražotāja ieteikumus.

5.3 Modeļa plāksnīte

Notīrīt modeļa plāksnīti, tai vienmēr ir jābūt skaidri salasāmai.

6 PALĪDZĪBA DARBĪBAS TRAUCĒJUMU GADĪJUMOS

Apgrūtinātas vēršanas vai citu traucējumu gadījumā pārbaudīt visas detaļas, kas nodrošina vārtu darbību. Saistībā ar šo ievērot norādījumus 3. nodaļā "PĀRBAUDE UN APKOPE". Neskaidrību gadījumā vērsties pie speciālista.

7 DEMONTāžA

Garāžas vārtu demontāžu un utilizāciju uzticēt speciālistam.

PREGLED SADRŽAJA **STRANA**

I	**Isporučeni artikli**	111
II	**Alat potreban za montažu krilno podiznih garažnih vrata**	112
1	**NAPOMENE O SIGURNOSTI**	90
1.1	Korišteni simboli i riječi	90
1.2	Pravilno korištenje	90
1.3	Opće napomene o sigurnosti	90
2	**MONTAŽA i STAVLJANJE U POGON**	91
2.1	Napomene o sigurnosti	91
2.2	Montaža	91
2.2.1	Vrata za bočno punjenje	91
2.2.2	Montaža gornjih vodilica	91
2.2.3	Kontrola rada vrata	91
2.2.4	Kut dovratnika	91
2.3	Stavljanje u pogon	91
3	**RUKOVANJE**	91
3.1	Napomene o sigurnosti	91
3.2	Otvaranje i zatvaranje	91
3.3	Provjera navoja užadi i žićanih užadi	92
3.4	Testiranje navoja i vodilica	92
3.5	Potrošni dijelovi	92
4	**ZAŠTITA POVRŠINE**	92
5	**ČIŠĆENJE i ODRŽAVANJE**	92
5.1	Površina od čelika	92
5.2	Stakla od umjetnih materijala	92
5.3	Pločica s podacima	92
6	**POMOĆ PRILIKOM PROBLEMA S FUNKCIJAMA**	92
7	**DEMONTAŽA**	92
	Slike	111-122

Autorsko pravo.
Niti jedan dio ovog kataloga ne smije se reproducirati bez naše dozvole.
Pridržano pravo promjena.

Korišteni simboli

laka izvedba

teška izvedba

prolazna vrata

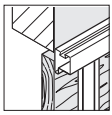

punjenje

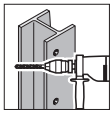

bušenje u čelik

bušenje u beton/ciglu

ispravan raspored

građevinski element, polako

provjeriti

Nedozvoljen raspored

rukom čvrsto zavrnuti

ne pričvrstiti jako

vidi tekstualni dio

izdvojene upute

Pobrinite se da ova uputa ostane kod korisnika!
Pažljivo sačuvajte ovu uputu i izjavu proizvođača.
Unesite serijski broj (vidi Pločicu s podacima).
Serijski broj: .....

1 NAPOMENE O SIGURNOSTI

Pročitajte i pridržavajte se ove upute!
U njoj su sadržane važne informacije o sigurnoj montaži, pogonu i ispravnom održavanju garažnih vrata.
Montažu, stavljanje u pogon i održavanje sukladno priloženoj uputi vrši stručno osposobljena osoba (kompetentna osoba sukladno normi EN 12635). Pritom se treba pridržavati europskih normi EN 12604 i EN 12635. Šteta nastala zanemarivanjem ovih uputa i naputaka o sigurnosti oslobađa proizvođača bilo kakve obveze i odgovornosti.

1.1 Korišteni simboli i riječi

Posebne napomene o sigurnosti naznačene se na važnim mjestima. Označene su sljedećim simbolima i riječima.

OPASNOST OD POVREDE!
Obvezno nošenje zaštitnih naočala i zaštitnih rukavica.

PAŽNJA!
Upozorava na mogućnost tjelesnih ozljeda.

NAPOMENA!
Upozorava na mogućnost oštećenja stvari ili na smetnje u radu.

1.2 Pravilno korištenje

- Garažna vrata namjenjena su korištenju na otvorenom. Zaokrenu se prema van, prema unutra a otvaraju prema gore.
- Garažna vrata namjenjena su pogonu s motorom! Stoga obratite pažnju na zasebnu uputu za montažu i upravljanje motorima.

1.3 Opće napomene o sigurnosti

OPASNOST OD POVREDE!
Prilikom montaže obvezno je nošenje zaštitnih naočala i zaštitnih rukavica.

PAŽNJA!
- Prostor zaokretanja i otvaranja vrata uvijek mora biti slobodan! Uvijek pazite na to da se prilikom rada vrata u njihovoj blizini ne nalaze osobe, posebice djeca, ili predmeti.
- Nemojte mijenjati ili uklanjati dijelove! Na taj način mogli bi izbaciti iz funkcije važne sigurnosne dijelove. Koristite isključivo originalne rezervne dijelove predviđene za garažna vrata.
- Nemojte dodavati druge dijelove! Protuteže su usklađene s težinom krila vrata.
- Funkcionalne dijelove, posebice sigurnosne dijelove mogu mijenjati samo stručno osposobljene osobe.
- Rukovanje vratima kod jakih udara vjetra može biti opasno.
- Vratima nikad ne podižite predmete i/ili osobe!

NAPOMENA!
Montirajte sva isporučena učvršćenja sukladno naputcima za montažu! Sigurno funkcioniranje vrata u suprotnom bi moglo biti ugroženo.

OPASNOST OD KOROZIJE!
- Zaštitite vrata od agresivnih sredstava, sredstava koja nagrizaju, kao što su primjerice reakcija salitre iz kamena ili žbuke, kiseline, lužine, sol za posipanje ceste, premazi i materijali za izolaciju koji djeluju agresivno.
- Pobrinite se za dovoljan protok vode i ozračenje (sušenje) u oko podnih brtvi i dovratnika.

2 MONTAŽA i STAVLJANJE U POGON

2.1 Napomene o sigurnosti

OPASNOST OD POVREDE!
Obvezno nošenje zaštitnih naočala i zaštitnih rukavica.

PAŽNJA!
- Provjerite sukladnost isporučenih sredstava za pričvršćenje s građevinskim uvijetima. Sustav vrata pričvrstite na nosive građevinske dijelove samo uz dozvolu statičara.
- Vrata osigurati od nesreće!
- Učvrstiti vodilice!
- Krilo vrata osigurati od pada!

NAPOMENA!
Obratite pozornost na naputke vezane uz sliku (npr. stavka 2.2.2). U njima ćete naći važne informacije za sigurno postavljanje i funkcioniranje garažnih vrata.

2.2 Montaža

Garažna vrata mogu se ugraditi iznutra, iza otvora ili u sam otvor. Za ugradnju u otvor potreban je dodatni okvir.

Sve mjere dane su u mm u slikovnom dijelu.

2.2.1 Vrata za bočno punjenje

PAŽNJA!
- Pazite na maksimalnu dozvoljenu težinu ispune.
- Ispunu potavite na vrata prije no što položite protuutege i uskladite ih sa težinom krila vrata.

2.2.2 Montaža gornjih vodilica

PAŽNJA!
Prilikom montaže gornjih vodilica pazite da ostane dovoljno mjesta za prolaz, kako ne bi udarili glavom. Prema potrebi skratite univerzalno sidro zajedno s donjim rubom vodlice.

2.2.3 Kontrola rada vrata

NAPOMENA!
Kontrolirajte rad vrata. Za besprijekoran rad vrata dijagonalne mjere ⓐ i ⓑ moraju biti jednake. Protuteže moraju biti jednako raspoređene!

2.2.4 Kut dovratnika

PAŽNJA!
Kod kosih i neravnih objekata koristite kutnik dovratnika, kao dodatno pričvršćenje bočnih dijelova (slika 9.5)!

Za jednostavnu i sigurnu montažu slijedite radne korake prikazane na slikama 1 do 9!

2.3 Stavljanje u pogon

PAŽNJA!
Budite na sigurnoj udaljenosti od 300 mm od vrata!

Probno provjerite rad vrata i testirajte ih sukladno poglavlju 3 "Testiranje i održavanje".

Stručno montirana i testirana garažna vrata ispravno rade, sigurna su i njima se lako upravlja.

3 RUKOVANJE

3.1 Napomene o sigurnosti

PAŽNJA!
- Radove provjere i održavanja provodi stručno osposobljena osoba u skladu s ovom uputom minimalno jednom godišnje (kod više od 50 cilusa vrata dnevno svakih 6 mjeseci)!
- Prostor zaokretanja i otvaranja vrata uvijek mora biti slobodan! Uvijek pazite na to da se prilikom rada vrata u njihovoj blizini ne nalaze osobe, posebice djeca, ili predmeti.

3.2 Otvaranje i zatvaranje

- Vizualno prekontrolirajte opće stanje vrata, sve sastavne dijelove i sigurnos ne uređaje odnosno njihovu kompletnost, stanje i sigurnost.
- Prekontrolirajte da li sve točke učvršćenja čvrst prianjaju. Prema potrebi zategnuti vijke!

- Potisnu oprugu i vratilo podmažite uobičajenom masti na bazi sapuna i litija (mast za podmazivanje ležajeva)!

3.3 Provjera navoja užadi i žićanih užadi

- Provjeriti habanost navoja užadi, a ukoliko su jako istrošeni ili oštećeni, neka ih zamjeni stručna osoba.
- Provjeriti puknuća i oštećenja žićanih užadi, a oštećenu užad neka zamjeni stručno osposobljena osoba!

3.4 Testiranje navoja i vodilica

- Vodilice čistiti.
- Navoje testirati na proklizavanje, a kod jače istrošenosti ili očtećenja neka ih zamjeni stručno osoblje.

3.5 Potrošni dijelovi

PAŽNJA!
Potrošne dijelove (navoje užadi, žičanu užad, role i balanser težine) obnavlja stručno osposobljena osoba nakon 250 000 rad vrata (otvaranje/zatvaranje) ili najkasnije nakon 5 godina korištenja. Za garažna vrata koristite isključivo predviđene originalne dijelove, kako bi se osigurala visoka kvaliteta, sigurnost, pouzdanost i dugovječnost vrata.

4 ZAŠTITA POVRŠINE

Vrata s čeličnom ispunom
Krilo vrata izra?eno je od pocinčanog materijala i premazano poliesterom u prahu. Ogrebotine ili manja oštećenja nisu razlog za reklamaciju. Završni premaz obnavljajte prema potrebi, sukladno mjesnim vremenskim prilikama.
Pritom pazite na sljedeće korake:

1. Površinu vrata lagano pobrusiti s finim brusnim papirom (mini. 180 zrnaca).
2. Površinu oprati vodom i posušiti.
3. Površinu vrata premažite vezivnom 2K-epoxid podlogom i uobičajenim lakom od umjetne smole za vanjski sloj. Uskladite ova dva premaza. Pritom obratite pozornost na način obrade koji vam daje proizvođač laka.

5 ČIŠĆENJE i ODRŽAVANJE

5.1 Površina od čelika

Površinu vrata čistiti vodom i nježnom spužvom ili s uobičajenim sredstvom za čišćenje lakiranih površina.

5.2 Stakla od umjetnih materijala

NAPOMENA!
Ne upotrebljavati gruba sredstva za čišćenje, oštar alat ili sredstva za čišćenje stakla koja sadržavaju alkohol! Uzrokuju ogrebotine i oštećuju stakla.

Okna od umjetnih materijala čistite vodom i nježnom krpom ili spužvom. Ukoliko su jače uprljana poslužite se blagim, akrilno-podnošljivim sredstvom za čišćenje. Obratite pozornost na upute dane od strane proizvođača.

5.3 Pločica s podacima

Ploču s podacima treba redovito čistiti, jer uvijek mora biti čitka.

6 POMOĆ PRILIKOM PROBLEMA S FUNKCIJAMA

U slučaju nepravilnog rada vrata ili smetnji provjerite sve funkcionalne dijelove. Pritom obratite pozornost na poglavlje 3 "Testiranje i održavanje". U slučaju bilo kakvih nejasnoća obratite se stručnjaku.

7 DEMONTAŽA

Vrata demontira i odlaže/odnosi stručno osposobljena osoba.

SADRŽAJ **STRANA**

I	**Pribor**	111
II	**Potreban alat za montažu kipujućih vrata**	112
1	**SIGURNOSNE ODREDBE**	94
1.1	Korišćeni simboli i upozorenja	94
1.2	Namenska upotreba	94
1.3	Opšta sigurnosna upozorenja	94
2	**MONTAŽA I STAVLJANJE U POGON**	95
2.1	Sigurnosna uputstva	95
2.2	Montaža	95
2.2.1	Vrata koja se pune ispunom na licu mesta ugradnje	95
2.2.2	Montaža na plafonu	95
2.2.3	Kontrola kretanja vrata	95
2.2.4	Ugaoni profil za stopu okvira vrata	95
2.3	Stavljanje u pogon	95
3	**PROVERA I ODRŽAVANJE**	95
3.1	Sigurnosna uputstva	95
3.2	Provera stanja vrata	96
3.3	Provera vođica sajli i sajli	96
3.4	Provera točkića i vođica	96
3.5	Potrošni delovi	96
4	**ZAŠTITA POVRŠINA**	96
5	**ČIŠĆENJE I NEGA**	96
5.1	Čelične površine vrata	96
5.2	Plastične površine	96
5.3	Pločice sa oznakom tipa vrata	96
6	**POMOĆ PRI SMETNJAMA**	96
7	**DEMONTAŽA**	96
	Slikovni deo	111-122

Autorska prava zaštićena!
Preštampavanje, čak i delimično,
samo uz naše odobrenje.
Zadržavamo pravo na izmene.

Korišćeni simboli

lak
model

težak
model

pešačka vrata

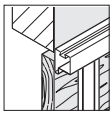

naležuća
ispuna

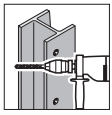

bušenje
čelika

bušenje
betona/zida

pravilan
redosled

konstrukcioni
element, polako

proveriti

nedozvoljen
redosled

čvrsto zategnuti
rukom

ne zatezati
čvrsto

pogledati tekst

posebna uputstva

Ovo uputstvo se mora uručiti korisniku vrata! Pažljivo čuvati ovo uputstvo i izjavu o usaglašenosti.
Upisati serijski broj (videti pločicu sa tipom).
Serijski broj: .....

1 SIGURNOSNE ODREDBE

Pročitati ovo uputstvo i pridržavati ga se!
U njemu ćete naći važne informacije o sigurnoj ugradnji, pogonu i stručnoj nezi i održavanju garažnih vrata.
Poveriti montažu, stavljanje u pogon i održavanje vrata ovlašćenom stručnjaku (kvalifikovana osoba prema standardu EN 12635), koji ih mora sprovesti prema uputstvu. Pri tome se moraju ispuniti zahtevi iz normi EN 12604 i EN 12635. Proizvođač ne garantuje za štete koje bi nastale nepridržavanjem ovog uputstva i sigurnosnih upozorenja.

1.1 Korišćeni simboli i upozorenja

Na važnim mestima naći ćete posebna sigurnosne napomene. One su naznačene sledećim simbolima i upozorenjima.

OPASNOST OD POVREDE!
Nositi zaštitne naočare i rukavice.

PAŽNJA!
Ovo upozorenje upućuje na moguće telesne povrede.

UPOZORENJE!
Upozorava na moguće materijalne štete i smetnje u radu.

1.2 Namenska upotreba

- Garažna vrata su isključivo namenjena za spoljnu upotrebu. Ona se zakreću ka napolje, ka unutra i podižu se nagore.
- Garažna vrata su predviđena za pogon sa motorom! Pri tome obratite pažnju na posebna uputstva za montažu i rukovanje sa motorom.

1.3 Opšta sigurnosna upozorenja

OPASNOST OD POVREDE!
Uvek nosite zaštitne naočare i rukavice prilikom montažnih radova.

PAŽNJA!
- Pazite da prostor za zakretanje i podizanje vrata uvek ostane slobodan! Pobrinite se da tokom kretanja vrata nema osoba ni predmeta u području kretanja, a pogotovo da se tu ne nalaze deca.
- Ne menjajte i ne skidajte ugradne delove! Time možete deaktivirati bitne sigurnosne komponente. Koristite isključivo originalne delove usklađene sa garažnim vratima.
- Ne ugrađujte dodatne, nekompatiblne delove! Protivtegovi su prilagođeni težini vrata.
- Funkcionalne delove, a pogotovo sigurnosne komponente sme da zamenjuje isključivo ovlašćeni stručnjak.
- Korišćenje vrata pri jakom vetru može biti opasno!
- Nikada nemojte podizati predmete i/ili osobe sa vratima!

UPOZORENJE!
Ugradite isporučene pričvrsne elemente prema uputstvu za montažu! Jer je inače ugrožena sigurnost pri funkcionisanju vrata.

OPASNOST OD KOROZIJE!
- Zaštititi vrata od agresivnih i nagrizajućih materijala, kao npr. od azotnih reakcija kamena ili maltera, kiselina, lužina, soli za posipanje, agrezivnih premaza ili zaptivnih materijala.
- Morate obezbediti dovoljan odvod vode i provetravanje (sušenje) u području podne zaptivke i u delu okvira vrata.

2 MONTAŽA I STAVLJANJE U POGON

2.1 Sigurnosna uputstva

OPASNOST OD POVREDE!
Nositi zaštitne naočare i rukavice.

PAŽNJA!
- Proveriti da li isporučeni pričvrsni delovi odgovaraju okolnostima ugradnje. Pričvrstiti opremu vrata na nosećim elementima zgrade samo uz odobrenje dato od strane inženjera statičara.
- Osigurati vrata da ne padnu!
- Dobro podupreti vođice!
- Osigurati krilo vrata da se ne obruši!

UPOZORENJE!
Obratiti pažnju na tekstualna uputstva (npr. tačka 2.2.2) uz sliku. U njima ćete naći informacije bitne za sigurnu ugradnju i pogon garažnih vrata.

2.2 Montaža

Garažna vrata se mogu ugraditi sa unutrašnje strane iza otvora ili u sam otvor za vrata. Za ugradnju u sam otvor potreban je dodatan okvir.

Sve dimenzije u slikovnom delu su u mm.

2.2.1 Vrata koja se pune ispunom na licu mesta ugradnje

PAŽNJA!
- Obratiti pažnju na maksimalnu dozvoljenu težinu ispune.
- Prvo namestiti ispunu na vratima pre nego što se montiraju i podese protivtegove u odnosu na težinu vrata!

2.2.2 Montaža na plafonu

PAŽNJA!
Obratiti pažnju da ostane dovoljno mesta za glavu kada se vrata ugrađuju na plafon. Po potrebi skratiti univerzalne nosače tako da budu u istoj ravni sa donjom ivicom vođice.

2.2.3 Kontrola kretanja vrata

UPOZORENJE!
Kontrolisati kretanje vrata. Za besprekorno kretanje vrata moraju da budu iste dijagonalne mere (a) i (b). Protivtegovi moraju biti ravnomerno podeljeni!

2.2.4 Ugaoni profil za stopu okvira vrata

PAŽNJA!
Kod krivih ili neravnih građevina namestite ugaoni profil za stopu okvira vrata kao dodatni pričvrsni element bočnim delovim (slika 9.5)!

Radi jednostavne i sigurne montaže treba pažljivo izvršiti radne postupke prikazane na slikama 1 do 9!

2.3 Stavljanje u pogon

PAŽNJA!
Držati sigurnosno odstojanje od 300 mm od vrata!

Probajte i prekontrolišite vrata prema poglavlju 3 “Provera i održavanje”.

Garažna vrata su lako pokretljiva, sigurna pri radu i jednostavna za rukovanje ako su stručno montirana i proverena.

3 PROVERA I ODRŽAVANJE

3.1 Sigurnosna uputstva

PAŽNJA!
- Ovlastiti stručno lice da najmanje jednom godišnje (kod preko 50 otvaranja/ zatvaranja na dan na svakih 6 meseci) proveri vrata i izvrši radove na održavanju vrata prema ovom uputstvu!
- Paziti da prostor za zakretanje i podizanje vrata uvek ostane slobodan! Pobrinite sa da tokom kretanja vrata nema osoba ni predmeta u području kretanja, a pogotovo da se tu ne nalaze deca.

3.2 Provera stanja vrata

- Vizuelno proverite opšte stanje vrata, proverite da li su kompletni svi delovi i sigurnosni uređaji, u kom su stanju i kako funkcionišu.
- Proverite da li su vrata dobro pričvršćena na svim pričvrsnim mestima. Zategnite zavrtnjeve po potrebi!
- Podmazati pritisnu oprugu i vratilo sa kupovnim sredstvom za podmazivanje na bazi litijumovog sapuna (mast za kotrljajuće valjakasto ležište)!

3.3 Provera vođica sajli i sajli

- Proveriti vođice sajli na oštećenost, pri jakoj istrošenosti ili jakom oštećenju neophodno je da stručno lice izvrši zamenu .
- Proveriti sajle na mestima preloma, neophodno je da stručno lice izvrši zamenu oštećene sajle.

3.4 Provera točkića i vođica

- Vođice treba očistiti.
- Proveriti točkiće na oštećenost, pri jakoj istrošenosti ili jakom oštećenju neophodno je da stručno lice izvrši zamenu

3.5 Potrošni delovi

PAŽNJA!
Poveriti ovlašćenom stručnjaku zamenu habajućih elemenata (vođica sajle,sajlu i opremu za izjednačavanje težine) nakon 250 000 otvaranja/zatvaranja vrata ili najkasnije nakon 5 godina. Koristite isključivo originalne delove usaglašene sa tim garažnim vratima, da biste obezbedili visok nivo kvaliteta, sigurnosti, pouzdanosti i dugotrajnosti.

4 ZAŠTITA POVRŠINA

Vrata sa čeličnom ispunom
Krilo vrata napravljeno je od pocinkovanog materijala i plastificirano. Ogrebotine ili manja oštećenja nisu razlog za reklamaciju. Po potrebi ponoviti finalni premaz u skladu sa mesnim atmosferskim prilikama.
Postupiti na sledeći način:

1. Lako izbrusiti površinu vrata finom brusnom hartijom (minimalne granulacije 180).
2. Operati vodom i obrisati površinu vrata.
3. Površinu vrata treba premazati epoksidalnim sredstvom za grundiranje 2K (sadrži rastvarač), a potom prelakirati kupovnim lakom od sintetičke smole za spoljne površine. Međusobno uskladiti oba premaza. U tu svrhu se pridržavati uputstva za upotrebu proizvođača laka.

5 ČIŠĆENJE I NEGA

5.1 Čelične površine vrata

Površinu vrata treba prati čistom vodom i mekim sunđerom ili kupovnim sredstvima za čišćenje lakiranih površina.

5.2 Plastične površine

UPOZORENJE!
Ne koristiti sredstva za ribanje, oštre alatke ili sredstva za čišćenje stakla na alkoholnoj bazi! Oni izazivaju naprsline usled napregnutosti i oštećuju plastične površine.

Čistiti plastične površine čistom vodom i mekom krpom ili sunđerom. Kod izrazite prljavštine koristiti blago sredstvo za čišćenje plastike koje ne nagriza akril. Pridržavajti se i proizvođačevog uputstva za upotrebu.

5.3 Pločice sa oznakom tipa vrata

Očistiti pločicu sa oznakom tipa vrata, ona uvek mora biti čitka.

6 POMOĆ PRI SMETNJAMA

Ukoliko se vrata teško pokreću ili dolazi do nekih drugih smetnji, treba proveriti sve funkcionalne delove. U tu svrhu pridržavati se navoda u poglavlju 3 "PROVERA I ODRŽAVANJE". Obratiti se ovlašćenom stručnjaku ako Vam nešto nije jasno.

7 DEMONTAŽA

Ovlastiti stručno lice da demontira vrata i zbrine ih po propisima.

ΠΙΝΑΚΑΣ ΠΕΡΙΕΧΟΜΕΝΩΝ **ΣΕΛΙΔΑ**

I	**Παραδοτέα εξαρτήματα**	111
II	**Αναγκαία εργαλεία για τη συναρμολόγηση της μονοκόμματης γκαραζόπορτας**	112
1	**ΚΑΝΟΝΙΣΜΟΙ ΑΣΦΑΛΕΙΑΣ**	98
1.1	Χρησιμοποιούμενα σύμβολα και λέξεις κλειδιά	98
1.2	Ενδεδειγμένη χρήση	98
1.3	Γενικές υποδείξεις ασφαλείας	98
2	**ΣΥΝΑΡΜΟΛΟΓΗΣΗ ΚΑΙ ΕΝΑΡΞΗ ΛΕΙΤΟΥΡΓΙΑΣ**	99
2.1	Υποδείξεις ασφαλείας	99
2.2	Συναρμολόγηση	99
2.2.1	Πόρτα με πλαίσιο πλήρωσης από τον πελάτη	99
2.2.2	Συναρμολόγηση οροφής	99
2.2.3	Έλεγχος κίνησης της πόρτας	99
2.2.4	Σιδηρογωνιά για τη βάση της κάσας	99
2.3	Έναρξη λειτουργίας	99
3	**ΕΛΕΓΧΟΣ ΚΑΙ ΣΥΝΤΗΡΗΣΗ**	99
3.1	Υποδείξεις ασφαλείας	99
3.2	Έλεγχος κατάστασης της πόρτας	100
3.3	Έλεγχος τροχαλίας και συρματόσχοινου	100
3.4	Έλεγχος ράουλων και οδηγών	100
3.5	Αναλώσιμα ανταλλακτικά	100
4	**ΠΡΟΣΤΑΣΙΑ ΕΠΙΦΑΝΕΙΩΝ**	100
5	ΚΑΘΑΡΙΣΜΟΣ ΚΑΙ ΣΥΝΤΗΡΗΣΗ	100
5.1	Επιφάνειες πόρτας από χάλυβα	100
5.2	Πλαστικά τζάμια	100
5.3	Πινακίδα κατασκευαστή	100
6	**ΒΟΗΘΕΙΑ ΣΕ ΠΕΡΙΠΤΩΣΗ ΠΡΟΒΛΗΜΑΤΩΝ ΛΕΙΤΟΥΡΓΙΑΣ**	101
7	**ΑΠΟΣΥΝΑΡΜΟΛΟΓΗΣΗ**	101
	Εικόνες	111-122

Προστατεύεται από το νόμο περί πνευματικών δικαιωμάτων!

Η ανατύπωση, έστω και αποσπασματική, επιτρέπεται μόνο με έγκρισή μας. Διατηρούμε το δικαίωμα αλλαγών.

Χρησιμοποιούμενα σύμβολα

Ελαφριά έκδοση

Βαριά έκδοση

Πόρτα με ενσωματωμένη ανθρωποθυρίδα

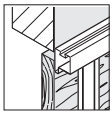

Πλήρωση επί του πλαισίου

Διάτρηση χάλυβα

Διάτρηση μπετόν/ του τοίχου

Σωστή διάταξη

Εξάρτημα, αργά

Έλεγχος

Μη επιτρεπτή διάταξη

Καλό σφίξιμο της βίδας με το χέρι

Κανονικό σφίξιμο βίδας

Βλέπε κείμενο

Ειδικές οδηγίες

Φροντίστε το εγχειρίδιο οδηγιών να βρίσκεται πάντα στην κατοχή του χρήστη της πόρτας! Το παρόν εγχειρίδιο και η δήλωση συμμόρφωσης πρέπει να φυλάσσονται με προσοχή!
Συμπληρώστε τον αριθμό σειράς (δείτε πινακίδα κατασκευαστή).
Αρ. σειράς: .....

1 ΚΑΝΟΝΙΣΜΟΙ ΑΣΦΑΛΕΙΑΣ

Διαβάστε και τηρείτε τις παρούσες οδηγίες.
Εδώ θα βρείτε σημαντικές πληροφορίες για την ασφαλή συναρμολόγηση, για τη λειτουργία και για τη σωστή φροντίδα και συντήρηση της γκαραζόπορτας.
Αναθέστε την εκτέλεση της συναρμολόγησης, της έναρξης λειτουργίας και της συντήρησης σε κάποιον ειδικό (αρμόδιο άτομο κατά EN 12635) σύμφωνα με τις παρούσες οδηγίες. Θα πρέπει να πληρούνται οι απαιτήσεις των προτύπων EN 12604 και EN 12635. Ζημιές που απορρέουν από τη μη τήρηση των οδηγιών ασφαλείας του παρόντος, αποδεσμεύουν τον κατασκευαστή από πάσα υποχρέωση αποζημίωσης.

1.1 Χρησιμοποιούμενα σύμβολα και λέξεις κλειδιά

Ειδικές οδηγίες ασφαλείας εμφανίζονται στα εκάστοτε σημαντικά σημεία. Επισημαίνονται με τα παρακάτω σύμβολα και λέξεις κλειδιά.

ΚΙΝΔΥΝΟΣ ΤΡΑΥΜΑΤΙΣΜΟΥ!
Φοράτε προστατευτικά γυαλιά και γάντια

ΠΡΟΣΟΧΗ!
Προειδοποιεί για πιθανούς σωματικούς τραυματισμούς.

ΥΠΟΔΕΙΞΗ!
Προειδοποιεί για πιθανές υλικές ζημιές ή βλάβες.

1.2 Ενδεδειγμένη χρήση

- Η γκαραζόπορτα προορίζεται για εξωτερική χρήση. Περιστρέφεται προς τα έξω, προς τα μέσα και προς τα πάνω.
- Για τη λειτουργία της γκαραζόπορτας αυτής προβλέπεται η χρήση μηχανισμού κίνησης! Στην περίπτωση χρήσης μηχανισμού κίνησης, τηρείτε τις οδηγίες συναρμολόγησης και χειρισμού.

1.3 Γενικές υποδείξεις ασφαλείας

ΚΙΝΔΥΝΟΣ ΤΡΑΥΜΑΤΙΣΜΟΥ!
Κατά τις εργασίες συναρμολόγησης φοράτε πάντα προστατευτικά γυαλιά και γάντια.

ΠΡΟΣΟΧΗ!
- Διατηρείτε πάντα ελεύθερη την περιοχή περιστροφής και ανοίγματος της πόρτας! Βεβαιωθείτε ότι κατά τη διάρκεια του χειρισμού της πόρτας δε βρίσκεται κανένα άτομο, ιδιαίτερα παιδιά, ή αντικείμενο στην περιοχή κίνησης της πόρτας.
- Μην τροποποιείτε και μην απομακρύνετε κανένα εξάρτημα! Μπορεί να θέσετε εκτός λειτουργίας σημαντικά εξαρτήματα ασφαλείας. Χρησιμοποιείτε αποκλειστικά τα αυθεντικά ανταλλακτικά της συγκεκριμένης γκαραζόπορτας.
- Μην προσθέτετε ξένα εξαρτήματα! Τα αντίβαρα είναι προσαρμοσμένα στο βάρος του φύλλου της πόρτας.
- Τα λειτουργικά μέρη, ιδιαίτερα ο εξοπλισμός ασφαλείας, επιτρέπεται να αντικαθίστανται μόνο από ειδικούς.
- Η λειτουργία της πόρτας υπό την επίδραση ανέμων μπορεί να καταστεί επικίνδυνη!
- Μην ανυψώνετε ποτέ αντικείμενα και/ή πρόσωπα με την πόρτα!

ΥΠΟΔΕΙΞΗ!
Συναρμολογήστε όλες τις παρεχόμενες στερεώσεις σύμφωνα με τις οδηγίες εγκατάστασης! Διαφορετικά μπορεί να μειωθεί η ασφάλεια της λειτουργίας της πόρτας.

ΚΙΝΔΥΝΟΣ ΟΞΕΙΔΩΣΗΣ!
- Προστατεύστε την πόρτα από οξέα και καυστικά μέσα, όπως π.χ. αντιδράσεις νιτρικού νατρίου από πετρώματα ή κονίαμα, οξέα, βάσεις, αλάτι για τον πάγο, ουσίες επίχρισης οξείας δράσης ή υλικό στεγανοποίησης.
- Φροντίστε για την επαρκή παροχέτευση νερού και εξαερισμό (στέγνωμα) στην περιοχή του παρεμβύσματος δαπέδου και των μερών της κάσας.

2 ΣΥΝΑΡΜΟΛΟΓΗΣΗ ΚΑΙ ΕΝΑΡΞΗ ΛΕΙΤΟΥΡΓΙΑΣ

2.1 Υποδείξεις ασφαλείας

ΚΙΝΔΥΝΟΣ ΤΡΑΥΜΑΤΙΣΜΟΥ!
Φοράτε προστατευτικά γυαλιά και γάντια

ΠΡΟΣΟΧΗ!
- Ελέγξτε την καταλληλότητα των παραδοτέων μέσων στερέωσης με βάση τα δεδομένα της εγκατάστασης. Στερεώστε το σύστημα της πόρτας σε φέροντα μέρη του κτιρίου μόνο κατόπιν έγκρισης του ειδικού στατικής.
- Ασφαλίστε την πόρτα από πτώση!
- Στερεώστε καλά τους οδηγούς!
- Ασφαλίστε το φύλλο της πόρτας από πτώση!

ΥΠΟΔΕΙΞΗ!
Λαμβάνετε υπόψη σας τις λεζάντες (π.χ. σημείο 2.2.2) των εικόνων. Δίνουν σημαντικές πληροφορίες για την ασφαλή συναρμολόγηση και λειτουργία της γκαραζόπορτας.

2.2 Συναρμολόγηση

Η πόρτα μπορεί να τοποθετηθεί από μέσα, πίσω από το άνοιγμα ή μέσα στο άνοιγμα, εικόνα III. Για την τοποθέτηση μέσα στο άνοιγμα είναι αναγκαίο ένα επιπρόσθετο πλαίσιο. Όλα τα στοιχείων διαστάσεων στις εικόνες είναι σε mm.

2.2.1 Πόρτα με πλήρωση που τοποθετείται από τον πελάτη

ΠΡΟΣΟΧΗ!
- Λάβετε υπόψη το μέγιστο επιτρεπτό βάρος πλήρωσης.
- Τοποθετήστε πρώτα την πλήρωση στην πόρτα και κατόπιν τα αντίβαρα και προσαρμόστε τα στο βάρος του φύλλου πόρτας!

2.2.2 Συναρμολόγηση οροφής

ΠΡΟΣΟΧΗ!
Προσέχετε κατά τη συναρμολόγηση ώστε να υπάρχει επαρκές ελεύθερο ύψος.
Αν χρειαστεί, κόψτε τα αγκύρια γενικής χρήσης περασιά με την κάτω πλευρά του οδηγού.

2.2.3 Έλεγχος κίνησης της πόρτας

ΥΠΟΔΕΙΞΗ!
Ελέγξτε την κίνηση της πόρτας. Για να μην παρουσιαστούν προβλήματα στην κίνηση της πόρτας, πρέπει οι διαγώνιες διαστάσεις (a) και (b) να είναι ίδιες. Η κατανομή των αντίβαρων πρέπει να είναι ομοιόμορφη!

2.2.4 Σιδηρογωνιά για τη βάση της κάσας

ΠΡΟΣΟΧΗ!
Σε περίπτωση που το δομικό στοιχείο δεν είναι επίπεδο ή βρίσκεται υπό κλίση, στερεώστε τα πλαϊνά μέρη επιπρόσθετα με τη σιδηρογωνιά της βάσης της κάσας.

Για σωστή και ασφαλή συναρμολόγηση εκτελέστε προσεκτικά τα βήματα εργασίας που παρουσιάζονται στις εικόνες 1 έως 9!

2.3 Έναρξη λειτουργίας

ΠΡΟΣΟΧΗ!
Διατηρείτε απόσταση ασφαλείας 300 mm από την πόρτα!

Κάντε μία δοκιμή και ελέγξτε την πόρτα σύμφωνα με το κεφάλαιο 3 "Ελεγχος και συντήρηση".

Εφόσον συναρμολογηθεί και ελεγχθεί από γνώστη της διαδικασίας, η γκαραζόπορτα είναι ευκίνητη, λειτουργεί με ασφάλεια και είναι εύκολη στο χειρισμό.

3 ΕΛΕΓΧΟΣ ΚΑΙ ΣΥΝΤΗΡΗΣΗ

3.1 Υποδείξεις ασφαλείας

ΠΡΟΣΟΧΗ!
- Οι εργασίες ελέγχου και συντήρησης πρέπει να διεξάγονται τουλάχιστον μία φορά ετησίως (για πάνω από 50 χειρισμούς την ημέρα ανά 6 μήνες) από κάποιον ειδικό και σύμφωνα με τις παρούσες οδηγίες!
- Διατηρείτε πάντα ελεύθερη την περιοχή περιστροφής και ανοίγματος της πόρτας! Βεβαιωθείτε ότι κατά τη διάρκεια του χειρισμού της πόρτας δε βρίσκεται κανένα άτομο, ιδιαίτερα παιδιά, ή αντικείμενο στην περιοχή κίνησης της πόρτας.

3.2 Έλεγχος κατάστασης της πόρτας

- Ελέγξτε οπτικά τη γενική κατάσταση της πόρτας, όλα τα μέρη και τις διατάξεις ασφαλείας όσον αφορά την πληρότητα, την κατάσταση και τη λειτουργικότητά τους.
- Ελέγξτε όλα τα σημεία στερέωσης όσον αφορά τη σταθερότητά τους. Αν χρειάζεται, σφίξετε τις βίδες!
- Λιπαίνετε τα ελατήρια πίεσης και τον άξονα με γράσο λιθίου του εμπορίου (γράσο ρουλεμάν)!

3.3 Έλεγχος τροχαλίας και συρματόσχοινων

- Ελέγξτε τη φθορά των τροχαλιών, σε περίπτωση εντατικής χρήσης ή ζημιών φροντίστε για την αντικατάστασή τους από κάποιον ειδικό.
- Ελέγξτε αν τα συρματόσχοινα φέρουν σημεία θραύσης ή καταπόνησης και φροντίστε για την αντικατάσταση των καταπονημένων συρματόσχοινων από κάποιον ειδικό!

3.4 Έλεγχος ράουλων και οδηγών

- Οι οδηγοί χρειάζονται καθάρισμα.
- Ελέγχετε τα ράουλα για φθορά, σε περίπτωση εντατικής χρήσης ή ζημιών φροντίστε για την αντικατάστασή τους από κάποιον ειδικό.

3.5 Αναλώσιμα ανταλλακτικά

ΠΡΟΣΟΧΗ!
Αναθέστε σε ειδικό την αντικατάσταση των αναλώσιμων ανταλλακτικών (τροχαλίες, συρματόσχοινα, ράουλα, και σύστημα εξισορρόπησης βάρους) μετά από 250 000 χειρισμούς της πόρτας (άνοιγμα/κλείσιμο) ή το αργότερο μετά από 5 χρόνια. Χρησιμοποιείτε αποκλειστικά τα αυθεντικά ανταλλακτικά για την γκαραζόπορτα προκειμένου να διασφαλίσετε τις υψηλές αποδόσεις όσον αφορά την ποιότητα, την ασφάλεια, την αξιοπιστία και την ανθεκτικότητα.

4 ΠΡΟΣΤΑΣΙΑ ΕΠΙΦΑΝΕΙΩΝ

Πόρτα με πλήρωση χάλυβα
Το φύλλο της πόρτας είναι κατασκευασμένο από γαλβανισμένο υλικό και ασταρωμένο με πολυεστερική βαφή φούρνου. Αμυχές ή άλλες μικρές φθορές δεν αποτελούν αιτία παραπόνων. Αν χρειαστεί, ανανεώστε την τελική επίχριση, ανάλογα με την ατμοσφαιρική επιβάρυνση της περιοχής. Για τη διαδικασία αυτή θα πρέπει να ακολουθήσετε τα παρακάτω βήματα:

1. Λειάνετε ελαφρώς την επιφάνεια της πόρτας με λεπτό γυαλόχαρτο (τουλάχιστον 180 κόκκων).
2. Καθαρίστε την επιφάνεια της πόρτας με νερό και στεγνώστε την.
3. Περάστε την επιφάνεια της πόρτας με 2K εποξειδικό επίχρισμα πρόσφυσης με διαλύτη και με βερνίκι συνθετικών ρητινών του εμπορίου για εξωτερικούς χώρους. Επιλέξτε τα δύο προϊόντα ώστε να συμφωνούν μεταξύ τους. Λάβετε επίσης υπόψη σας τις οδηγίες χρήσης του κατασκευαστή του βερνικιού.

5 ΚΑΘΑΡΙΣΜΟΣ ΚΑΙ ΣΥΝΤΗΡΗΣΗ

5.1 Επιφάνειες πόρτας από χάλυβα

Καθαρίζετε τις επιφάνειες της πόρτας με καθαρό νερό και μαλακό σφουγγάρι ή με καθαριστικά βερνικιών του εμπορίου.

5.2 Πλαστικά τζάμια

ΥΠΟΔΕΙΞΗ!
Μην χρησιμοποιείτε καθαριστικά με λειαντικές ιδιότητες, αιχμηρά εργαλεία ή καθαριστικά υγρά τζαμιών. Προκαλούν τριχοειδείς ρωγμές και καταστρέφουν τα τζάμια.

Καθαρίζετε τα πλαστικά τζάμια με καθαρό νερό και ένα μαλακό πανί ή σφουγγάρι. Σε περίπτωση έντονης βρωμιάς, χρησιμοποιήστε ένα ήπιο καθαριστικό κατάλληλο για ακρυλικές επιφάνειες.
Ακολουθείτε επίσης τις οδηγίες χρήσης του κατασκευαστή.

5.3 Πινακίδα κατασκευαστή

Καθαρίζετε την πινακίδα κατασκευαστή ώστε να είναι πάντα ευανάγνωστη.

6 ΒΟΗΘΕΙΑ ΣΕ ΠΕΡΙΠΤΩΣΗ ΠΡΟΒΛΗΜΑΤΩΝ ΛΕΙΤΟΥΡΓΙΑΣ

Σε περίπτωση δυσκολίας στην κίνηση ή άλλων προβλημάτων, ελέγχετε όλα τα λειτουργικά μέρη. Ανατρέξτε σχετικά στο κεφάλαιο 3 "ΕΛΕΓΧΟΣ ΚΑΙ ΣΥΝΤΗΡΗΣΗ". Σε περίπτωση ασαφειών, απευθυνθείτε σε κάποιον ειδικό.

7 Αποσυναρμολόγηση

Αναθέστε την αποσυναρμολόγηση και την αποκομιδή της πόρτας σε κάποιον ειδικό.

CAP.		PAG.
I	**Articole cu care se livrează**	111
II	**Scule necesare pentru montarea uşii basculante**	112
1	**INSTRUCŢIUNI DE SIGURANŢĂ**	103
1.1	Simboluri şi expresii utilizate	103
1.2	Utilizarea conform scopului propus	103
1.3	Măsuri generale de siguranţă	103
2	**MONTAJ ŞI PUNERE ÎN FUNCŢIUNE**	104
2.1	Măsuri de siguranţă	104
2.2	Montajul	104
2.2.1	Uşă cu acoperire la locul montajului	104
2.2.2	Montajul pe tavan	104
2.2.3	Controlul cursei uşii	104
2.2.4	Colţarul piciorului tocului	104
2.3	Punerea în funcţiune	104
3	**VERIFICĂRI ŢI ÎNTREŢINERE**	104
3.1	Măsuri de siguranţă	104
3.2	Verificarea stării uşii	104
3.3	Verificarea rolelor de cablu şi cablurilor de sârmă	105
3.4	Verificarea rolelor şi a ţinelor de ghidare	105
3.5	Elemente supuse uzurii	105
4	**PROTECŢIA SUPRAFEŢELOR**	105
5	**CURĂŢARE ŞI ÎNGRIJIRE**	105
5.1	Suprafeţele uşii din ouşiiel	105
5.2	Vitrări cu geamuri din material plastic	105
5.3	Plăcuuşiia de identificare	105
6	**AJUTOR ÎN CAZ DE DEFECŢIUNI**	105
7	**DEMONTARE**	105
	Partea desenată	111-122

Protejat ca proprietate intelectuală!
Copierea, chiar şi parţială, numai cu consimţământul nostru.
Ne rezervăm dreptul la modificări.

Simboluri folosite

Uşor

Greu

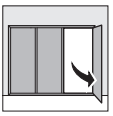
Uşa pietonală înglobată

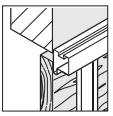
Placare la suprafaţă

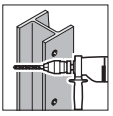
Perforarea oţelului

Perforarea betonului/zidăriei

Dispoziţie corectă

Element constructiv, lent

Verificare

Dispoziţie incorectă

Strângerea puternică a şuruburilor

Strângerea lejeră a şuruburilor

Vezi partea de text

Vezi şi instrucţiuni separate

Aveţi grijă ca aceste instrucţiuni să rămână la utilizatorul uşii!
Păsrtraţi cu grijă aceste instrucţiuni şi declaraţii de conformitate.
Înscrieţi în interior nr. seriei (vezi plăcuţa de identificare): .....

1 INSTRUCŢIUNI DE SIGURANŢĂ

Citiţi şi respectaţi aceste indicaţii!
Acestea v ă dau informaţii importante pentru o montare sigură, pentru funcţionarea, întreţinerea şi îngrijirea profesional ă a uşii de garaj. Montajul, darea în folosinţă şi întreţinerea trebuiesc efectuate numai de către persoane autorizate (persoane competente conform normelor europene 12635) şi numai conform acestor instrucţiuni de instalare. Trebuiesc avute în vedere şi respectate normele 12635 precum şi 12604. Pagubele produse ca urmare a nerespectării acestor instrucţiuni şi a indicaţiilor de siguranţă îl exonerez ă pe producător de obligaţia de răspundere (garanţie).

1.1 Simboluri şi expresii utilizate
Indicaţii speciale sunt oferite la fiecare loc important. Acestea sunt marcate de fiecare dată cu următoarele simboluri şi expresii.

PERICOL DE ACCIDENTARE!
Se vor purta ochelari şi mănuşi de protecţie.

ATENŢIE!
Avertizează asupra eventualelor accidentări ale corpului.

INDICAŢIE!
Avertizează asupra posibilelor daune materiale şi defecte de funcţionare.

1.2 Utilizarea conform scopului propus
- Uşa garajului se pretează pentru utilizarea la exterior. Ea basculează spre exterior, apoi spre interior şi se deschide în sus.
- Pentru a funcţiona uţa de garaj este prevăzută cu o acţionare! Respectaţi indicaţiile de montaj şi exploatare ale acţionării.

1.3 Măsuri generale de siguran ţă

PERICOL DE ACCIDENTARE!
La montaj se vor purta întotdeauna ochelari şi mănu şi de protecţie.

ATENŢIE!
- Zona de basculare şi deschidere a uşii va fi menţinută în permanenţă liberă! Verificaţi cu certitudine că în timpul deplasării uşii nu se află persoane, în mod special copii, sau obiecte în zona de deplasare a uşii.
- Nu modificaţi sau îndepărtaţi părţi componente! Prin aceasta puteţi scoate din uz părţi esenţiale pentru siguranţa funcţionării. Utilizaţi numai piese originale pentru uşa respectivă de garaj.
- Nu adăugaţi suplimentar piese străine! Contragreutăţile corespund greutăţii blatului uşii.
- Piesele funcţionale, în special cele de siguranţă, nu se vor înlocui decât de personal calificat.
- Mecanismul de acţionare electrică al uşii de garaj poate fi influeţat în mod periculos de către presiunea vântului.
- Nu ridicaţi în nici un caz obiecte sau persoane cu uşa!

INDICAŢIE!
Montaţi toate consolidările conform instrucţiunilor de montaj! În caz contrar poate fi influenţată siguranţa de funcţionare a uăii.

PERICOL DE COROZIUNE!
- Protejaţi uşa de acţiunea mijloacelor agresive şi corozive, ca de ex. reacţii de azotaţi din zidărie sau mortar, baze, acizi, sare antiderapantă, materiale agresive de acoperire sau de etanşare.
- Asiguraţi o evacuare eficientă a apei şi o aerisire (uscare) eficientă în zona garniturii de la pardoseală şi a elementelor de pe toc.

2 MONTAJ ŞI PUNERE ÎN FUNCŢIUNE

2.1 Măsuri de siguranţă

PERICOL DE ACCIDENTARE!
Se vor purta ochelari şi mănuşi de protecţie.

ATENŢIE!
- Verificaţi compatibilitatea mijloacelor de fixare conţinute în livrare cu situaţia constructivă reală de la faţa locului. Nu fixaţi uşa de elementele portante ale clădirii decât cu aprobarea unui inginer de rezistenţă.
- Se va asigura uşa împotriva căderii!
- Şina de ghidare se va fixa corespunzător!
- Se va asigura blatul uşii împotriva căderii!

INDICAŢIE!
Respectaţi instrucţiunile din text (de ex. punctul 2.2.2) de la figura respectivă. Acesta vă oferă informaţii preţioase pentru montajul şi utilizarea uşii garajului.

2.2 Montajul

Uşa garajului poate fi montată din interior, în spatele deschiderii sau în deschidere. Pentru montarea în deschidere este necesar un cadru suplimentar.

Toate datele dimensionale din partea cu figuri sunt în mm.

2.2.1 Uşă cu acoperire la locul montajului

ATENŢIE!
- Respectaţi greutatea maximă admisă pentru placare.
- Placaţi întâi uşa înainte de a monta contragreutăţile astfel ca acestea să fie calibrate pe greutatea blatului uşii!

2.2.2 Montajul pe tavan

ATENŢIE!
Aveţi grijă ca la montajul pe tavan să lăsaţi suficient spaţiu liber la capăt. Scurtaţi dacă este necesar ancorele universale corespunzător cotei inferioare a şinelor orizontale.

2.2.3 Controlul cursei uşii

INDICAŢIE!
Controlaţi cursa uşii. Pentru o cursă corectă a uşii trebuie ca diagonalele ⓐ şi ⓑ să fie egale. Contragreutăţile trebuie să fie repartizate egal.

2.2.4 Colţarul piciorului tocului

ATENŢIE!
În cazul elementelor de construcţie înclinate sau deformate montaţi colţarul piciorului tocului pentru fixarea suplimentară a părţilor laterale (figura 9.5)!

Pentru un montaj simplu şi sigur urmaţi cu atenţie fazele de lucru în conformitate cu ordinea de la fig. 1 pân la fig. 9!

2.3 Punerea în funcţiune

ATENŢIE!
Păstraţi o distanţă de siguranţă de 300 mm faţă de uşă!

Efectuaţi o cursă de probă şi verificaţi uşa conform capitolului 3 "Verificare şi întreţinere".

În cazul unui montaj corect şi a unei verificări corecte uşa se va deplasa uşor, în siguranţă şi se va utiliza uşor.

3 VERIFICĂRI ŞI ÎNTREŢINERE

3.1 Măsuri de siguranţă

ATENŢIE!
- Lucrările de verificare şi întreţinere se efectuează de un specialist în conformitate cu aceste instrucţiuni cel puţin o dată pe an. (La peste 50 de acţionări ale uşii pe zi la fiecare 6 luni.)
- Zona de basculare şi deschidere a uşii va fi menţinută în permanenţă liberă! Verificaţi cu certitudine, că în timpul deplasării uşii nu se află persoane, în mod special copii, sau obiecte în zona de deplasare a acesteia.

3.2 Verificarea stării uşii

- Verificaţi prin control vizual starea generală a uşii, toate piesele constructive şi dispozitivele de siguranţă, integritatea şi funcţionalitatea acestora.

- Controlaţi toate fixările privind eficienţa unei fixări corespunzătoare. În caz de necesitate mai strângeţi şuruburile!
- Gresaţi arcurile de tracţiune şi arborele cu o unsoare din comerţ pe bază de litium şi săpun (unsoare de rulmenţi).

3.3 Verificarea rolelor de cablu şi cablurilor de sârmă

- Se verifică rolele de cablu la uzură; în cazul unui grad ridicat de uzură sau deteriorare se înlocuiesc de către un specialist.
- Se verifică integritatea cablurilor de sârmă împotriva deteriorării sau ruperii; cablurile deteriorate se înlocuiesc de către un specialist.

3.4 Verificarea rolelor şi a şinelor de ghidare

- Şinele de ghidare se vor curăţa.
- Se va verifica uzura rolelor; la uzură mare sau defectare se vor înlocui de către un specialist.

3.5 Elemente supuse uzurii

ATENŢIE!
Elementele supuse uzurii (rolele de cablu, cablurile, rolele de culisare şi instalaţia de echilibrare a greutăţii) se înlocuiesc, după 250.000 cicluri ale uşii (deschis/închis) sau după 5 ani, de către un specialist. Utilizaţi numai piese originale fabricate special pentru tipul respectiv de uşă de garaj pentru a menţine nivelul superior de calitate, siguranţă, încredere şi o utilizare îndelungată.

4 PROTECŢIA SUPRAFEŢELOR

Uşă placată cu oţel
Blatul uşii este din material zincat şi acoperit cu un grund din pulbere poliesterică. Zgârieturi sau mici defecţiuni nu sunt un motiv de reclamaţie. Reaplicaţi stratul final funcţie de condiţiile atmosferice specifice.
În acest caz vă rugăm să ţineţi cont de următoarele etape:

1. Suprafaţa uşii se va şlefui cu o hârtie abrazivă fină (de granulaţie minim 180).
2. Suprafaţa uşii se va curăţa cu apă şi se va usca.
3. Pe suprafaţă se va aplica un strat de solvent, cu conţinut de epoxid 2K, ca strat de aderenţă peste care se va aplica un strat de lac din răşini sintetice care este accesibil în comerţ. Adaptaţi corespunzător aplicarea celor două straturi. Respectaţi la aplicare indicaţiile producătorului de lac.

5 CURĂŢARE ŞI ÎNGRIJIRE

5.1 Suprafeţele uşii din oţel

Suprafeţele uşii se vor spăla cu apă curată şi cu un burete moale sau cu detergenţi din comerţ pentru lac.

5.2 Vitrări cu geamuri din material plastic

INDICAŢIE!
Nu se vor utiliza materiale abrazive, scule cu muchii ascuţite sau soluţii pentru curăţat geamuri care conţin alcool! Acestea produc fisuri datorită tensionărilor ce apar şi deteriorează geamurile.

Geamurile din plastic se vor curăţa cu apă curată şi o cârpă sau un burete moale. În cazul unor murdării mai persistente utilizaţi un agent de curăţenie blând, pentru mase plastice acrilice. Respectaţi şi indicaţiile producătorului.

5.3 Plăcuţa de identificare

Curăţaţi mereu plăcuţa de identificare, care să poată fi oricând lizibilă.

6 AJUTOR ÎN CAZ DE DEFECŢIUNI

În cazul în care uşa merge greu sau în cazul apariţiei altor defecţiuni verificaţi toate componentele funcţionale. Pentru aceasta consultaţi capitolul 3 "VERIFICĂRI ŢI ÎNTREŢINERE". Pentru neclarităţi vă rugăm să apelaţi la o persoană autorizată.

7 DEMONTARE

Uşa se demontează şi se schimbă numai de către persoane autorizate.

СЪДЪРЖАНИЕ **СТРАНИЦА**

I	**Доставени артикули**	111
II	**Необходими инструменти за монтажа на наклапящата се врата**	112
1	**ИНФОРМАЦИЯ ЗА БЕЗОПАСНОСТ**	107
1.1	Използвани символи и думи	107
1.2	Употреба по предназначение	107
1.3	Общи указания за безопасност	107
2	**МОНТАЖ И ПУСКАНЕ В ЕКСПЛОАТАЦИЯ**	108
2.1	Указания за безопасност	108
2.2	Монтаж	108
2.2.1	Врата с допълнително поставящ се пълнеж	108
2.2.2	Монтаж към тавана	108
2.2.3	Контрол на движението на вратата	108
2.2.4	Основния винкел за каса	108
2.3	Пускане в експлоатация	108
3	**ИНСПЕКЦИЯ И ПОДДРЪЖКА**	108
3.1	Указания за безопасност	108
3.2	Проверете състоянието на вратата	109
3.3	Проверете въжените ролки и телените въжета	109
3.4	Контролиране на направляващите ролки и релси	109
3.5	Износващи се части	109
4	**ЗАЩИТА НА ПОВЪРХНОСТТА**	109
5	**ПОЧИСТВАНЕ И ПОДДРЪЖКА**	109
5.1	Повърхности от стомана	109
5.2	Прозорци от плексиглас	109
5.3	Типова табелка	110
6	**ПОМОЩ ПРИ ФУНКЦИОНАЛНИ СМУЩЕНИЯ**	110
7	**ДЕМОНТАЖ**	110
	Фигури	111-122

Защитени авторски права! Препечатването, дори и частично, изисква нашето съгласие. Правото за нанасяне на изменения се запазва.

Използвани символи

лек модел

тежък модел

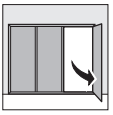

врата с вградена пешеходна врата

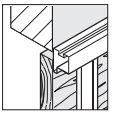

разположен отгоре пълнеж

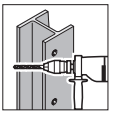

пробийте отвори в стоманата

пробийте отвори в бетона/зида

коректно разположение

строителен елемент, бавно

контролиране

недопустимо разположение

затегнете на ръка

не затягайте докрая

виж текста

отделни инструкции

Погрижете се настоящата инструкция да остане при потребителя на вратата! Съхранявайте грижливо настоящата инструкция и декларацията за съответствие.
Впишете серийния номер (виж типовата табелка).
Сериен номер.: .....

1 ИНФОРМАЦИЯ ЗА БЕЗОПАСНОСТ

Прочетете и спазвайте настоящата инструкция!
Тя Ви дава важна информация за безопасен монтаж, за експлоатацията и професионалната грижа и поддръжката на гаражната врата. Оставете монтажът, пускането в експлоатация и поддръжката да бъдат проведени от специалист (компетентно лице съгласно EN 12635)
в съответствие с настоящата инструкция. При това изискванията на нормите EN 12604 и EN 12635 трябва да бъдат спазени. Щети, които възникнат в резултат на неспазването на указанията на настоящата инструкция и разпоредбите за безопасност, освобождават производителя от отговорност.

1.1 Използвани символи и думи

На важните места са поставени специални указания за безопасност. Те са обозначени с показаните по-долу символи и думи.

ОПАСНОСТ ОТ НАРАНЯВАНЕ!
Да се носят защитни очила и ръкавици.

ВНИМАНИЕ!
Предупреждава за възможни телесни наранявания.

УКАЗАНИЕ!
Предупреждава за възможни повреди и функционални смущения.

1.2 Употреба по предназначение

- Гаражната врата е предназначена за външна употреба. Отваря се навътре и нагоре.
- Гаражната врата е конструирана да работи със задвижване! Обърнете внимание на отделните указания за монтаж и експлоатация на задвижването.

1.3 Общи указания за безопасност

ОПАСНОСТ ОТ НАРАНЯВАНЕ!
При монтажни дейности винаги носете защитни очила и ръкавици.

ВНИМАНИЕ!
- При отваряне и накланяне на вратата пространството пред нея трябва да е винаги свободно! Уверете се, че при задействане на вратата около нея няма хора, особено деца или предмети.
- Не променяйте и не отстранявайте части на вратата! По този начин Вие можете да извадите от експлоатация важни части, свързани с безопасността й. Използвайте само и единствено съответните за вратата оригинални части.
- Не слагайте допълнителни чужди части! Противотежестите са съгласувани с теглото на платното.
- Частите, особено отнасящите се до безопасността, трябва да се сменят само от специалисти.
- Експлоатацията на вратата под въздействието на вятър може да бъде опасна!
- Никога не повдигайте предмети и/или хора с вратата!

УКАЗАНИЕ!
Монтирайте всички доставени материали за фиксиране съгласно инструкцията за монтаж! В противен случай функционалната сигурност на вратата би могла да се наруши.

ОПАСНОСТ ОТ КОРОЗИЯ!
- Предпазвайте вратата от агресивни и разяждащи средства като например азотни реакции с камъни и хоросан, киселини, сапунен разтвор, сол за посипване, агресивно действащи средства за боядисване и уплътнителни материи.
- Погрижете се за осигуряване на достатъчно добро отвеждане на водата и вентилация (изсушаване) в областта на подовото уплътнение и елементите на касата.

2 МОНТАЖ И ПУСКАНЕ В ЕКСПЛОАТАЦИЯ

2.1 Указания за безопасност

ОПАСНОСТ ОТ НАРАНЯВАНЕ!
Да се носят защитни очила и ръкавици.

ВНИМАНИЕ!
- Проверете годността на доставените фиксиращи елементи в зависимост от местните строителни дадености. Можете да фиксирате вратата към носещите части на сградата само с разрешение на статика.
- Вратата да се подсигури срещу измятане!
- Направляващите релси да се закрепят!
- Вратата да се обезопаси срещу падане!

УКАЗАНИЕ!
Следвайте препратката към текста (напр.точка 2.2.2), посочена на фигурата. Това ще Ви даде важна информация за безопасно монтиране и експлоатиране на гаражната врата.

2.2 Монтаж

Гаражната врата може да се инсталира отвътре зад отвора или в отвора. За монтаж в отвора е необходима допълнителна рамка.

Всички размери по фигурите са в mm.

2.2.1 Врата за отделно поставяне на пълнеж

ВНИМАНИЕ!
- Обърнете внимание на максимално допустимото тегло на пълнежа.
- Монтирайте пълнежа към вратата преди да поставите противотежестите и да ги съгласувате с теглото на вратата!

2.2.2 Монтаж към тавана

ВНИМАНИЕ!
При този монтаж осигурете достатъчно свободно място за главата си. При необходимост скъсете универсалния анкер, лежащ на една линия с долния ръб на ходовата релса.

2.2.3 Контрол на движението на вратата

УКАЗАНИЕ!
Контролирайте движението на вратата. За безупречно движение диагоналите ⓐ и ⓑ трябва да са равни. Противоежестите трябва да се разпределят равномерно!

2.2.4 Основния винкел за каса

ВНИМАНИЕ!
Ако сградата е скосена или неравна, използвайте опорния винкел на касата за допълнителна фиксация на страничните части (фиг. 9.5)!

За лек и безопасен монтаж следвайте внимателно работните стъпки от фиг. 1 до фиг. 9!

2.3 Пускане в експлоатация

ВНИМАНИЕ!
Спазвайте безопасно разстояние от 300 мм пред вратата!

Проведете пробно стартиране и тествайте вратата в съответствие с точка 3 "Инспекция и поддръжка".

Когато гаражната врата е професионално монтирана и тествана, тя е лесно подвижна, функционално безопасна и се обслужва лесно.

3 ИНСПЕКЦИЯ И ПОДДРЪЖКА

3.1 Указания за безопасност

ВНИМАНИЕ!
- Вратата трябва да се подлага на инспекция и поддръжка от вещо лице, съгласно настоящата инструкция, минимум веднъж годишно (при над 50 задействания дневно – на всеки 6 месеца)!

- При отваряне и накланяне на вратата пространството пред нея трябва да е винаги свободно! Уверете се, че при задействане на вратата около нея няма хора, особено деца или предмети.

3.2 Контролиране състоянието на вратата

- Контролирайте визуално общото състояние на вратата, както и наличието, състоянието и функционирането на всички елементи и съоръжения за безопасност.
- Контролирайте всички връзки. Ако е необходимо, затегнете болтовете!
- Смазвайте натискателните пружини и вала със стандартна смазка от литиев сапун (смазка за търкалящи лагери)!

3.3 Контролирайте въжените ролки и телените въжета

- Проверявайте въжените ролки за износване, а при наличие на силно износване или нараняване – се обърнете към вещо лице, което да ги подмени.
- Проверявайте телените въжета за деформации и наранявания, дефектите въжета трябва да бъдат подменени от вещо лице!

3.4 Контролиране на направляващите ролки и релси

- Почиствайте релсите.
- Проверете направляващите ролки за износване, при силно износване или нараняване те трябва да бъдат сменени от специалист.

3.5 Износващи се части

ВНИМАНИЕ!
Износващите се части (въжени ролки, телени въжета, направляващи ролки и механизъма за компенсиране на теглото) трябва да се подновяват от вещо лице след 250 000 задействания на вратата (отваряне/затваряне) или най-късно след 5 години. За да гарантирате високото качество, безопасността, надеждността и дългия живот на вратата, използвайте единствено съгласуваните с гаражната врата оригинални резервни части.

4 ЗАЩИТА НА ПОВЪРХНОСТТА

Врата с пълнеж от стомана
Платното е изготвено от поцинкован материал и снабдено с покритие от полиестерен грунд. Наличието на драскотини или дребни наранявания не е основание за рекламация. При необходимост подновете последния слой лак в съответствие с атмосферните условия. При боядисването следвайте посочените по-долу стъпки:

1. Шлифовайте леко повърхността на платното с фина шкурка (мин. No. 180).
2. Изплакнете платното с вода и го подсушете.
3. Най-напред нанесете 2K епоксиден реактивен грунд, съдържащ разтворител, и след това отгоре нанесете лак от синтетична смола. Съгласувайте двата лака. Следвайте указанията на производителя на лака.

5 ПОЧИСТВАНЕ И ПОДДРЪЖКА

5.1 Повърхности от стомана

Почиствайте повърхностите с чиста вода и мека кърпа или със стандартен препарат за почистване на лакови повърхности.

5.2 Прозорци от плексиглас

УКАЗАНИЕ!
Не използвайте надраскващи препарати, остри инструменти или препрати за почистване на стъкло, съдържащи алкохол! Те могат да предизвикат пукнатини и да наранят прозорците.

Почиствайте прозорците от плексиглас с чиста вода и мека кърпа или гъба. При по-упорити замърсявания използвайте неагресивен, съвместим с акрил препарат за почистване на пластмаса. Следвайте и указанията на производителя.

5.3 Типова табелка

Почиствайте типовата табелка, тя трябва винаги да е четлива.

6 ПОМОЩ ПРИ ФУНКЦИОНАЛНИ СМУЩЕНИЯ

При затруднено движение или други смущения проверете всички елементи, свързани с функционирането на вратата. За целта следвайте указанията на точка 3 "ИНСПЕКЦИЯ И ПОДДРЪЖКА". Ако нещо не Ви е ясно, потърсете помощта на специалист.

7 ДЕМОНТАЖ

Оставете вратата да бъде демонтирана и извозена като отпадък от компетентно лице.

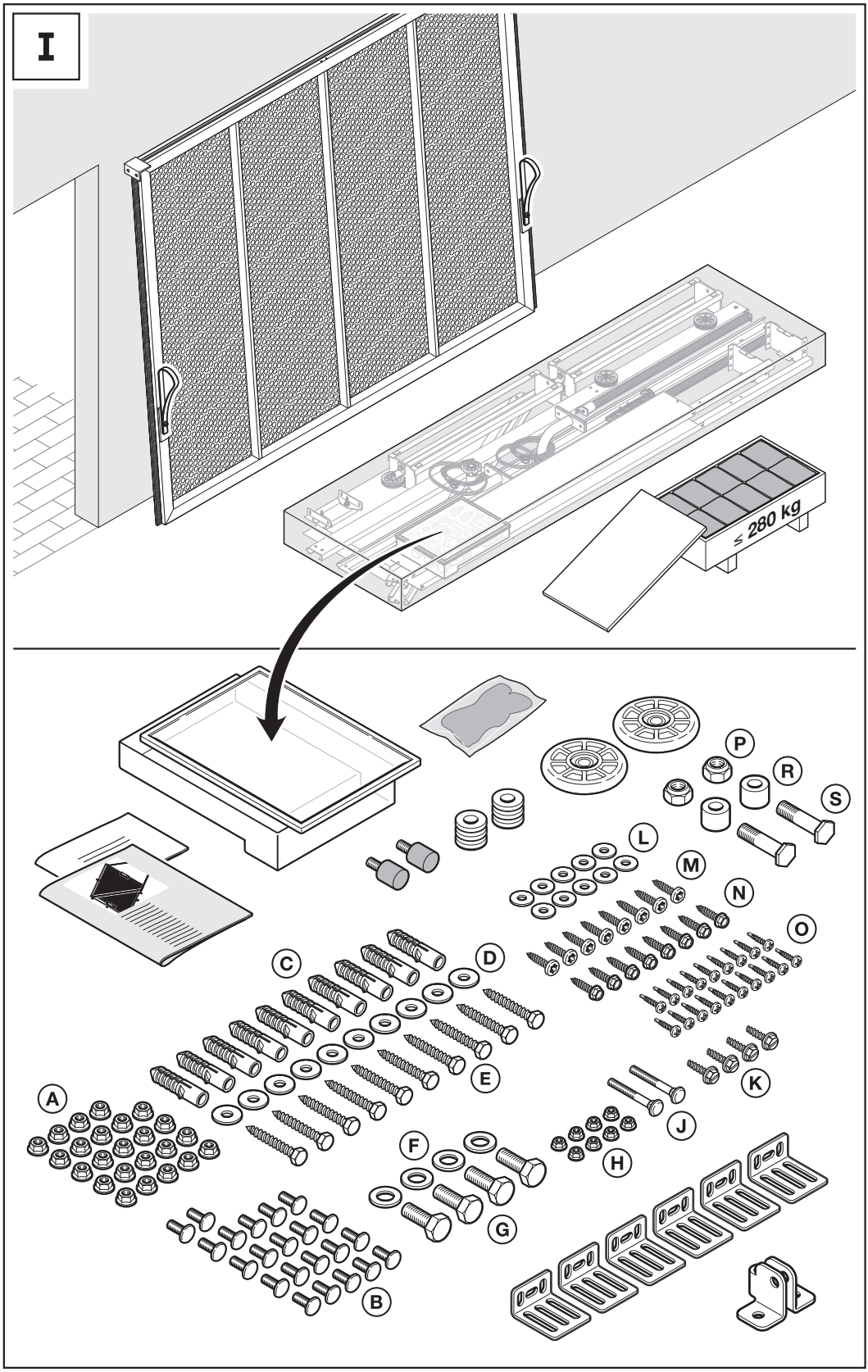
I
≤ 280 kg
A
B
C
D
E
F
G
H
J
K
L
M
N
O
P
R
S

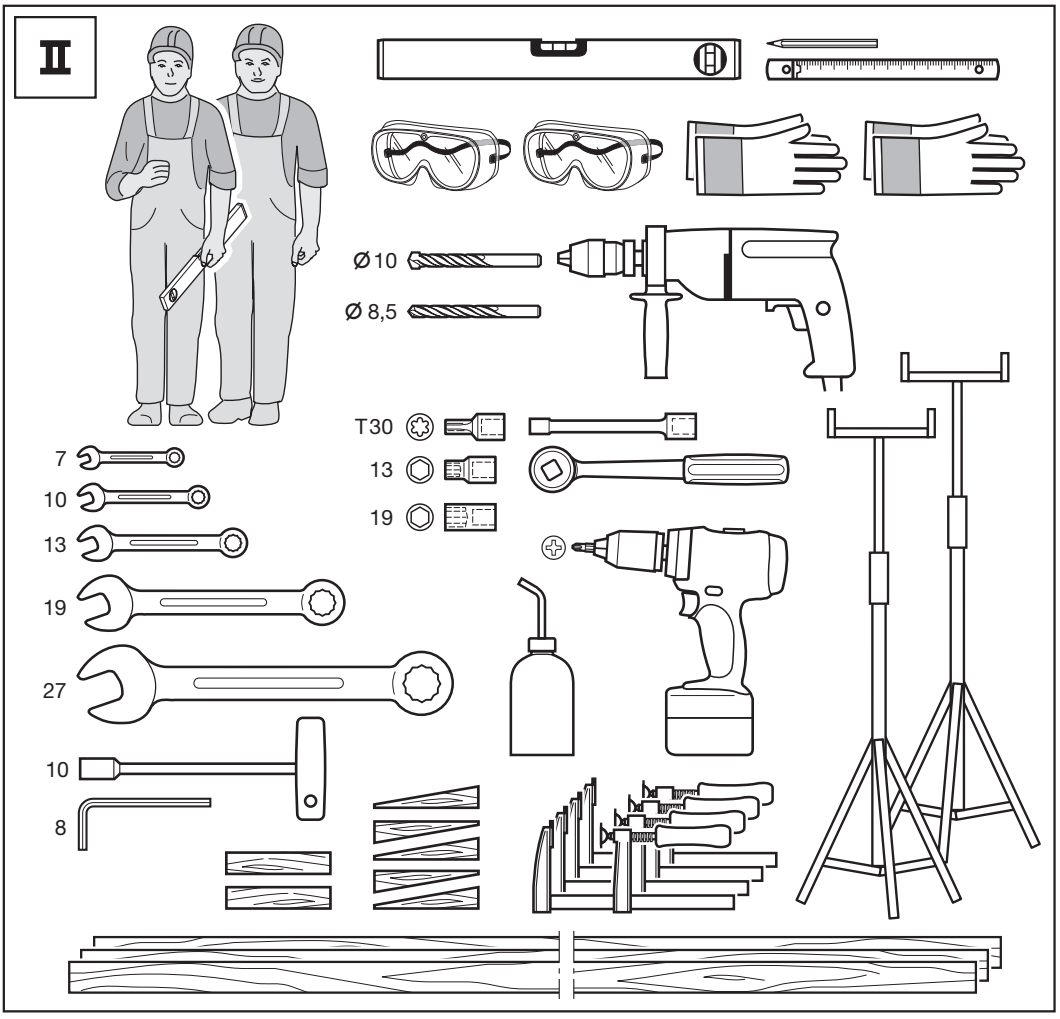

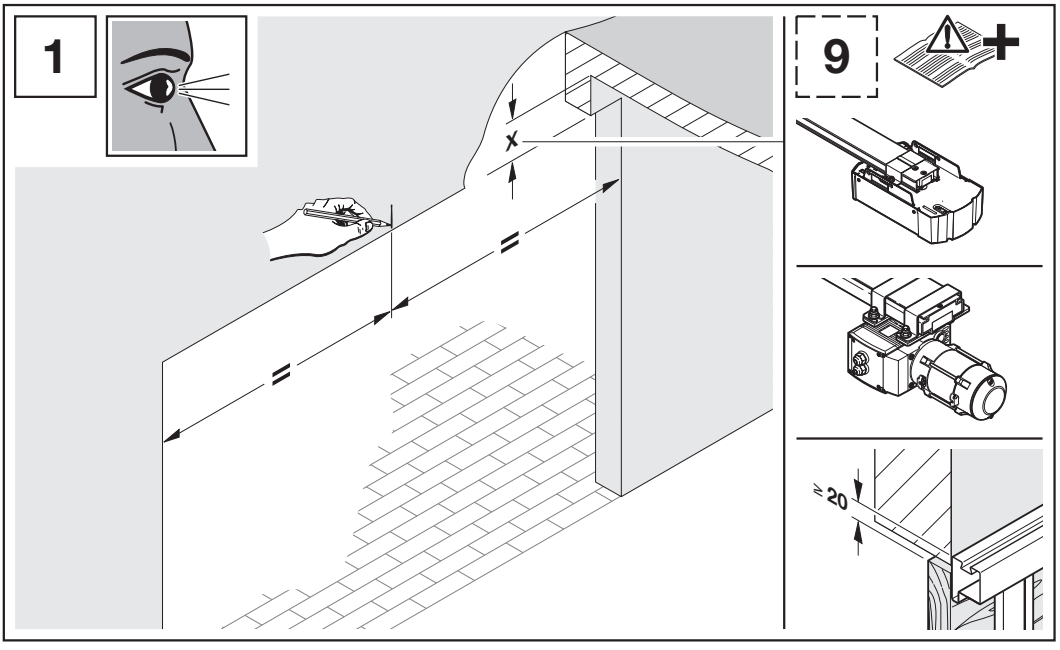

06.2008 / Artikel-Nr. 1 818 056

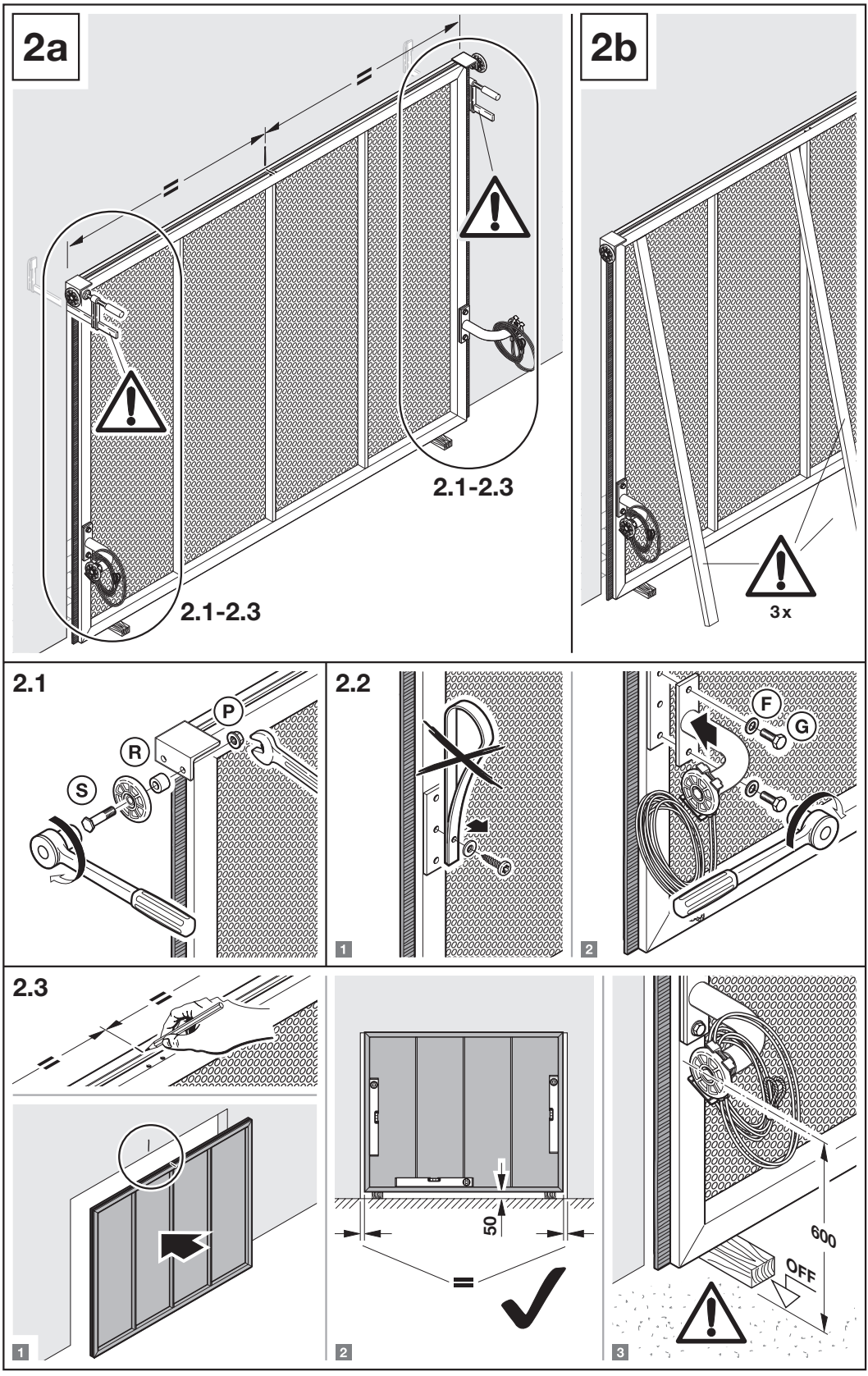
2a
2.1-2.3
2.1-2.3
2b
3x
2.1
P
R
S
2.2
1
F
G
2
2.3
1
50
2
600
OFF
3

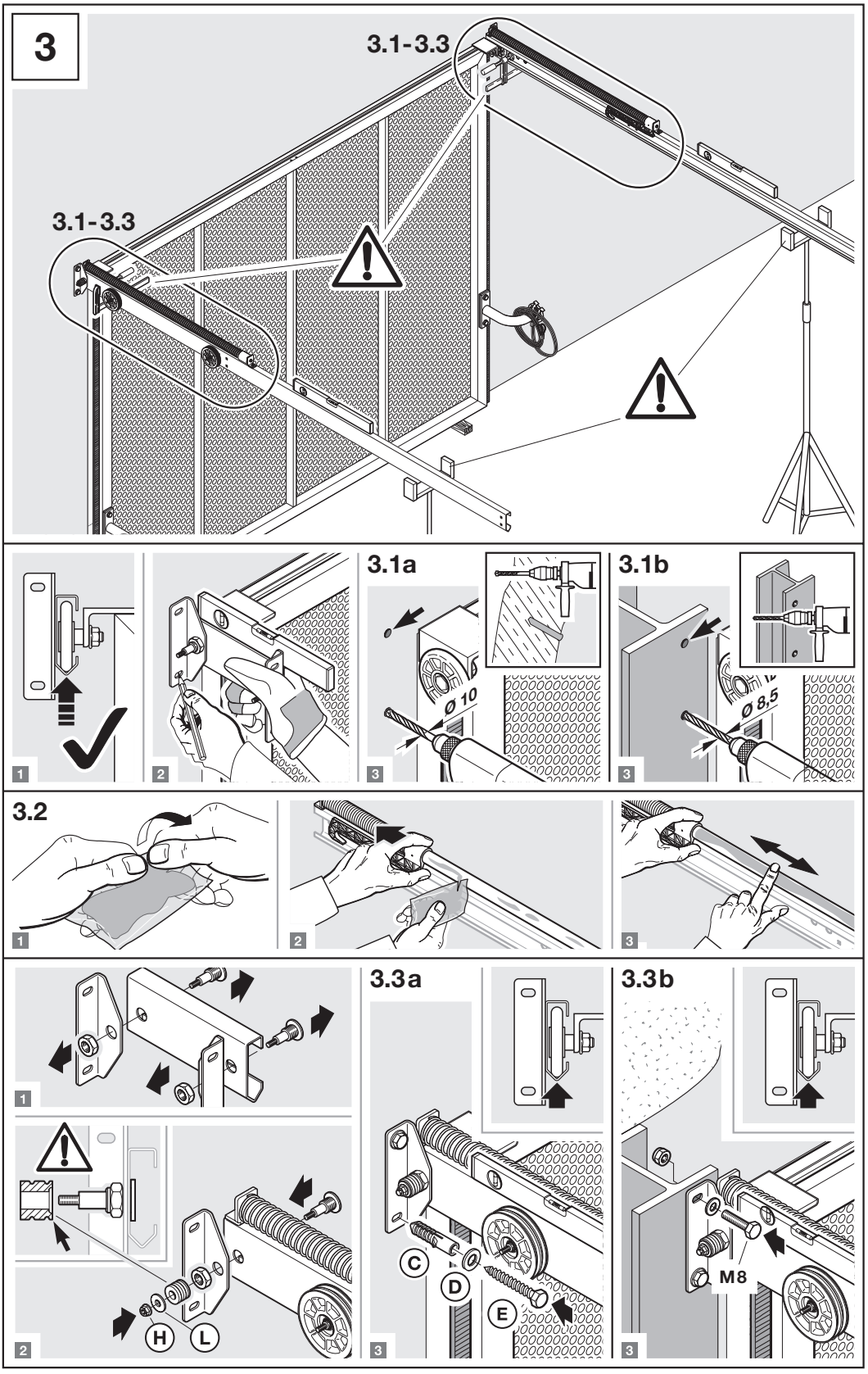
3
3.1-3.3
3.1-3.3
3.1a
3.1b
Ø 10
Ø 8,5
3.2
3.3a
3.3b
C
D
E
H
L
M8

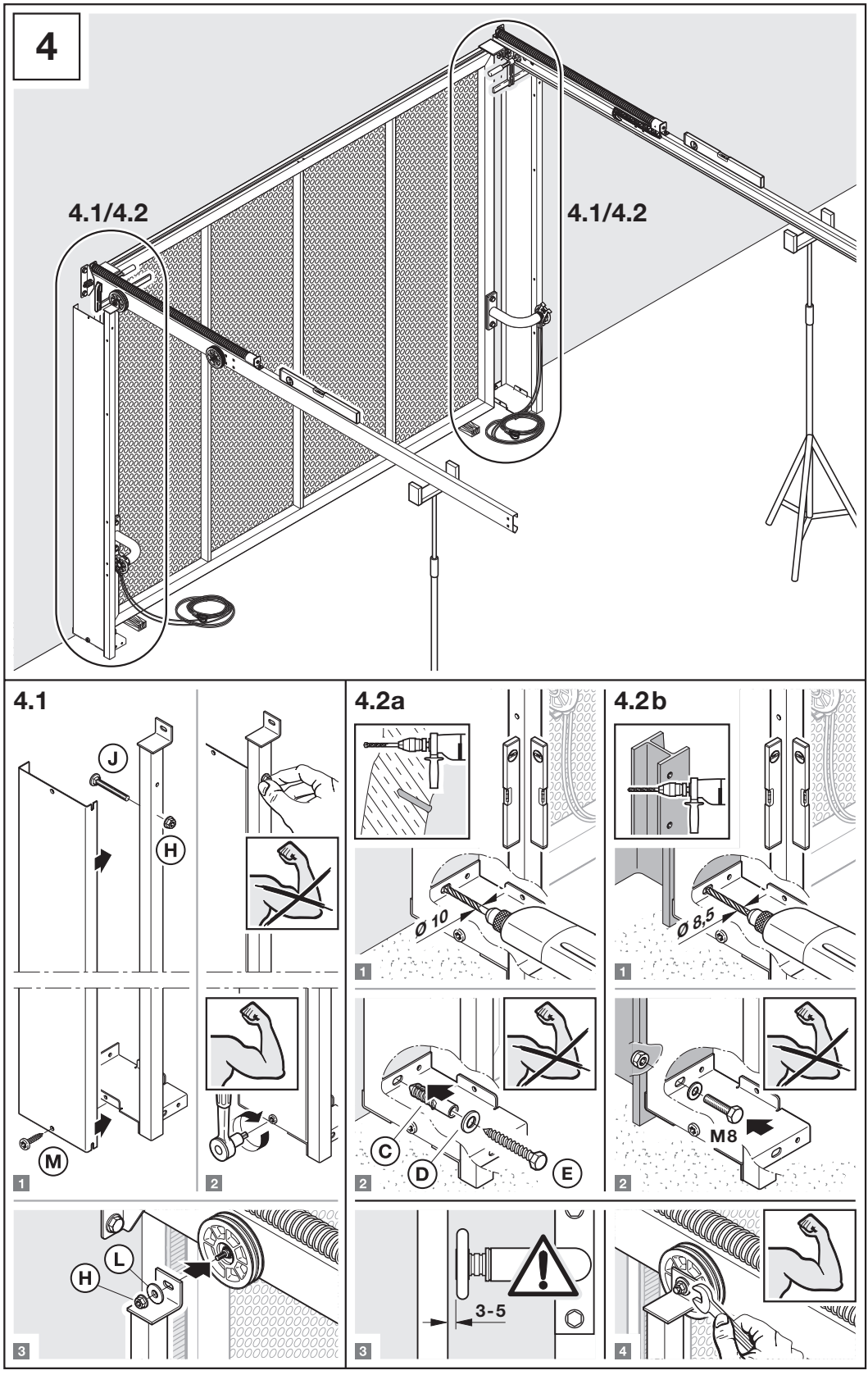
4
4.1/4.2
4.1/4.2
4.1
J
H
M
1
2
4.2a
Ø 10
1
C
D
E
2
3-5
3
4.2b
Ø 8,5
1
M8
2
4

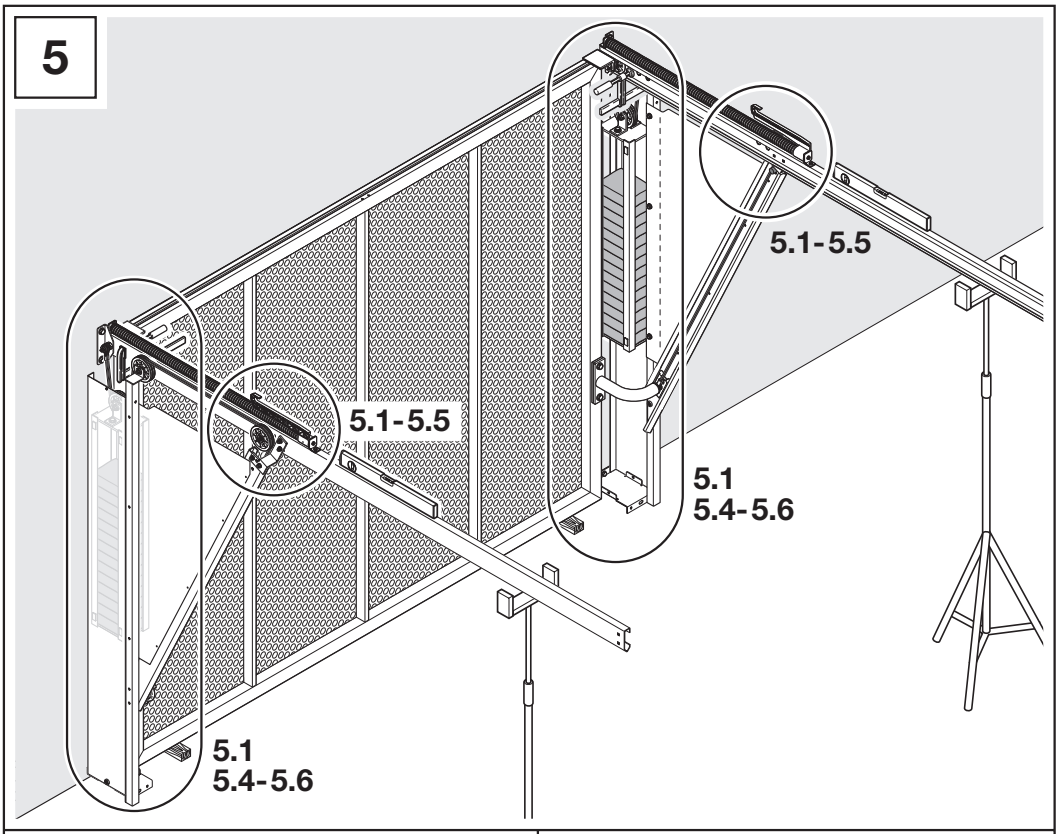
5
5.1-5.5
5.1-5.5
5.1
5.4-5.6
5.1
5.4-5.6

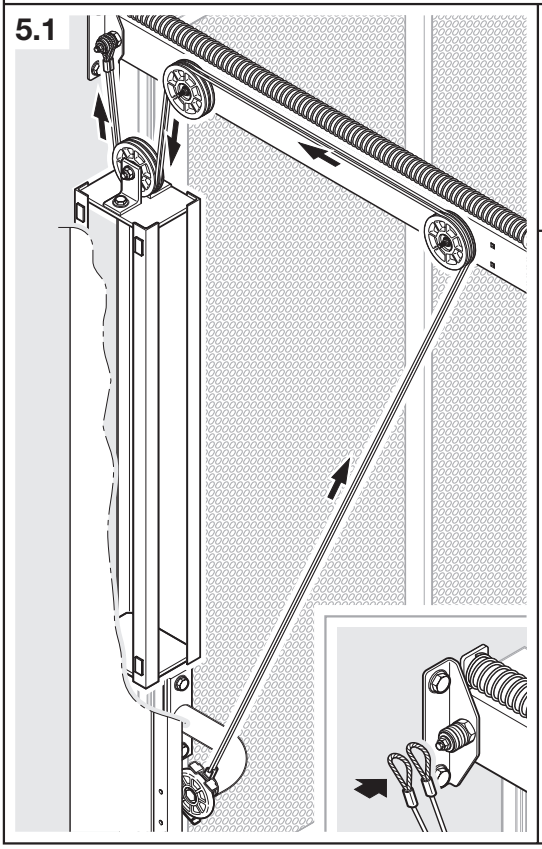
5.1

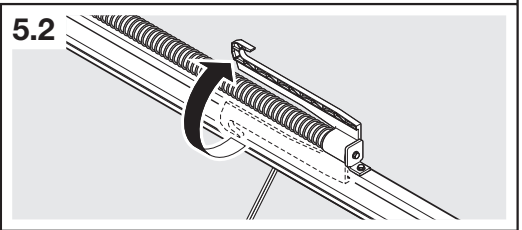
5.2

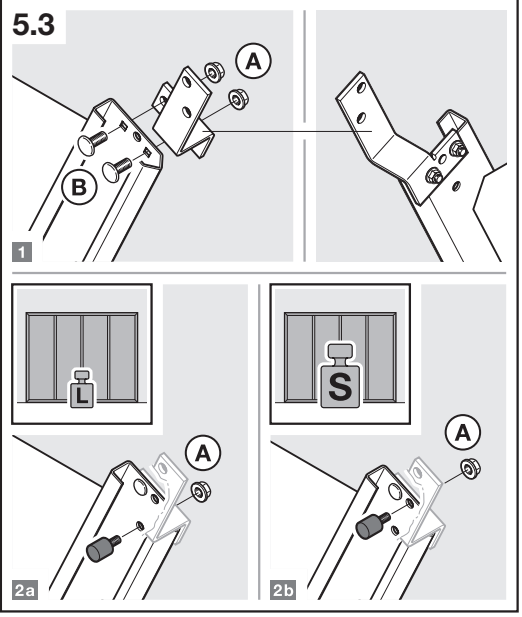
5.3
A
B
1
L
A
2a
S
A
2b

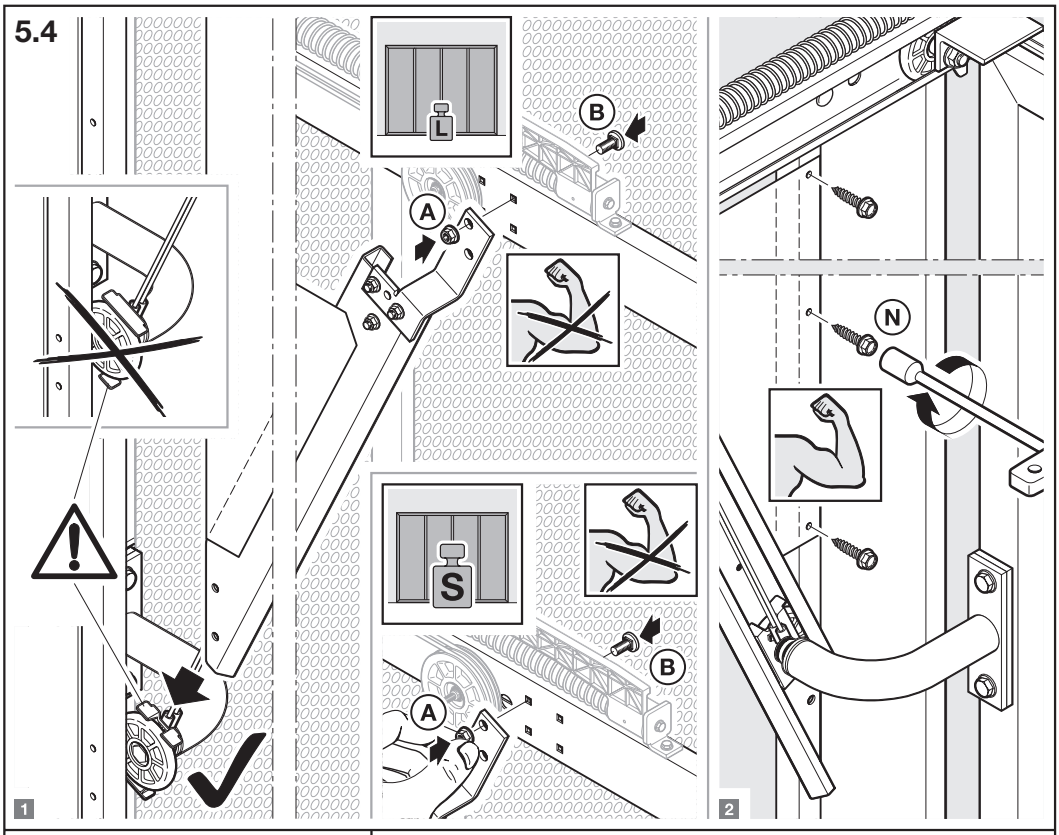
5.4
L
B
A
S
B
A
1
N
2

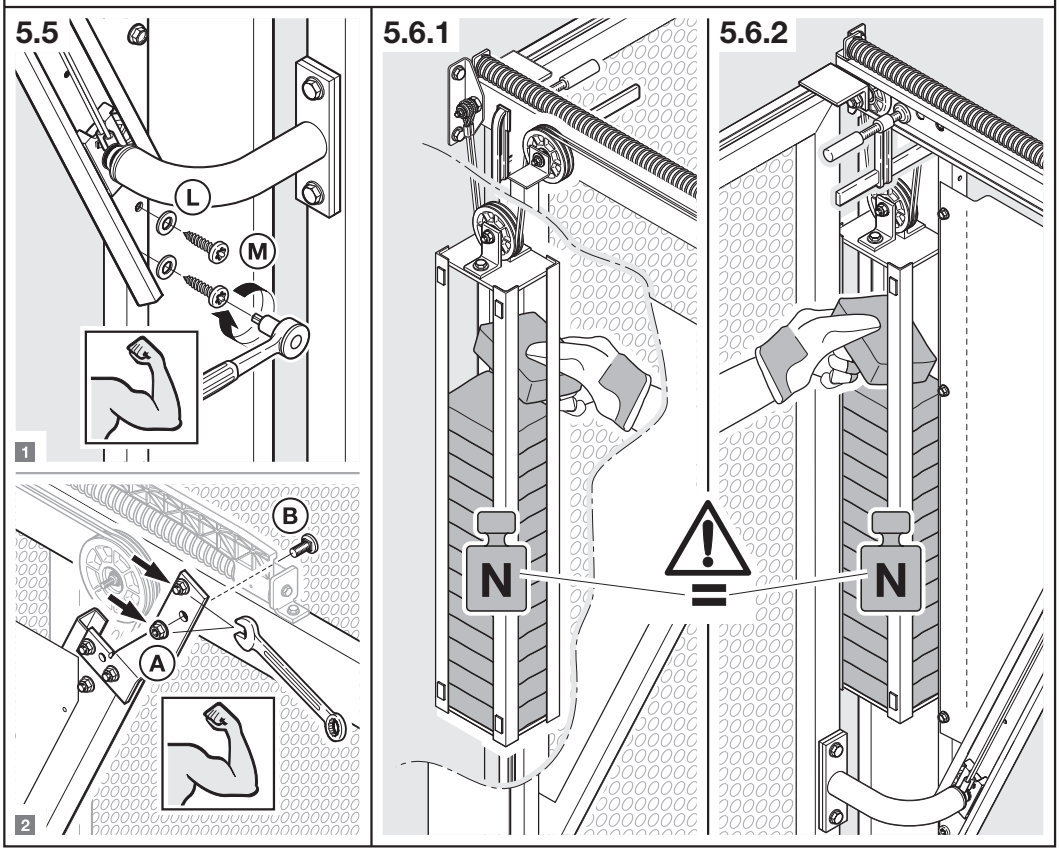
5.5
L
M
1
B
A
2
5.6.1
N
N
5.6.2

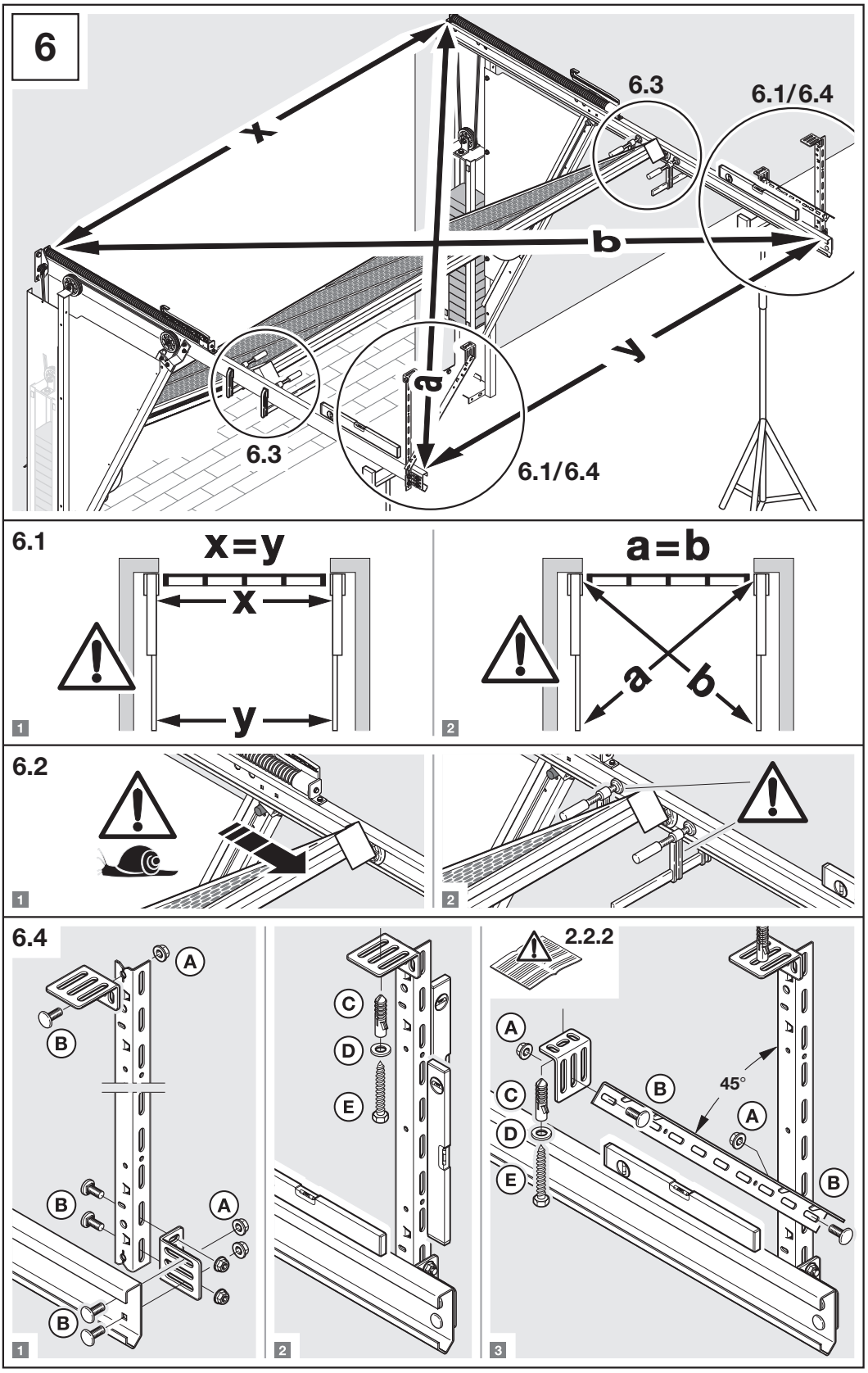

06.2008 / Artikel-Nr. 1 818 056

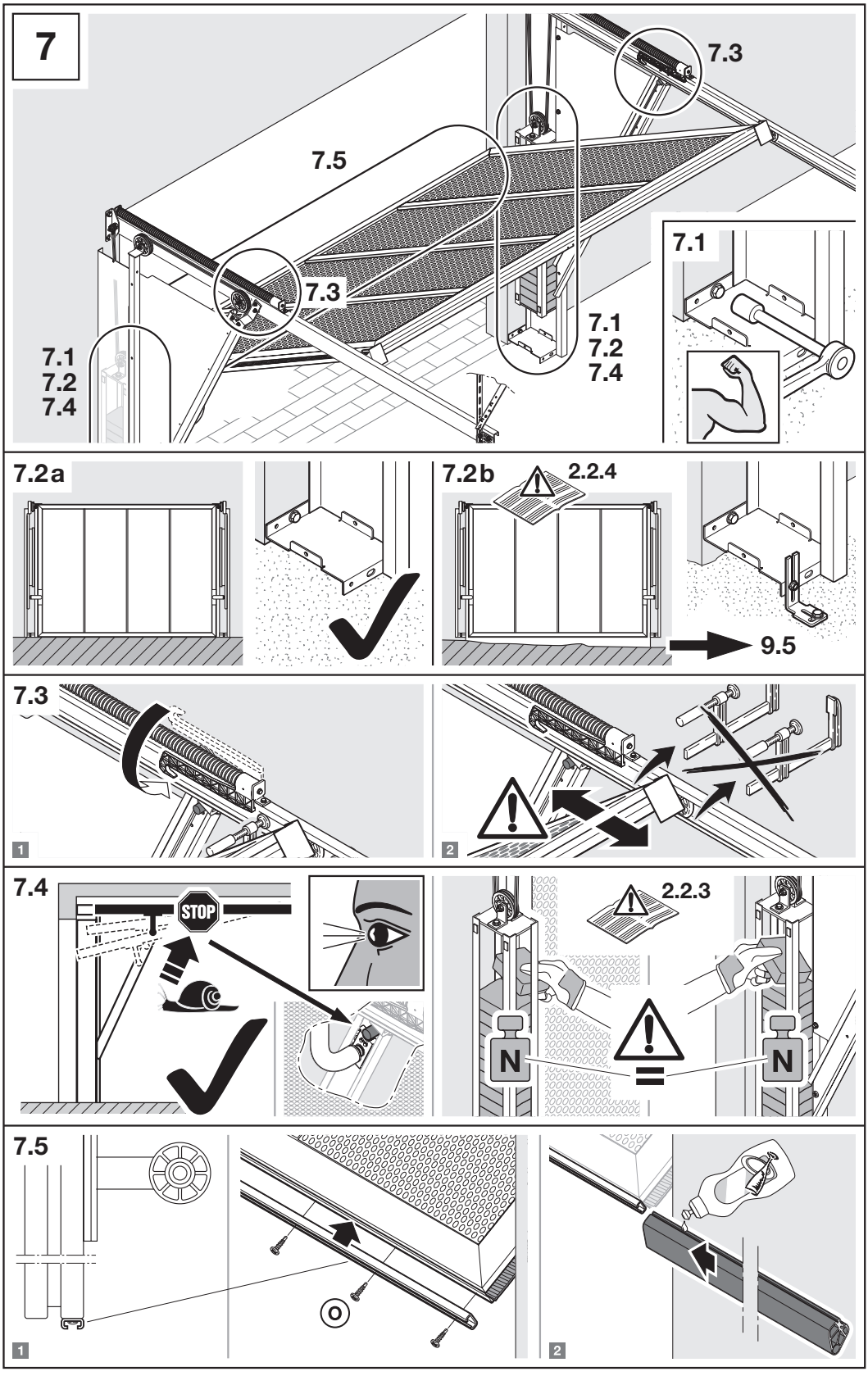
7
7.3
7.5
7.3
7.1
7.2
7.4
7.1
7.1
7.2
7.4
7.2a
7.2b
2.2.4
9.5
7.3
1
2
7.4
STOP
2.2.3
N
N
7.5
1
2

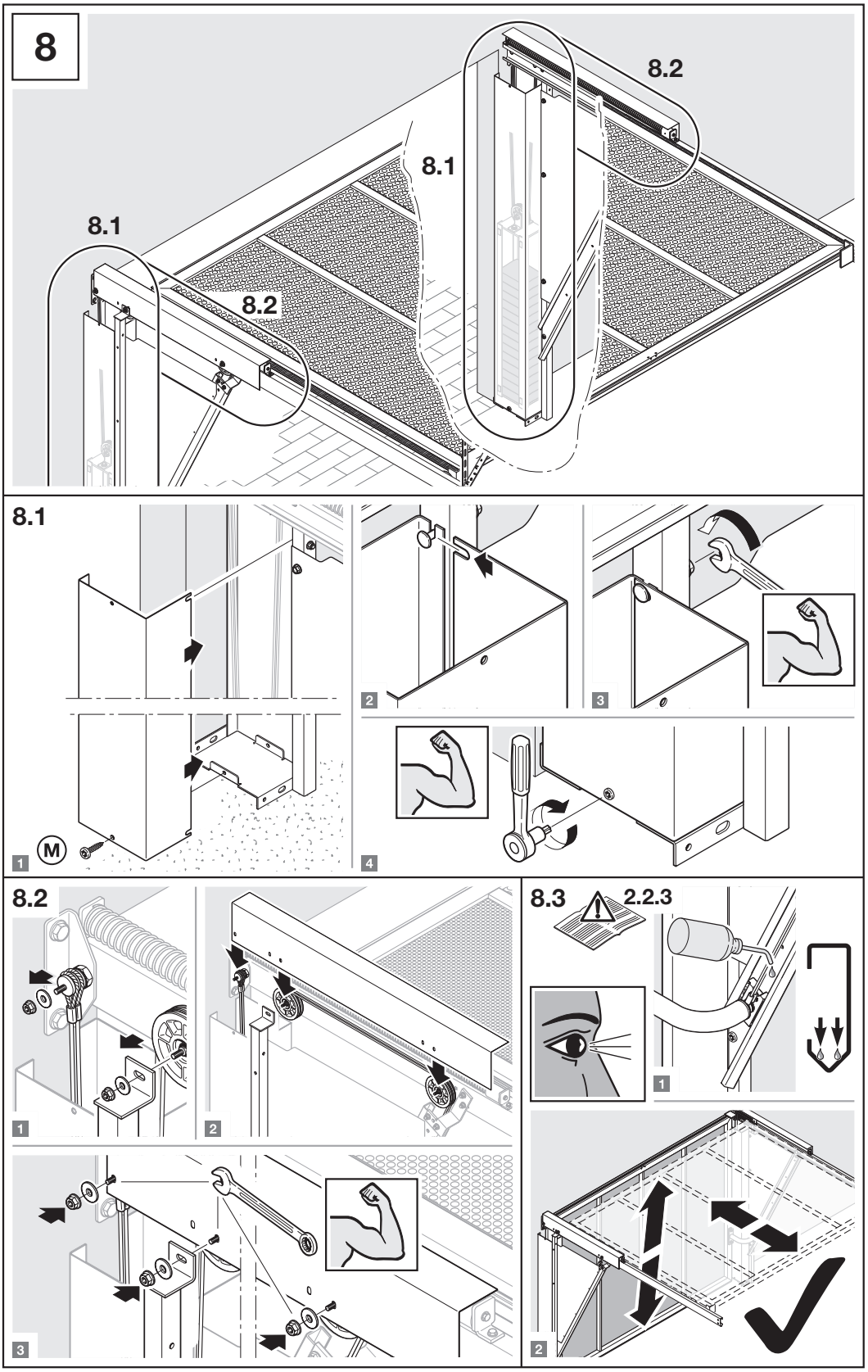

06.2008 / Artikel-Nr. 1 818 056

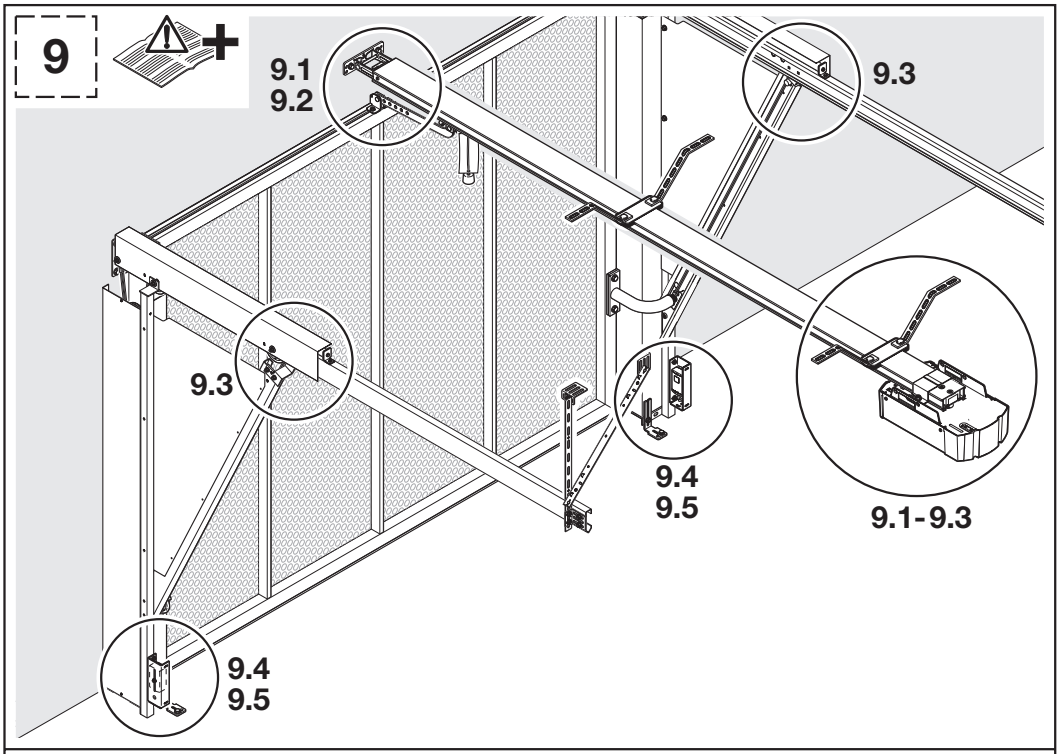

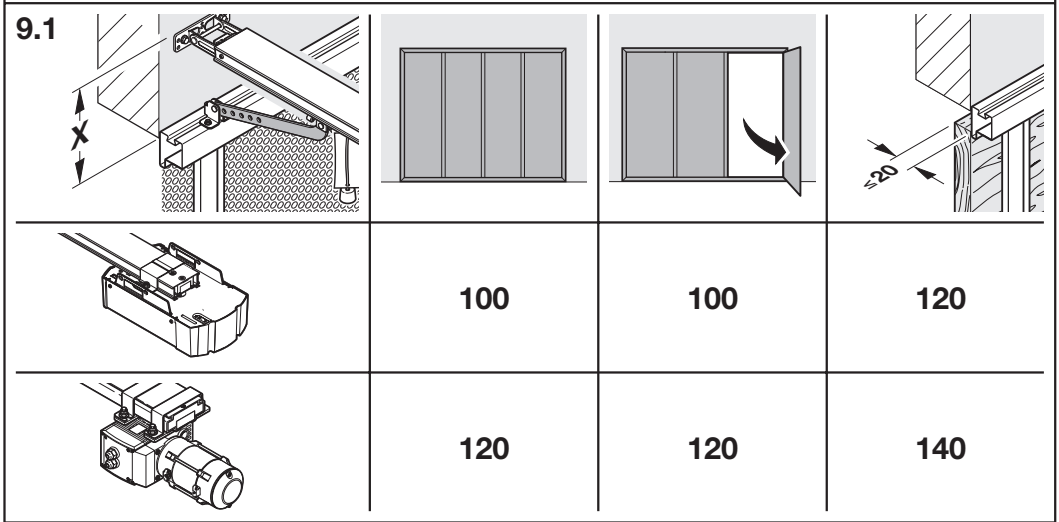

	100	100	120
	120	120	140

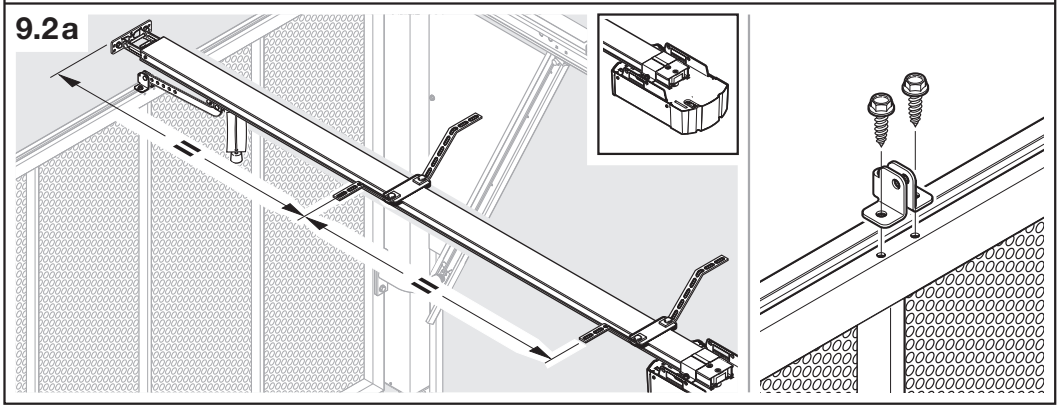

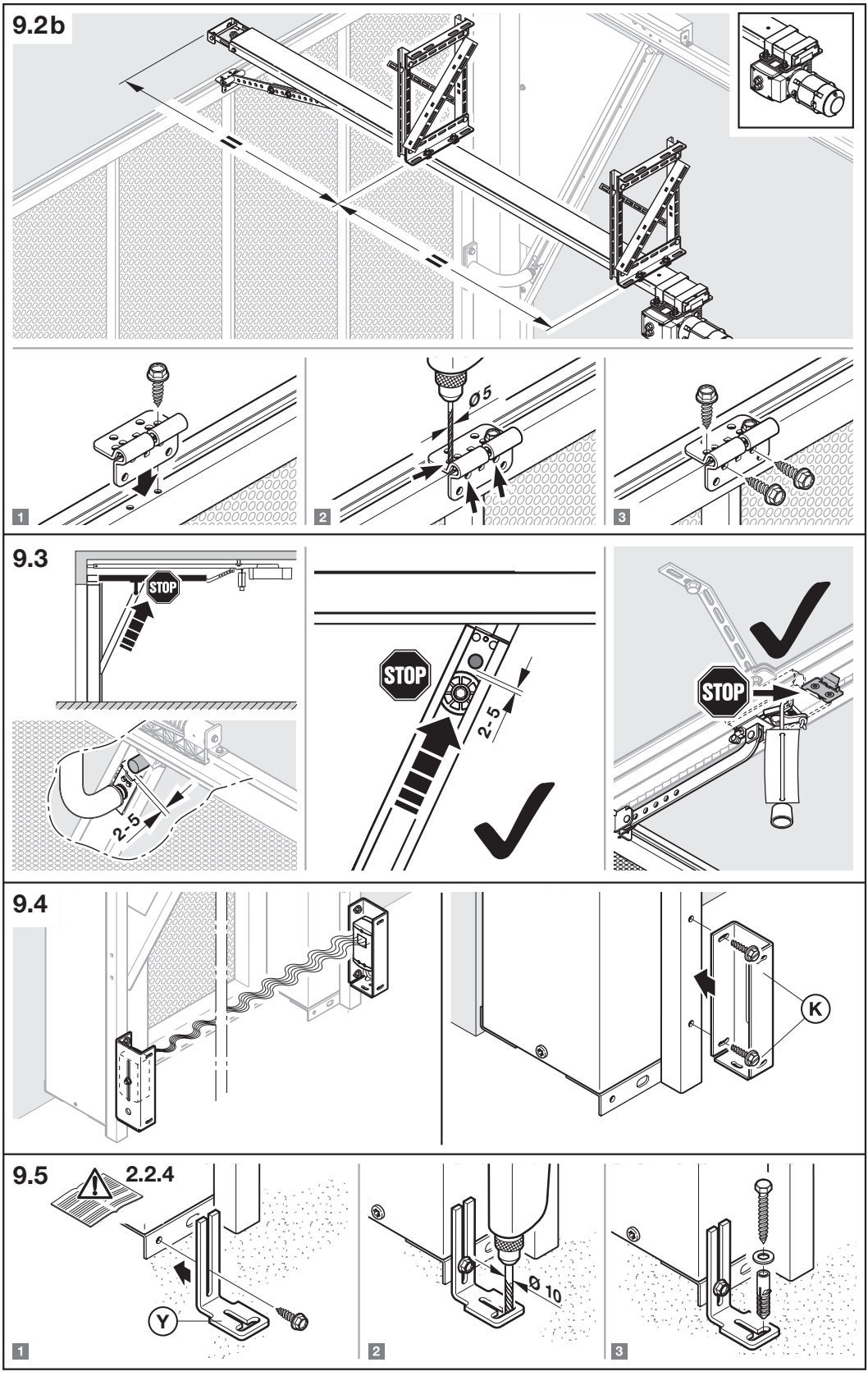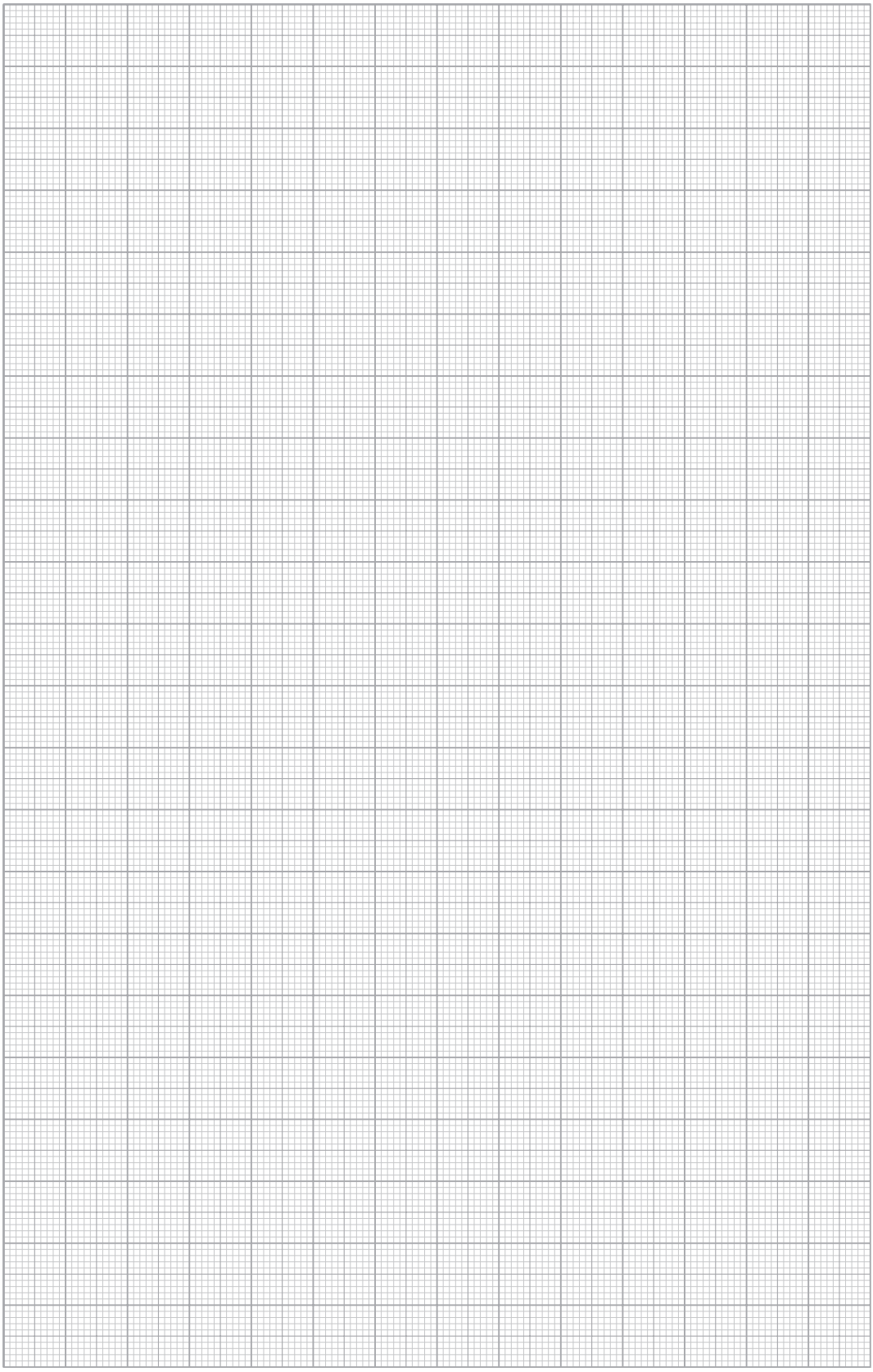
9.2b
1
Ø5
2
3
9.3
STOP
2-5
STOP
2-5
STOP
9.4
K
9.5
2.2.4
Y
1
Ø 10
2
3