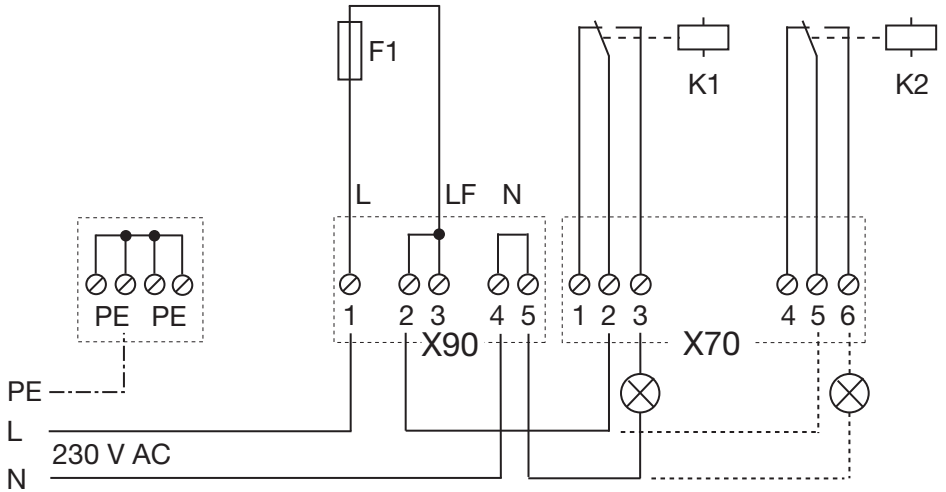

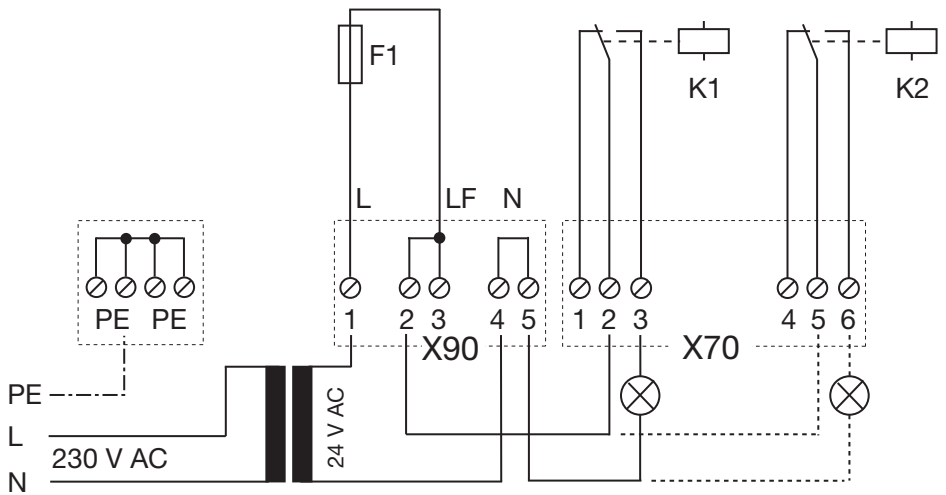

TR30E048

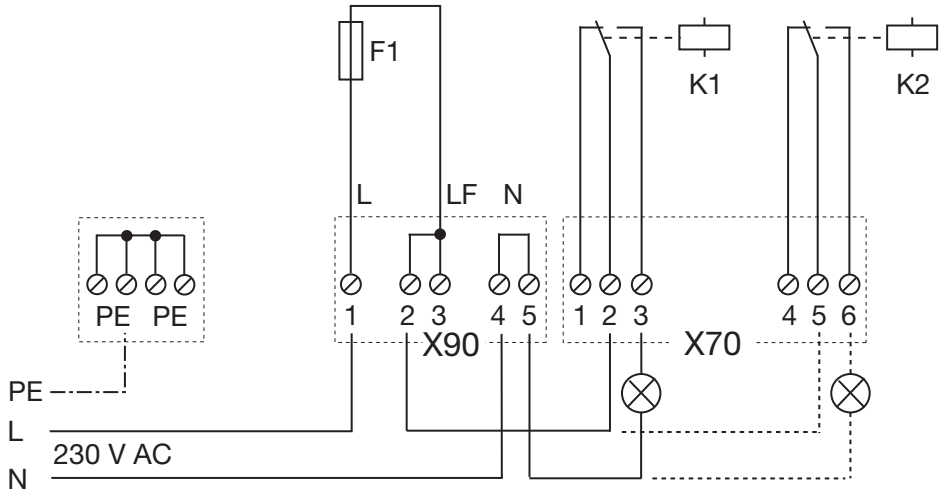

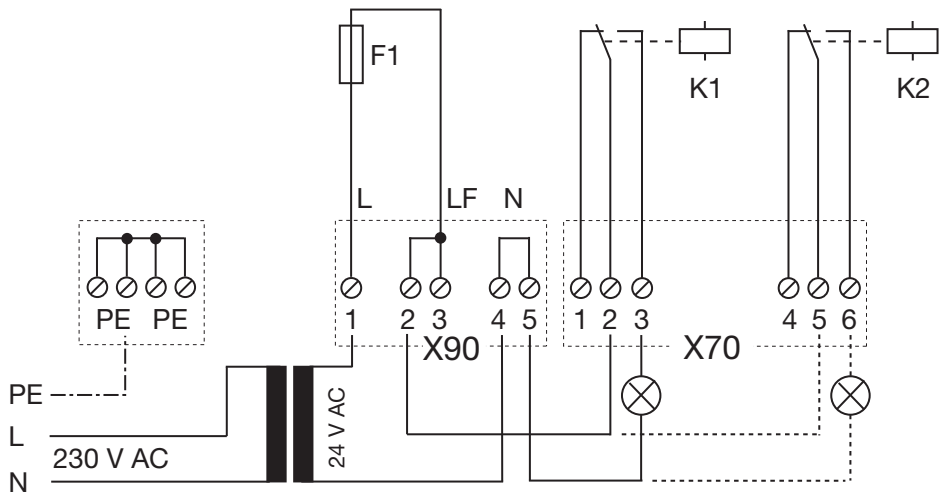

TR30E048